Kanlux

Katalog
fabrika
2025

more than
light.

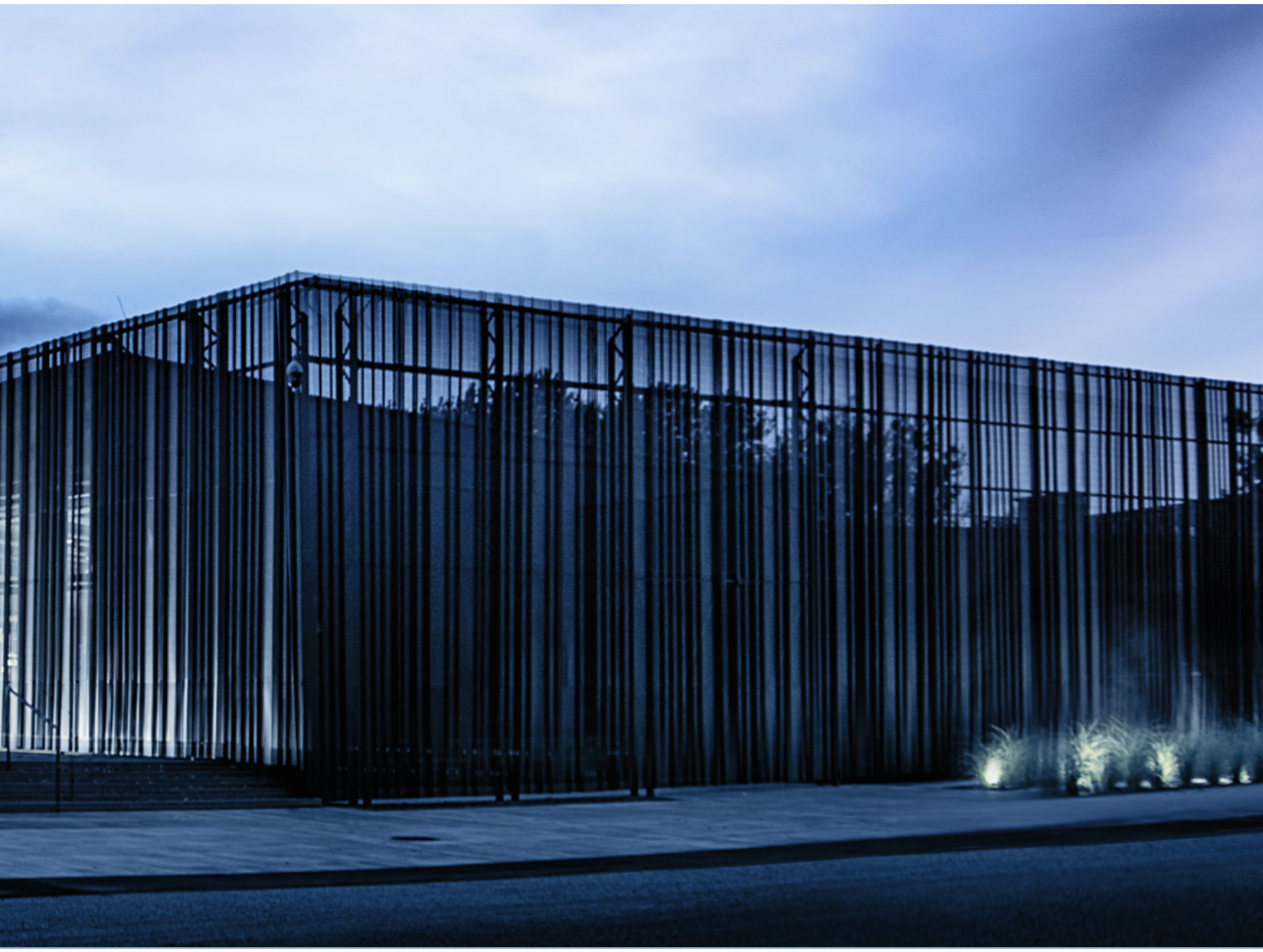

Profesionální výzkumné a vývojové centrum

Miliony spokojených zákazníků

Specializovaná výroba v Polsku

více než 36 let zkušeností

Profesionální

produkty pro
každou investic.

Kanlux
FACTORY

MADE IN EU

5 WARRANTY 5 years

BRANDED components

DALI system

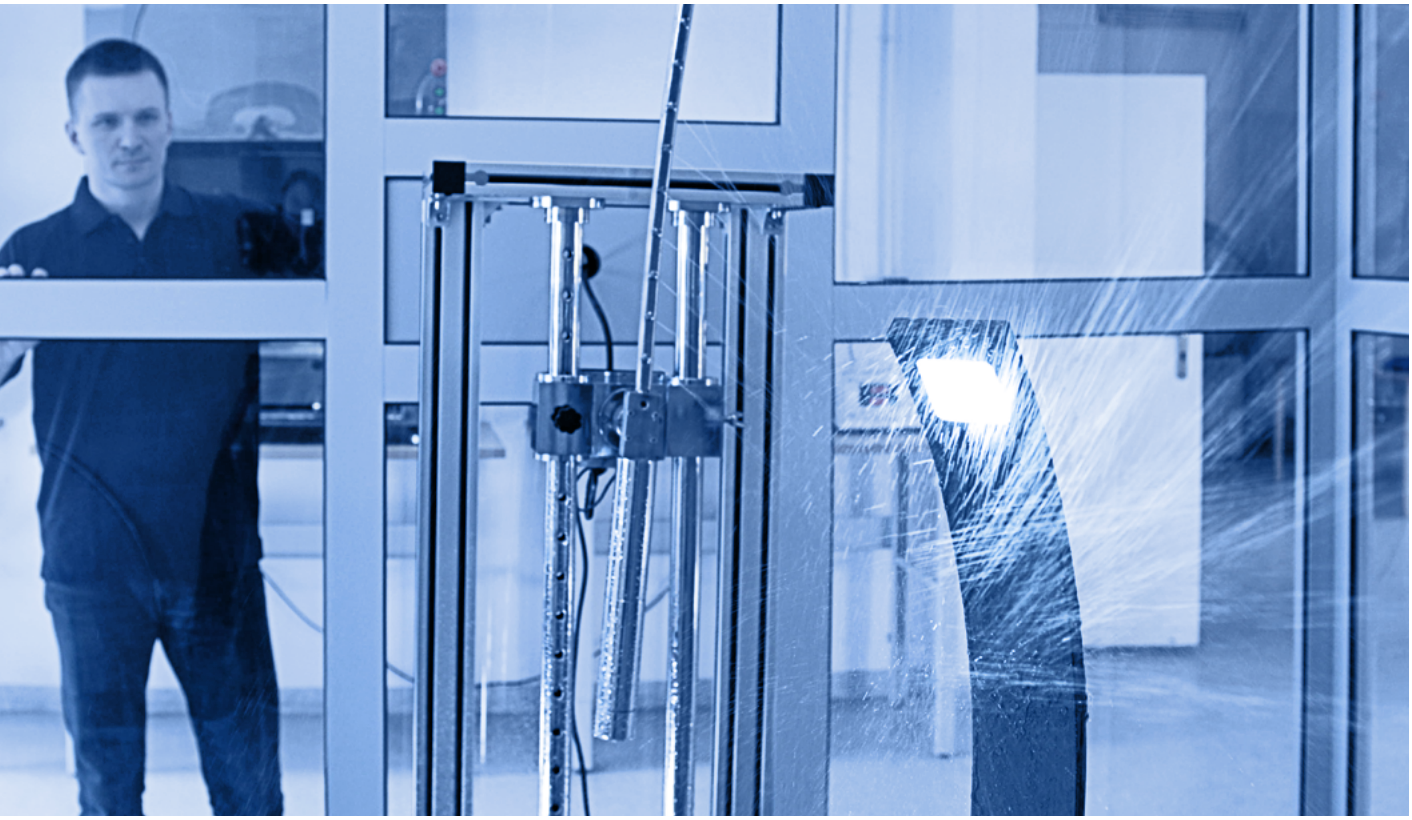

Kantux
LAB

Kanlux

LAB

Spolehlivost našich produktů a vaše **bezpečnost** jsou naší prioritou. Proto byla založena **výzkumná laboratoř Kanlux**. Všechny naše produkty důkladně kontrolujeme a spolehlivě testujeme jejich parametry. Můžete si být jisti, že od nás dostanete **produkt, který splňuje vaše očekávání**. Kromě toho vám poskytujeme naši podporu od začátku vašeho projektu, během celého procesu nákupu a poprodejního servisu.

Kanlux
FACTORY

Naše vlastní výroba v Polsku – to je naše výhoda, která pracuje ve váš prospěch. Produkt dokážeme průběžně přizpůsobovat vaší investici a vyrábět ho přímo na místě. Právě **továrna Kanlux** nám umožňuje vám rychle dodat personalizované produkty. Náš strojní park a vlastní prášková lakovna jsou zárukou spolehlivosti a opakovatelnosti produktu, což potvrzuje 5letá záruka.

HIERRO LED

KANLUX HIERRO LED jsou svítidla vytvořená pro náročné profesionály, kteří oceňují vynikající světelné parametry a moderní řešení. Umožňují navrhovat energeticky úsporné, pokročilé osvětlovací systémy a zároveň potěší svou mimořádnou estetikou. Jejich jedinečný design nejen zdůrazňuje charakter interiéru, ale dodává mu také moderní výraz. Celek je doplněn širokým výběrem metod ovládání, které umožňují inteligentní a přesné řízení světla v jakémkoli prostoru.

EMPO LED

KANLUX EMPO LED je řada svítidel určená pro efektivní osvětlení komerčních prostor – od obchodů, přes sklady až po komunikační trasy. Jedná se o inteligentní a ekonomické řešení, které díky modulární konstrukci umožňuje volné zapojení do linií libovolné délky. Flexibilita systému umožňuje snadné přizpůsobení se povaze a požadavkům jakéhokoli prostoru a zajišťuje optimální světelné podmínky.

ALIN

KANLUX ALIN je synonymem dokonalého svítidla – výsledkem práce návrhářů společnosti Kanlux, kteří spojili inovativnost s více než 35letými zkušenostmi. Vyrábí se v Polsku, v samém srdci Slezska, kde je každý krok – od návrhu až po realizaci – plně pod kontrolou. Díky tomu ji můžeme přizpůsobit Vašim individuálním potřebám a vytvořit řešení na míru konkrétní investice.
Toto svítidlo nejen splňuje nejvyšší standardy, ale zároveň Vám poskytuje plnou svobodu personalizace.

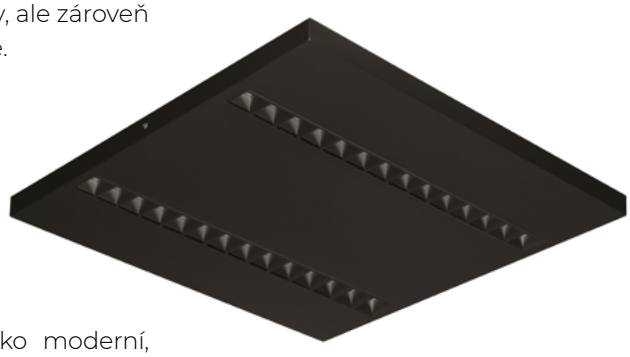

OFIS

KANLUX OFIS LED je řešení navržené jako moderní, efektivní a estetická alternativa ke zastaralým rastrovým svítidlům. Díky použití značkových komponentů a precizní výrobě v polské továrně, Kanlux můžeme parametry i funkčnost těchto svítidel přizpůsobit přesně Vašim potřebám a specifikům dané investice. Promyšlená konstrukce zajišťuje rychlou a bezproblémovou instalaci, čímž šetří čas i námahu. Ultratenké tělo svítidla je ideální tam, kde je prostor skutečně vzácný.
KANLUX OFIS LED je světlo navržené s ohledem na Vaše pohodlí – od prvního zapojení až po každodenní provoz.

KIENO

KANLUX KIENO LED je řada svítidel, která spojuje mimořádnou světelnou účinnost s elegantním, moderním designem. Byla vytvořena s ohledem na veřejné a kancelářské prostory i všechna místa, kde je klíčová vysoká kvalita osvětlení. Svítidlo poskytuje intenzivní, rovnoměrně rozptýlené světlo. Díky širokému rozsahu parametrů, decentnímu designu a pokročilé řídicí technologii je KANLUX KIENO LED ideálním řešením pro systémy inteligentního řízení osvětlení. Přizpůsobí se i těm nejnáročnějším interiérům a splňuje nejvyšší požadavky na funkčnost i estetiku.

ADTR

Ramki KANLUX ADTR představují univerzální řešení kompatibilní se všemi LED panely značky Kanlux i s většinou panelů dostupných na trhu. Umožňují rychlou a estetickou nástěnnou montáž. Jsou připraveny k použití bez předchozího šroubování – to znamená úsporu času a záruku perfektního vizuálního výsledku. Dostupné v různých barvách a velikostech, umožňují harmonické sladění s interiérem bez ohledu na typ stropu. Ideálně se hodí ke svítidlům jako Kanlux BRAVO, Kanlux BLINGO nebo Kanlux OFIS S, čímž zajišťují stylistickou i funkční jednotnost v každém osvětlovacím projektu.

GYMSON LED

KANLUX GYMSON LED je řada svítidel navržená pro speciální použití. Zesílená konstrukce zajišťuje vysokou odolnost proti nárazům díky čemuž jsou ideální volbou pro náročná prostředí. Kromě vynikající světelné účinnosti, umožňuje použití komponentů nejvyšší kvality těmto svítidlům obstát i v těch nejnáročnějších projektech. Skvěle se hodí do tělocvičen, sportovních hal a všude tam, kde je klíčová odolnost proti přímým nárazům..

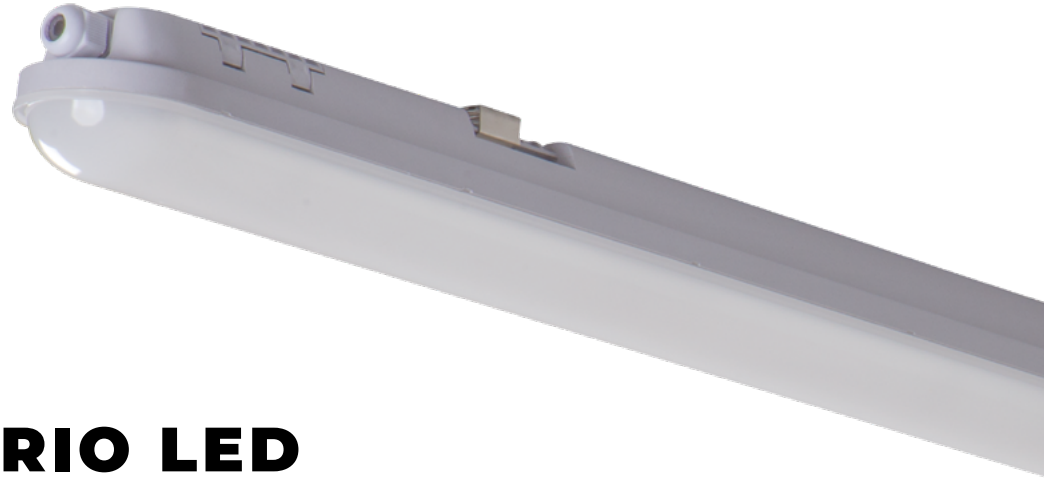

FUTURIO LED

KANLUX FUTURIO LED je řada hermetických svítidel, která stanovuje nový standard v technickém osvětlení. Spojuje špičkovou kvalitu s vynikajícími světelnými parametry a moderní optickou soustavou, čímž vytváří odolné a spolehlivé řešení. Svítidla FUTURIO LED jsou vyráběna v Polsku ve výrobním závodě Kanlux a splňují i ty nejvyšší nároky. Díky promyšlené konstrukci je zajištěn snadný a rychlý přístup ke klíčovým připojovacím prvkům což umožňuje montáž za méně než 3 minuty – a výrazně tak zvyšuje efektivitu instalace.

AMPLINE

KANLUX AMPLINE je ekonomický systém lineárních svítidel navržený pro použití v obchodech, dílnách a průmyslových halách. Jeho konstrukce umožňuje snadné spojování do linií a přizpůsobení konfigurace specifickým požadavkům daného projektu. V kombinaci s LED zářivkami T8 z nabídky Kanlux, umožňuje tento systém přesné nastavení výkonu a barvy světla čímž zajišťuje optimální světelné parametry pro různá pracovní prostředí.

Kanlux
FACTORY

HIERRO LED
lineární LED svítidlo

Kanlux Hierro LED jsou svítidla vytvořená pro náročné profesionály, kteří si cení vynikajících světelných parametrů a moderních řešení. Umožňují navrhovat energeticky úsporné, pokročilé osvětlovací systémy a zároveň zaujmou neotřelou estetikou. Jejich jedinečný design nejen podtrhuje charakter interiéru, ale také mu dodává moderní výraz. Celkový dojem završuje široká nabídka možností řízení, která umožňuje inteligentní a přesné ovládání světla v jakémkoli prostoru.

Kanlux
FACTORY

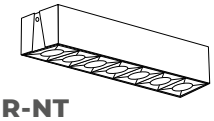

HR-NT
přisazená verze

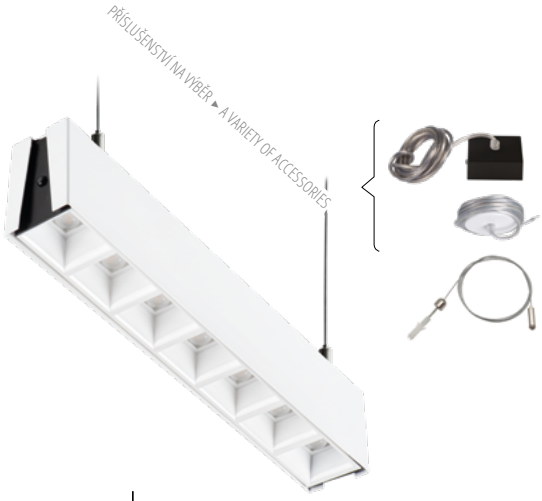

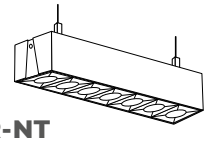

HR-NT
závěsná verze

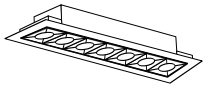

HR-PT
vestavná verze

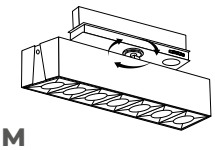

HR-RM
verze do lišty
STANDARD 340°

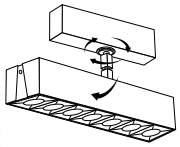

HR-NTFX
přisazená verze
FLEX 340° / 90° (volitelné)

Kanlux HIERRO LED legenda

HR	HIERRO LED
HRD	HIERRO LED DALI
HRC	HIERRO LED CASAMBI READY

WW	3000K Ra ≥ 80
WN	3500K Ra ≥ 80
NW	4000K Ra ≥ 80

PT	vestavná verze
NT	přisazená verze
HIERRO +ALIN CORD +ROPE	závěsná verze
RM	verze do lištového systému

NÁZEV ŘADY | BARVA SVĚTLA | TYP MONTÁŽE

HR-LH-WN8-B-NT-SE

DÉLKA DÉLKA | VÝKON | VYZAŘOVACÍ ÚHEL | BARVA KORPUSU | MOŽNOSTI

[mm]	VERZE | VERSION		
	NT	PT	RM
S	290mm	315mm	290mm
M	570mm	595mm	570mm
L	850mm	875mm	850mm

	[VA]	[lm]
S	9-14W	1150-1700lm
M	18-23W	2350-3350lm
L	23-42W	2700-4600lm

„	50°
8	80°

W	BÍLÁ
B	ČERNÁ
WB	korpus bílý/ rastr černý
BW	korpus černý/ rastr bílý

SE	senzor pohybu
AW	nouzový modul

3 ROZMĚRY

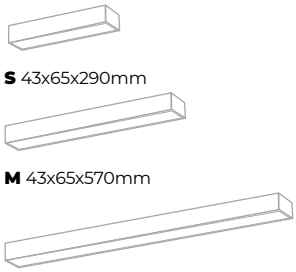

S 43x65x290mm

M 43x65x570mm

L 43x65x850mm

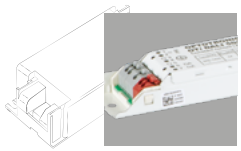

ZNAČKOVÉ DIODY A NAPAJEČE OSRAM/TRIDONIC

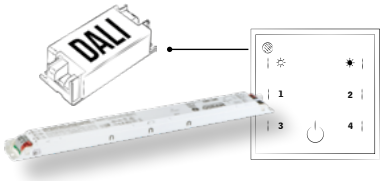

VOLITELNĚ ŘÍZENÍ DALI

NOVÁ GENERACE RASTRU OMEZUJÍCÍ EFEKT OSLNĚNÍ

DVĚ BARVY RASTRU A VERZE MIX NA OBJEDNÁVKU

BÍLÁ ČERNÁ BÍLO/ ČERNÁ

TŘI BARVY SVĚTLA A MOŽNOST PROVEDENÍ S FUNKCÍ TUNABLE WHITE

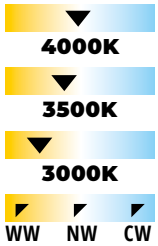

COLOR option

LIBOVOLNÁ PERSONALIZACE BARVY KORPUSU

WW NW CW changeable COLOUR temperature

MOŽNOST PROVEDENÍ S FUNKCÍ TUNABLE WHITE

ŠEST VERZÍ

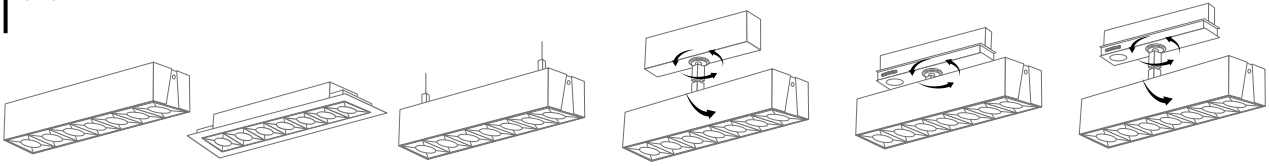

PŘISAZENÁ VESTAVNÁ ZÁVĚSNÁ PŘISAZENÁ FLEX 340° 90° MONTÁŽ DO LIŠTY STANDARD 340° MONTÁŽ DO LIŠTY FLEX 340° 90°

Kanlux

FACTORY

MADE IN POLAND

5 WARRANTY 5 years

BRANDED components

up to 140 lm/W

Přizpůsobíme světlo Vašim potřebám.

custom product

MOŽNOST KOMBINACE BAREV
A ÚPRAVY SVĚTELNÝCH PARAMETRŮ SVÍTIDEL

Kanlux HIERRO LED přisazený HR-NT

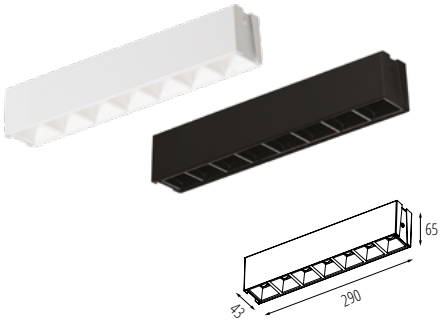

			[lm]	[W]	[K]
BÍLÁ	36940	HR-SL-WW-W-NT	**1150lm**	**9W**	**3000K**
	36941	HR-SH-WW-W-NT	**1650lm**	**14W**	**3000K**
	36956	HR-SL-WN-W-NT	**1200lm**	**9W**	**3500K**
	36957	HR-SH-WN-W-NT	**1700lm**	**14W**	**3500K**
	36972	HR-SL-NW-W-NT	**1250lm**	**9W**	**4000K**
	36973	HR-SH-NW-W-NT	**1700lm**	**14W**	**4000K**
ČERNÁ	36948	HR-SL-WW-B-NT	**1050lm**	**9W**	**3000K**
	36949	HR-SH-WW-B-NT	**1450lm**	**14W**	**3000K**
	36964	HR-SL-WN-B-NT	**1050lm**	**9W**	**3500K**
	36965	HR-SH-WN-B-NT	**1500lm**	**14W**	**3500K**
	36980	HR-SL-NW-B-NT	**1100lm**	**9W**	**4000K**
	36981	HR-SH-NW-B-NT	**1550lm**	**14W**	**4000K**

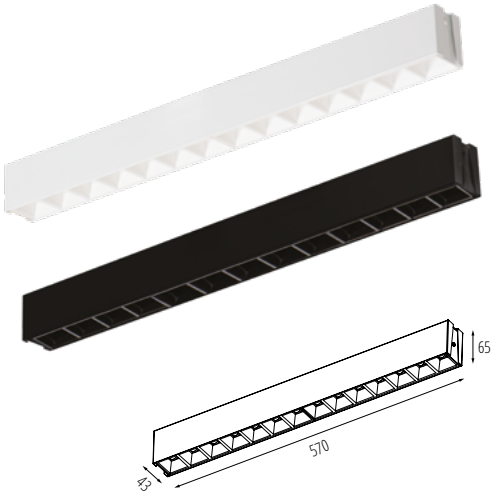

			[lm]	[W]	[K]
BÍLÁ	36942	HR-ML-WW-W-NT	**2350lm**	**18W**	**3000K**
	36943	HR-MM-WW-W-NT	**2850lm**	**23W**	**3000K**
	36944	HR-MH-WW-W-NT	**3300lm**	**28W**	**3000K**
	36958	HR-ML-WN-W-NT	**2450lm**	**18W**	**3500K**
	36959	HR-MM-WN-W-NT	**3000lm**	**23W**	**3500K**
	36960	HR-MH-WN-W-NT	**3450lm**	**28W**	**3500K**
	36974	HR-ML-NW-W-NT	**2150lm**	**18W**	**4000K**
	36975	HR-MM-NW-W-NT	**2600lm**	**23W**	**4000K**
	36976	HR-MH-NW-W-NT	**3000lm**	**28W**	**4000K**
ČERNÁ	36966	HR-ML-WW-B-NT	**2100lm**	**18W**	**3000K**
	36967	HR-MM-WW-B-NT	**2500lm**	**23W**	**3000K**
	36968	HR-MH-WW-B-NT	**2900lm**	**28W**	**3000K**
	36950	HR-ML-WN-B-NT	**2400lm**	**18W**	**3500K**
	36951	HR-MM-WN-B-NT	**2900lm**	**23W**	**3500K**
	36952	HR-MH-WN-B-NT	**3350lm**	**28W**	**3500K**
	36982	HR-ML-NW-B-NT	**2200lm**	**18W**	**4000K**
	36983	HR-MM-NW-B-NT	**2650lm**	**23W**	**4000K**
	36984	HR-MH-NW-B-NT	**3050lm**	**28W**	**4000K**

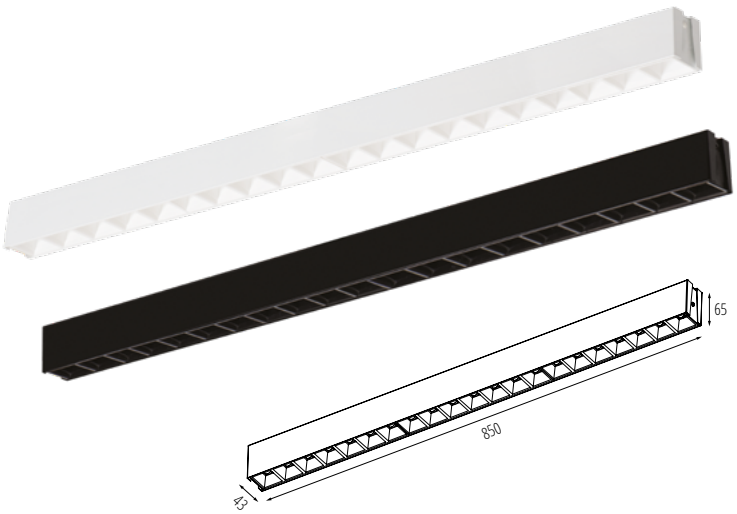

			[lm]	[W]	[K]
BÍLÁ	36945	HR-LL-WW-W-NT	**3000lm**	**23W**	**3000K**
	36946	HR-LM-WW-W-NT	**4000lm**	**32W**	**3000K**
	36947	HR-LH-WW-W-NT	**4950lm**	**42W**	**3000K**
	36977	HR-LL-WN-W-NT	**2700lm**	**23W**	**3500K**
	36978	HR-LM-WN-W-NT	**3650lm**	**32W**	**3500K**
	36979	HR-LH-WN-W-NT	**4500lm**	**42W**	**3500K**
	36961	HR-LL-NW-W-NT	**3150lm**	**23W**	**4000K**
	36962	HR-LM-NW-W-NT	**4200lm**	**32W**	**4000K**
	36963	HR-LH-NW-W-NT	**5150lm**	**42W**	**4000K**
ČERNÁ	36969	HR-LL-WW-B-NT	**2650lm**	**23W**	**3000K**
	36970	HR-LM-WW-B-NT	**3550lm**	**32W**	**3000K**
	36971	HR-LH-WW-B-NT	**4350lm**	**42W**	**3000K**
	36953	HR-LL-WN-B-NT	**3050lm**	**23W**	**3500K**
	36954	HR-LM-WN-B-NT	**4100lm**	**32W**	**3500K**
	36955	HR-LH-WN-B-NT	**5050lm**	**42W**	**3500K**
	36985	HR-LL-NW-B-NT	**2800lm**	**23W**	**4000K**
	36986	HR-LM-NW-B-NT	**3750lm**	**32W**	**4000K**
	36987	HR-LH-NW-B-NT	**4600lm**	**42W**	**4000K**

Kanlux HIERRO LED přisazený HR-NT DALI

VE VERZI S OVLÁDÁNÍM **DALI**

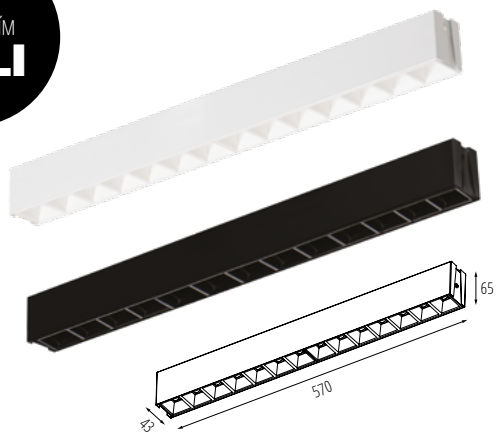

			[lm]	(W)	
BÍLÁ	36988	HRD-ML-WW-W-NT	**2350lm**	18W	3000K
	36989	HRD-MM-WW-W-NT	**2850lm**	23W	3000K
	36990	HRD-MH-WW-W-NT	**3300lm**	28W	3000K
	37012	HRD-ML-WN-W-NT	**2150lm**	18W	3500K
	37013	HRD-MM-WN-W-NT	**2600lm**	23W	3500K
	37014	HRD-MH-WN-W-NT	**3000lm**	28W	3500K
	37000	HRD-ML-NW-W-NT	**2450lm**	18W	4000K
	37001	HRD-MM-NW-W-NT	**3000lm**	23W	4000K
	37002	HRD-MH-NW-W-NT	**3450lm**	28W	4000K
ČERNÁ	37006	HRD-ML-WN-B-NT	**2100lm**	18W	3000K
	37007	HRD-MM-WN-B-NT	**2500lm**	23W	3000K
	37008	HRD-MH-WN-B-NT	**2900lm**	28W	3000K
	36994	HRD-ML-WW-B-NT	**2400lm**	18W	3500K
	36995	HRD-MM-WW-B-NT	**2900lm**	23W	3500K
	36996	HRD-MH-WW-B-NT	**3350lm**	28W	3500K
	37018	HRD-ML-NW-B-NT	**2200lm**	18W	4000K
	37019	HRD-MM-NW-B-NT	**2650lm**	23W	4000K
	37020	HRD-MH-NW-B-NT	**3050lm**	28W	4000K

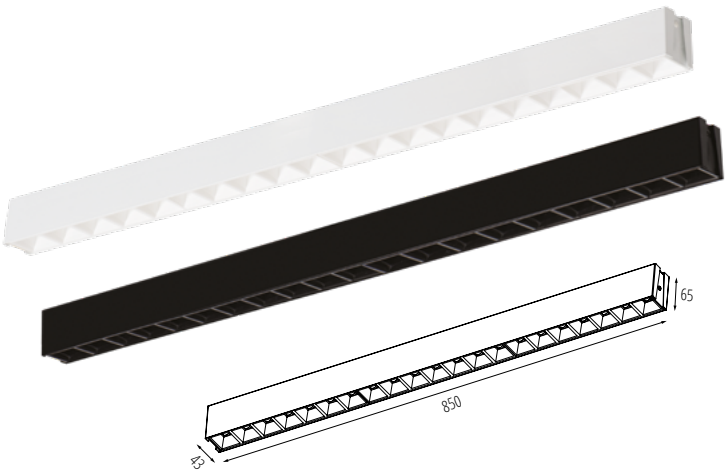

			[lm]	(W)	
BÍLÁ	36991	HRD-LL-WW-W-NT	**3000lm**	23W	3000K
	36992	HRD-LM-WW-W-NT	**4000lm**	32W	3000K
	36993	HRD-LH-WW-W-NT	**4950lm**	42W	3000K
	37003	HRD-LL-WN-W-NT	**3150lm**	23W	3500K
	37004	HRD-LM-WN-W-NT	**4200lm**	32W	3500K
	37005	HRD-LH-WN-W-NT	**5150lm**	42W	3500K
	37015	HRD-LL-NW-W-NT	**2700lm**	23W	4000K
	37016	HRD-LM-NW-W-NT	**3650lm**	32W	4000K
	37017	HRD-LH-NW-W-NT	**4500lm**	42W	4000K
ČERNÁ	36997	HRD-LL-WW-B-NT	**3000lm**	23W	3000K
	36998	HRD-LM-WW-B-NT	**4100lm**	32W	3000K
	36999	HRD-LH-WW-B-NT	**5050lm**	42W	3000K
	37009	HRD-LL-WN-B-NT	**2650lm**	23W	3500K
	37010	HRD-LM-WN-B-NT	**3550lm**	32W	3500K
	37011	HRD-LH-WN-B-NT	**4350lm**	42W	3500K
	37021	HRD-LL-NW-B-NT	**2800lm**	23W	4000K
	37022	HRD-LM-NW-B-NT	**3750lm**	32W	4000K
	37023	HRD-LH-NW-B-NT	**4600lm**	42W	4000K

Kanlux HIERRO LED PŘÍSLUŠENSTVÍ

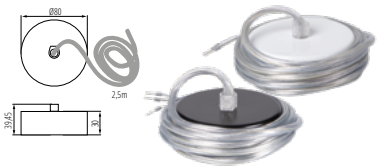

BÍLÁ	32540	ALIN CORD 1F-W
	32543	ALIN CORD DALI 1F-W
ČERNÁ	32541	ALIN CORD 1F-B
	32544	ALIN CORD DALI 1F-B

BÍLÁ	32534	ALIN CORD SQ 1F-W
	32537	ALIN CORD SQ DA 1F-W
ČERNÁ	32535	ALIN CORD SQ 1F-B
	32538	ALIN CORD SQ DA 1F-B

07871
ROPE-NT 150 SINGLE

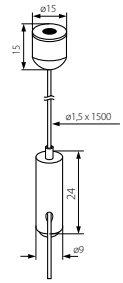

Kanlux HIERRO LED vestavný HR-PT

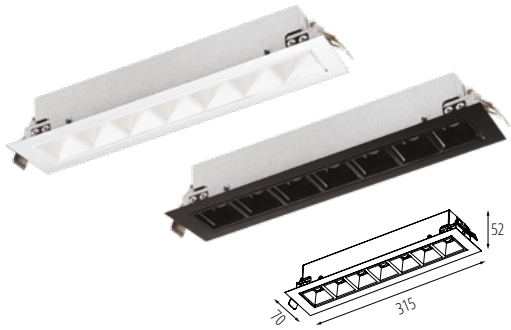

			[lm]	(W)	
BÍLÁ	37024	HR-SL-WW-W-PT	**1150lm**	9W	3000K
BÍLÁ	37025	HR-SH-WW-W-PT	**1650lm**	14W	3000K
BÍLÁ	37040	HR-SL-WN-W-PT	**1200lm**	9W	3500K
BÍLÁ	37041	HR-SH-WN-W-PT	**1700lm**	14W	3500K
BÍLÁ	37056	HR-SL-NW-W-PT	**1250lm**	9W	4000K
BÍLÁ	37057	HR-SH-NW-W-PT	**1700lm**	14W	4000K
ČERNÁ	37032	HR-SL-WW-B-PT	**1050lm**	9W	3000K
ČERNÁ	37033	HR-SH-WW-B-PT	**1450lm**	14W	3000K
ČERNÁ	37048	HR-SL-WN-B-PT	**1050lm**	9W	3500K
ČERNÁ	37049	HR-SH-WN-B-PT	**1500lm**	14W	3500K
ČERNÁ	37064	HR-SL-NW-B-PT	**1100lm**	9W	4000K
ČERNÁ	37065	HR-SH-NW-B-PT	**1550lm**	14W	4000K

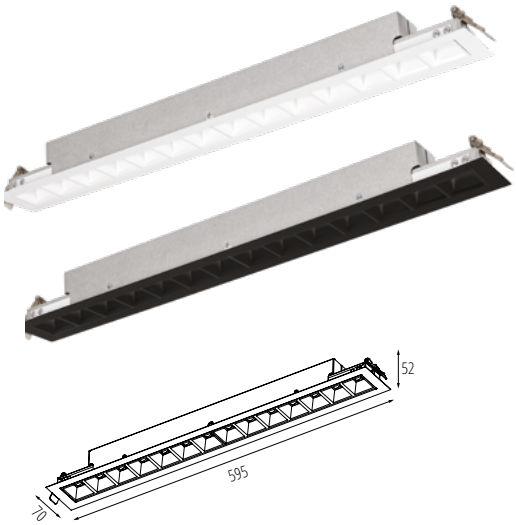

			[lm]	(W)	
BÍLÁ	37026	HR-ML-WW-W-PT	**2350lm**	18W	3000K
BÍLÁ	37027	HR-MM-WW-W-PT	**2850lm**	23W	3000K
BÍLÁ	37028	HR-MH-WW-W-PT	**3300lm**	28W	3000K
BÍLÁ	37042	HR-ML-WN-W-PT	**2400lm**	18W	3500K
BÍLÁ	37043	HR-MM-WN-W-PT	**2900lm**	23W	3500K
BÍLÁ	37044	HR-MH-WN-W-PT	**3350lm**	28W	3500K
BÍLÁ	37058	HR-ML-NW-W-PT	**2450lm**	18W	4000K
BÍLÁ	37059	HR-MM-NW-W-PT	**3000lm**	23W	4000K
BÍLÁ	37060	HR-MH-NW-W-PT	**3450lm**	28W	4000K
ČERNÁ	37034	HR-ML-WW-B-PT	**2100lm**	18W	3000K
ČERNÁ	37035	HR-MM-WW-B-PT	**2500lm**	23W	3000K
ČERNÁ	37036	HR-MH-WW-B-PT	**2900lm**	28W	3000K
ČERNÁ	37050	HR-ML-WN-B-PT	**2150lm**	18W	3500K
ČERNÁ	37051	HR-MM-WN-B-PT	**2600lm**	23W	3500K
ČERNÁ	37052	HR-MH-WN-B-PT	**3000lm**	28W	3500K
ČERNÁ	37066	HR-ML-NW-B-PT	**2200lm**	18W	4000K
ČERNÁ	37067	HR-MM-NW-B-PT	**2650lm**	23W	4000K
ČERNÁ	37068	HR-MH-NW-B-PT	**3050lm**	28W	4000K

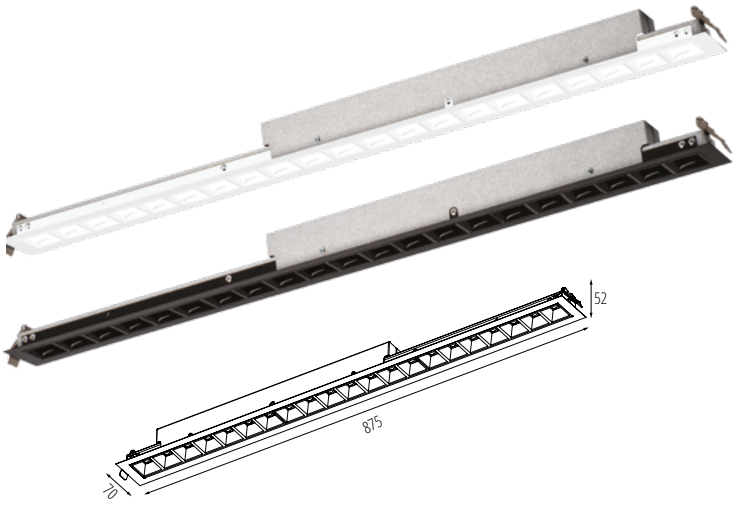

			[lm]	(W)	
BÍLÁ	37029	HR-LL-WW-W-PT	**3000lm**	23W	3000K
BÍLÁ	37030	HR-LM-WW-W-PT	**4000lm**	32W	3000K
BÍLÁ	37031	HR-LH-WW-W-PT	**4950lm**	42W	3000K
BÍLÁ	37045	HR-LL-WN-W-PT	**3050lm**	23W	3500K
BÍLÁ	37046	HR-LM-WN-W-PT	**4100lm**	32W	3500K
BÍLÁ	37047	HR-LH-WN-W-PT	**5050lm**	42W	3500K
BÍLÁ	37061	HR-LL-NW-W-PT	**3150lm**	23W	4000K
BÍLÁ	37062	HR-LM-NW-W-PT	**4200lm**	32W	4000K
BÍLÁ	37063	HR-LH-NW-W-PT	**5150lm**	42W	4000K
ČERNÁ	37037	HR-LL-WW-B-PT	**2650lm**	23W	3000K
ČERNÁ	37038	HR-LM-WW-B-PT	**3550lm**	32W	3000K
ČERNÁ	37039	HR-LH-WW-B-PT	**4350lm**	42W	3000K
ČERNÁ	37053	HR-LL-WN-B-PT	**2700lm**	23W	3500K
ČERNÁ	37054	HR-LM-WN-B-PT	**3650lm**	32W	3500K
ČERNÁ	37055	HR-LH-WN-B-PT	**4500lm**	42W	3500K
ČERNÁ	37069	HR-LL-NW-B-PT	**2800lm**	23W	4000K
ČERNÁ	37070	HR-LM-NW-B-PT	**3750lm**	32W	4000K
ČERNÁ	37071	HR-LH-NW-B-PT	**4600lm**	42W	4000K

Kanlux HIERRO LED vestavný HR-PT DALI

VE VERZI S OVLÁDÁNÍM **DALI**

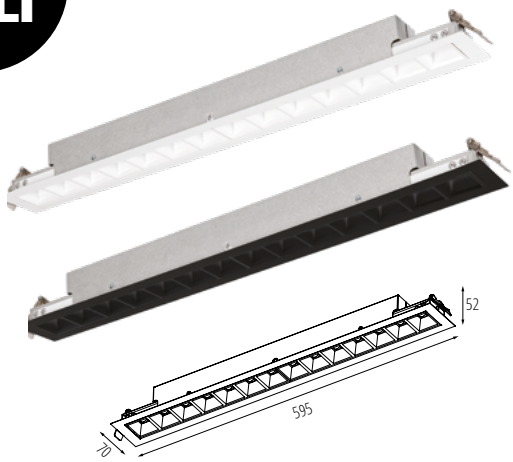

			[lm]	(W)	
BÍLÁ	37072	HRD-ML-WW-W-PT	**2350lm**	18W	3000K
	37073	HRD-MM-WW-W-PT	**2850lm**	23W	3000K
	37074	HRD-MH-WW-W-PT	**3300lm**	28W	3000K
	37084	HRD-ML-WN-W-PT	**2400lm**	18W	3500K
	37085	HRD-MM-WN-W-PT	**2900lm**	23W	3500K
	37086	HRD-MH-WN-W-PT	**3350lm**	28W	3500K
	37096	HRD-ML-NW-W-PT	**2450lm**	18W	4000K
	37097	HRD-MM-NW-W-PT	**3000lm**	23W	4000K
	37098	HRD-MH-NW-W-PT	**3450lm**	28W	4000K
ČERNÁ	37078	HRD-ML-WW-B-PT	**2100lm**	18W	3000K
	37079	HRD-MM-WW-B-PT	**2500lm**	23W	3000K
	37080	HRD-MH-WW-B-PT	**2900lm**	28W	3000K
	37090	HRD-ML-WN-B-PT	**2150lm**	18W	3500K
	37091	HRD-MM-WN-B-PT	**2600lm**	23W	3500K
	37092	HRD-MH-WN-B-PT	**3000lm**	28W	3500K
	37102	HRD-ML-NW-B-PT	**2200lm**	18W	4000K
	37103	HRD-MM-NW-B-PT	**2650lm**	23W	4000K
	37104	HRD-MH-NW-B-PT	**3050lm**	28W	4000K

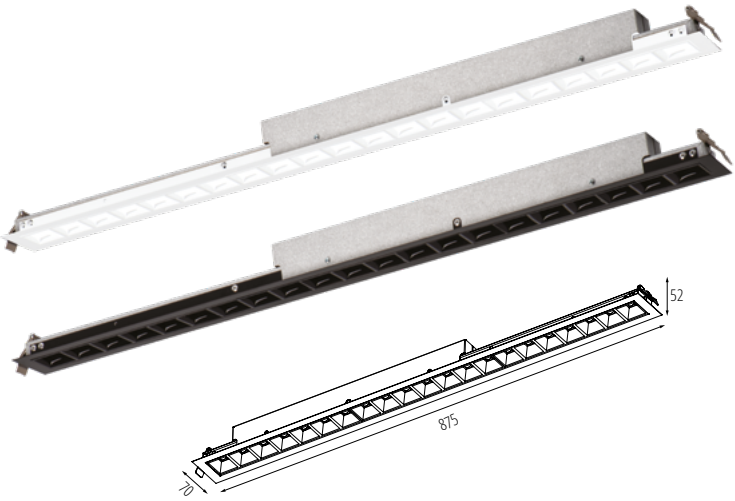

			[lm]	(W)	
BÍLÁ	37075	HRD-LL-WW-W-PT	**3000lm**	23W	3000K
	37076	HRD-LM-WW-W-PT	**4000lm**	32W	3000K
	37077	HRD-LH-WW-W-PT	**4950lm**	42W	3000K
	37087	HRD-LL-WN-W-PT	**3050lm**	23W	3500K
	37088	HRD-LM-WN-W-PT	**4100lm**	32W	3500K
	37089	HRD-LH-WN-W-PT	**5050lm**	42W	3500K
	37099	HRD-LL-NW-W-PT	**3150lm**	23W	4000K
	37100	HRD-LM-NW-W-PT	**4200lm**	32W	4000K
	37101	HRD-LH-NW-W-PT	**5150lm**	42W	4000K
ČERNÁ	37081	HRD-LL-WW-B-PT	**2650lm**	23W	3000K
	37082	HRD-LM-WW-B-PT	**3550lm**	32W	3000K
	37083	HRD-LH-WW-B-PT	**4350lm**	42W	3000K
	37093	HRD-LL-WN-B-PT	**2700lm**	23W	3500K
	37094	HRD-LM-WN-B-PT	**3650lm**	32W	3500K
	37095	HRD-LH-WN-B-PT	**4500lm**	42W	3500K
	37105	HRD-LL-NW-B-PT	**2800lm**	23W	4000K
	37106	HRD-LM-NW-B-PT	**3750lm**	32W	4000K
	37107	HRD-LH-NW-B-PT	**4600lm**	42W	4000K

Kanlux HIERRO LED tear HR-RM

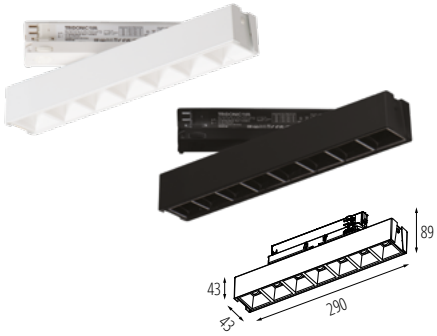

			[lm]	[W]	TC
BÍLÁ	37108	HR-SL-WW-W-RM	**1150lm**	**9W**	**3000K**
	37109	HR-SH-WW-W-RM	**1650lm**	**14W**	**3000K**
	37122	HR-SL-WN-W-RM	**1200lm**	**9W**	**3500K**
	37123	HR-SH-WN-W-RM	**1700lm**	**14W**	**3500K**
	37136	HR-SL-NW-W-RM	**1250lm**	**9W**	**4000K**
	37137	HR-SH-NW-W-RM	**1700lm**	**14W**	**4000K**
ČERNÁ	37115	HR-SL-WW-B-RM	**1050lm**	**9W**	**3000K**
	37116	HR-SH-WW-B-RM	**1450lm**	**14W**	**3000K**
	37129	HR-SL-WN-B-RM	**1050lm**	**9W**	**3500K**
	37130	HR-SH-WN-B-RM	**1500lm**	**14W**	**3500K**
	37143	HR-SL-NW-B-RM	**1100lm**	**9W**	**4000K**
	37144	HR-SH-NW-B-RM	**1550lm**	**14W**	**4000K**

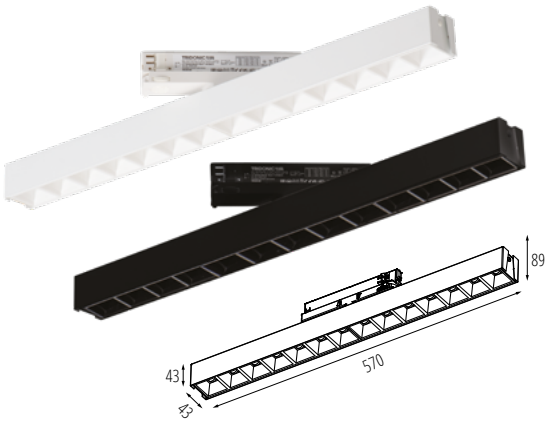

			[lm]	[W]	TC
BÍLÁ	37110	HR-MM-WW-W-RM	**2850lm**	**23W**	**3000K**
	37111	HR-MH-WW-W-RM	**3300lm**	**28W**	**3000K**
	37124	HR-MM-WN-W-RM	**2900lm**	**23W**	**3500K**
	37125	HR-MH-WN-W-RM	**3350lm**	**28W**	**3500K**
	37138	HR-MM-NW-W-RM	**2900lm**	**23W**	**4000K**
	37139	HR-MH-NW-W-RM	**3350lm**	**28W**	**4000K**
ČERNÁ	37117	HR-MM-WW-B-RM	**2500lm**	**23W**	**3000K**
	37118	HR-MH-WW-B-RM	**2900lm**	**28W**	**3000K**
	37131	HR-MM-WN-B-RM	**2600lm**	**23W**	**3500K**
	37132	HR-MH-WN-B-RM	**3000lm**	**28W**	**3500K**
	37145	HR-MM-NW-B-RM	**2650lm**	**23W**	**4000K**
	37146	HR-MH-NW-B-RM	**3050lm**	**28W**	**4000K**

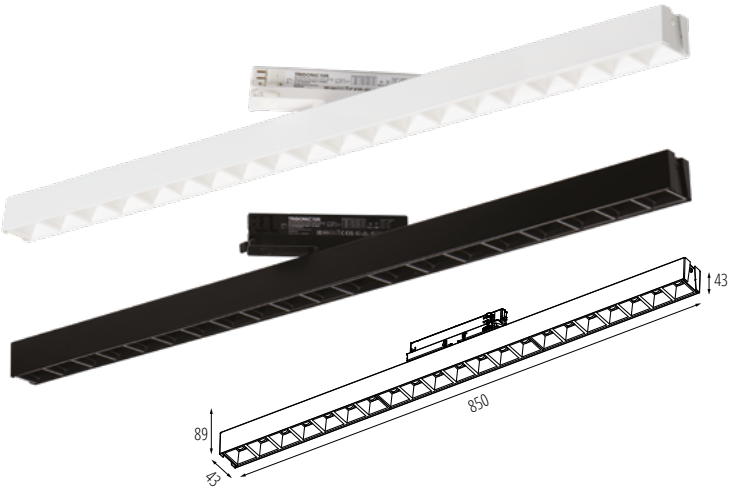

			[lm]	[W]	TC
BÍLÁ	37112	HR-LL-WW-W-RM	**3000lm**	**23W**	**3000K**
	37113	HR-LM-WW-W-RM	**4000lm**	**32W**	**3000K**
	37114	HR-LH-WW-W-RM	**4950lm**	**42W**	**3000K**
	37126	HR-LL-WN-W-RM	**3050lm**	**23W**	**3500K**
	37127	HR-LM-WN-W-RM	**4100lm**	**32W**	**3500K**
	37128	HR-LH-WN-W-RM	**5050lm**	**42W**	**3500K**
	37140	HR-LL-NW-W-RM	**3150lm**	**23W**	**4000K**
	37141	HR-LM-NW-W-RM	**4200lm**	**32W**	**4000K**
	37142	HR-LH-NW-W-RM	**5150lm**	**42W**	**4000K**
ČERNÁ	37119	HR-LL-WW-B-RM	**2650lm**	**23W**	**3000K**
	37120	HR-LM-WW-B-RM	**3550lm**	**32W**	**3000K**
	37121	HR-LH-WW-B-RM	**4350lm**	**42W**	**3000K**
	37133	HR-LL-WN-B-RM	**2700lm**	**23W**	**3500K**
	37134	HR-LM-WN-B-RM	**3650lm**	**32W**	**3500K**
	37135	HR-LH-WN-B-RM	**4500lm**	**42W**	**3500K**
	37147	HR-LL-NW-B-RM	**2800lm**	**23W**	**4000K**
	37148	HR-LM-NW-B-RM	**3750lm**	**32W**	**4000K**
	37149	HR-LH-NW-B-RM	**4600lm**	**42W**	**4000K**

Kanlux
FACTORY

EMPO LED
lineární LED svítidlo

Kanlux EMPO LED je řada svítidel navržená pro efektivní osvětlení komerčních prostor – od obchodů přes skladové haly až po komunikační koridory. Jedná se o inteligentní a ekonomické řešení, které díky modulární konstrukci umožňuje snadné spojování do linií libovolné délky. Flexibilita systému zajišťuje, že se snadno přizpůsobí charakteru a požadavkům každého prostoru a poskytne optimální světelné podmínky.

Kanlux
FACTORY

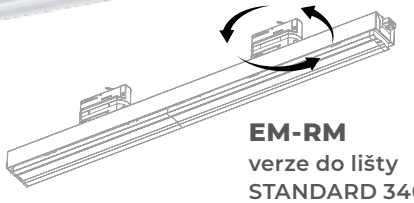

EM-RM
verze do lišty
STANDARD 340°

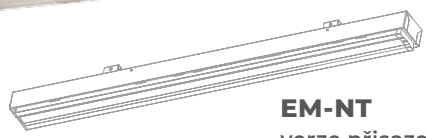

EM-NT
verze přisazená

PŘÍSLUŠENSTVÍ NA VÝBĚR

ALIN CORD NEBO ALIN CORD SQ + ROPE

VERZE URČENÁ PRO PROPOJOVÁNÍ, UMOŽŇUJE VYTVOŘENÍ LINIE LIBOVOLNÉ DÉLKY BEZ NUTNOSTI NAPÁJET KAŽDÝ JEDNOTLIVÝ PRVEK ZVLÁŠŤ.

Kanlux EMPO LED **legenda**

	[VA]	[lm]
SL	30 W	4200 lm
SM	40 W	6200 lm
SH	50 W	8100 lm
ML	40 W	6300 lm
MM	60 W	9300 lm
MH	80 W	12200 lm
LL	50 W	8400 lm
LM	80 W	12400 lm
LH	110 W	16250 lm
LHH	140 W	19950 lm

EP	EMPO LED
EPD	EMPO LED DALI

S	1142mm
M	1702mm
L	2262mm

NW	**4000K** Ra ≥ 80

W	BÍLÁ
B	ČERNÁ

NÁZEV ŘADY | DÉLKA | BARVA SVĚTLA | BARVA KORPUSU

EP-C-LH-NW-60-B-NT

VERZE SE SPOJKOU | VÝKON | VYZAŘOVACÍ ÚHEL | TYP MONTÁŽE

L	nízký výkon
M	střední výkon
H	vysoký výkon
HH	extra vysoký výkon

60	60°
90	90°

NT	přisazená verze
RM	verze do lištového systému

TŘI DÉLKY:

S 42X50X1142MM
M 42X50X1702MM
L 42x50x2262MM

VYSOCE KVALITNÍ LED MODUL

ZNAČKOVÉ DIODY A NAPAJEČE OSRAM/TRIDONIC

VOLITĚLNĚ ŘÍZENÍ DALI

NOVÁ GENERACE DIFUZORU ZVYŠUJÍCÍ ÚČINNOST SVÍTIDLA

DVĚ BARVY KORPUSU

BÍLÁ

ČERNÁ

DVĚ BARVY SVĚTLA A MOŽNOST PROVEDENÍ S FUNKCÍ TUNABLE WHITE

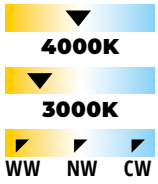

DVĚ VERZE OPTIKY

ČOČKA

ČOČKA

DVĚ VERZE

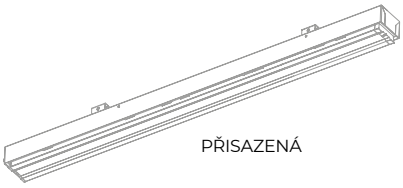

PŘISAZENÁ

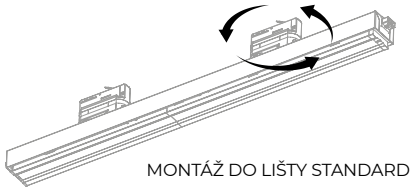

MONTÁŽ DO LIŠTY STANDARD 340°

Kanlux
FACTORY

MADE IN POLAND

5 WARRANTY 5 years

BRANDED components

Přizpůsobíme světlo Vašim potřebám.

NAKONFIGURUJTE SI IDEÁLNÍ SVÍTIDLO SAMI

CONFIGURATOR

Vyrobíme pro Vás ideální svítidlo. Vytvořte si ho s pomocí našeho konfigurátoru.

custom product

VÝBĚR PARAMETRŮ PODLE POTŘEB PROJEKTU

Kanlux EMPO LED přisazený **W NT**

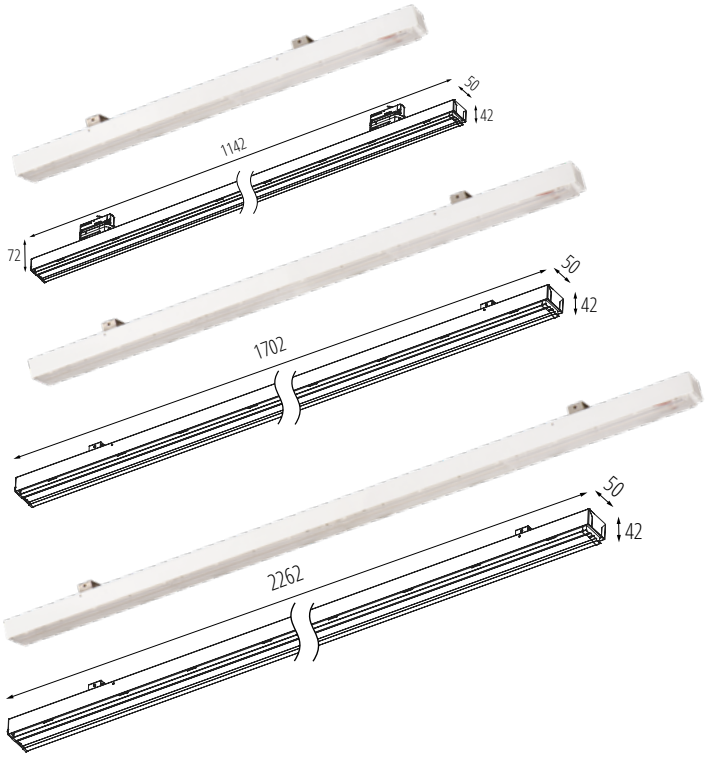

			[lm]		
BÍLÁ	37400	EP-SL-NW-90-W-NT	**4200**	30	4000
	37420	EP-SL-NW-60-W-NT	**4200**	30	4000
	37401	EP-SM-NW-90-W-NT	**6200**	40	4000
	37421	EP-SM-NW-60-W-NT	**6200**	40	4000
	37402	EP-SH-NW-90-W-NT	**8100**	50	4000
	37422	EP-SH-NW-60-W-NT	**8100**	50	4000
	37403	EP-ML-NW-90-W-NT	**6300**	40	4000
	37423	EP-ML-NW-60-W-NT	**6300**	40	4000
	37404	EP-MM-NW-90-W-NT	**9300**	60	4000
	37424	EP-MM-NW-60-W-NT	**9300**	60	4000
	37405	EP-MH-NW-90-W-NT	**12200**	80	4000
	37425	EP-MH-NW-60-W-NT	**12200**	80	4000
	37406	EP-LL-NW-90-W-NT	**8400**	50	4000
	37426	EP-LL-NW-60-W-NT	**8400**	50	4000
	37407	EP-LM-NW-90-W-NT	**12400**	80	4000
	37427	EP-LM-NW-60-W-NT	**12400**	80	4000
	37408	EP-LH-NW-90-W-NT	**16250**	110	4000
	37428	EP-LH-NW-60-W-NT	**16250**	110	4000
	37409	EP-LHH-NW-90-W-NT	**19950**	140	4000
	37429	EP-LHH-NW-60-W-NT	**19950**	140	4000

Kanlux EMPO LED přisazený **B NT**

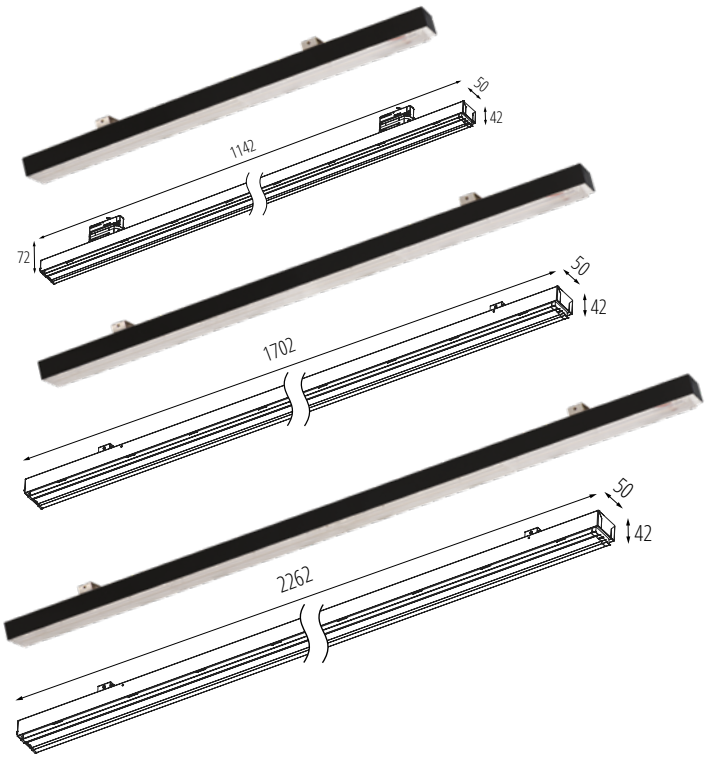

			[lm]		
ČERNÁ	38270	EP-SL-NW-90-B-NT	**4200**	30	4000
	38280	EP-SL-NW-60-B-NT	**4200**	30	4000
	38271	EP-SM-NW-90-B-NT	**6200**	40	4000
	38281	EP-SM-NW-60-B-NT	**6200**	40	4000
	38272	EP-SH-NW-90-B-NT	**8100**	50	4000
	38282	EP-SH-NW-60-B-NT	**8100**	50	4000
	38273	EP-ML-NW-90-B-NT	**6300**	40	4000
	38283	EP-ML-NW-60-B-NT	**6300**	40	4000
	38274	EP-MM-NW-90-B-NT	**9300**	60	4000
	38284	EP-MM-NW-60-B-NT	**9300**	60	4000
	38275	EP-MH-NW-90-B-NT	**12200**	80	4000
	38285	EP-MH-NW-60-B-NT	**12200**	80	4000
	38276	EP-LL-NW-90-B-NT	**8400**	50	4000
	38286	EP-LL-NW-60-B-NT	**8400**	50	4000
	38277	EP-LM-NW-90-B-NT	**12400**	80	4000
	38287	EP-LM-NW-60-B-NT	**12400**	80	4000
	38278	EP-LH-NW-90-B-NT	**16250**	110	4000
	38288	EP-LH-NW-60-B-NT	**16250**	110	4000
	38279	EP-LHH-NW-90-B-NT	**19950**	140	4000
	38289	EP-LHH-NW-60-B-NT	**19950**	140	4000

Kanlux EMPO LED přisazený C ... W NT

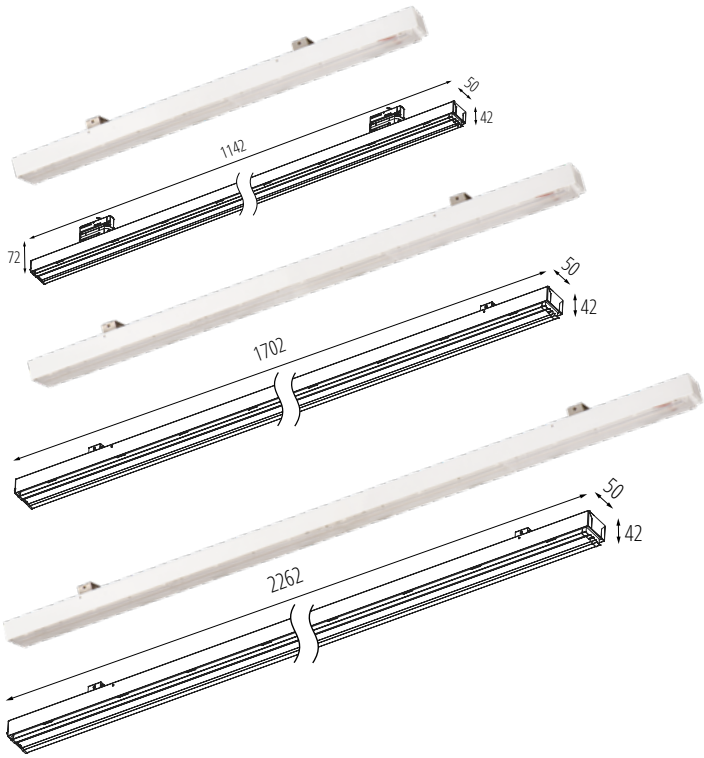

			[lm]	[W]	[K]
BÍLÁ	38290	EP-C-SL-NW-90-W-NT	**4200**	30	4000
	38300	EP-C-SL-NW-60-W-NT	**4200**	30	4000
	38291	EP-C-SM-NW-90-W-NT	**6200**	40	4000
	38301	EP-C-SM-NW-60-W-NT	**6200**	40	4000
	38292	EP-C-SH-NW-90-W-NT	**8100**	50	4000
	38302	EP-C-SH-NW-60-W-NT	**8100**	50	4000
	38293	EP-C-LL-NW-90-W-NT	**6300**	40	4000
	38303	EP-C-LM-NW-90-W-NT	**6300**	40	4000
	38294	EP-C-LH-NW-90-W-NT	**9300**	60	4000
	38304	EP-C-LHH-NW-90-W-NT	**9300**	60	4000
	38295	EP-C-SL-NW-60-W-NT	**12200**	80	4000
	38305	EP-C-SM-NW-60-W-NT	**12200**	80	4000
	38296	EP-C-LL-NW-90-W-NT	**8400**	50	4000
	38306	EP-C-LL-NW-60-W-NT	**8400**	50	4000
	38297	EP-C-LM-NW-90-W-NT	**12400**	80	4000
	38307	EP-C-LM-NW-60-W-NT	**12400**	80	4000
	38298	EP-C-LH-NW-90-W-NT	**16250**	110	4000
	38308	EP-C-LH-NW-60-W-NT	**16250**	110	4000
	38299	EP-C-LHH-NW-90-W-NT	**19950**	140	4000
	38309	EP-C-LHH-NW-60-W-NT	**19950**	140	4000

Kanlux EMPO LED přisazený C ... B NT

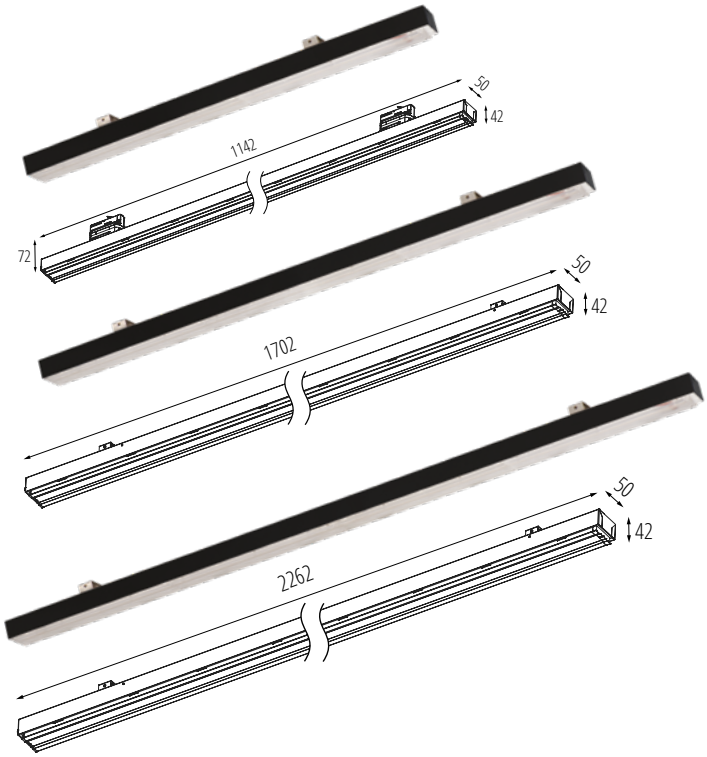

			[lm]	[W]	[K]
ČERNÁ	38310	EP-C-SL-NW-90-B-NT	**4200**	30	4000
	38320	EP-C-SL-NW-60-B-NT	**4200**	30	4000
	38311	EP-C-SM-NW-90-B-NT	**6200**	40	4000
	38321	EP-C-SM-NW-60-B-NT	**6200**	40	4000
	38312	EP-C-SH-NW-90-B-NT	**8100**	50	4000
	38322	EP-C-SH-NW-60-B-NT	**8100**	50	4000
	38313	EP-C-ML-NW-90-B-NT	**6300**	40	4000
	38323	EP-C-ML-NW-60-B-NT	**6300**	40	4000
	38314	EP-C-MM-NW-90-B-NT	**9300**	60	4000
	38324	EP-C-MM-NW-60-B-NT	**9300**	60	4000
	38315	EP-C-MH-NW-90-B-NT	**12200**	80	4000
	38325	EP-C-MH-NW-60-B-NT	**12200**	80	4000
	38316	EP-C-LL-NW-90-B-NT	**8400**	50	4000
	38326	EP-C-LL-NW-60-B-NT	**8400**	50	4000
	38317	EP-C-LM-NW-90-B-NT	**12400**	80	4000
	38327	EP-C-LM-NW-60-B-NT	**12400**	80	4000
	38318	EP-C-LH-NW-90-B-NT	**16250**	110	4000
	38328	EP-C-LH-NW-60-B-NT	**16250**	110	4000
	38319	EP-C-LHH-NW-90-B-NT	**19950**	140	4000
	38329	EP-C-LHH-NW-60-B-NT	**19950**	140	4000

Kanlux EMPO LED přisazený W RM

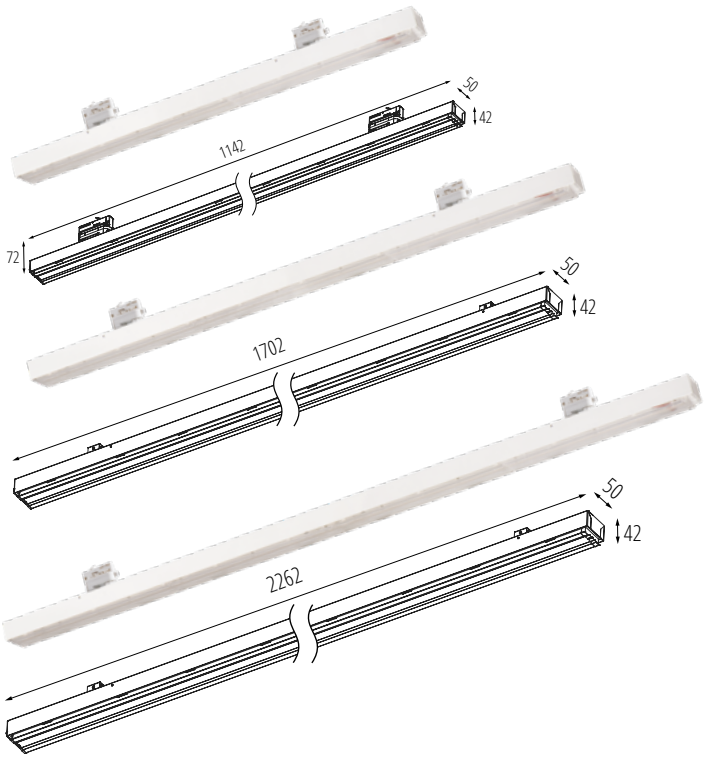

			[lm]	[W]	
BÍLÁ	37430	EP-SL-NW-60-W-RM	**4200**	30	4000
	37410	EP-SL-NW-90-W-RM	**4200**	30	4000
	37431	EP-SM-NW-60-W-RM	**6200**	40	4000
	37411	EP-SM-NW-90-W-RM	**6200**	40	4000
	37432	EP-SH-NW-60-W-RM	**8100**	50	4000
	37412	EP-SH-NW-90-W-RM	**8100**	50	4000
	37433	EP-LM-NW-60-W-RM	**6300**	40	4000
	37413	EP-LM-NW-90-W-RM	**6300**	40	4000
	37434	EP-MH-NW-60-W-RM	**9300**	60	4000
	37414	EP-MH-NW-90-W-RM	**9300**	60	4000
	37435	EP-ML-NW-60-W-RM	**12200**	80	4000
	37415	EP-ML-NW-90-W-RM	**12200**	80	4000
	37436	EP-LL-NW-60-W-RM	**8400**	50	4000
	37416	EP-LL-NW-90-W-RM	**8400**	50	4000
	37437	EP-LM-NW-60-W-RM	**12400**	80	4000
	37417	EP-LM-NW-90-W-RM	**12400**	80	4000
	37438	EP-LH-NW-60-W-RM	**16250**	110	4000
	37418	EP-LH-NW-90-W-RM	**16250**	110	4000
	37439	EP-LHH-NW-60-W-RM	**19950**	140	4000
	37419	EP-LHH-NW-90-W-RM	**19950**	140	4000

Kanlux EMPO LED přisazený B RM

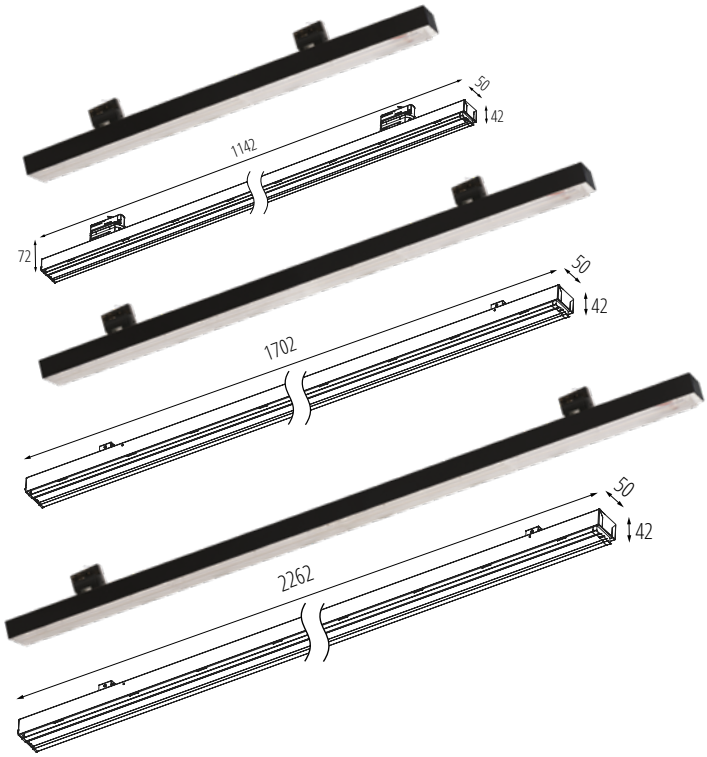

			[lm]	[W]	
ČERNÁ	38346	EP-LH-NW-60-B-RM	**4200**	30	4000
	38347	EP-LH-NW-90-B-RM	**4200**	30	4000
	38348	EP-LHH-NW-60-B-RM	**6200**	40	4000
	38349	EP-LHH-NW-90-B-RM	**6200**	40	4000
	38344	EP-LL-NW-60-B-RM	**8100**	50	4000
	38345	EP-LL-NW-90-B-RM	**8100**	50	4000
	38340	EP-ML-NW-60-B-RM	**6300**	40	4000
	38341	EP-ML-NW-90-B-RM	**6300**	40	4000
	38342	EP-MM-NW-60-B-RM	**9300**	60	4000
	38343	EP-MM-NW-90-B-RM	**9300**	60	4000
	38338	EP-MH-NW-60-B-RM	**12200**	80	4000
	38339	EP-MH-NW-90-B-RM	**12200**	80	4000
	38334	EP-LL-NW-60-B-RM	**8400**	50	4000
	38335	EP-LL-NW-90-B-RM	**8400**	50	4000
	38336	EP-LM-NW-60-B-RM	**12400**	80	4000
	38337	EP-LM-NW-90-B-RM	**12400**	80	4000
	38330	EP-LH-NW-60-B-RM	**16250**	110	4000
	38331	EP-LH-NW-90-B-RM	**16250**	110	4000
	38332	EP-LHH-NW-60-B-RM	**19950**	140	4000
	38333	EP-LHH-NW-90-B-RM	**19950**	140	4000

Kanlux
FACTORY

ALIN LED
lineárne LED svítidlo

Nejkomplexnější řada svítidel z továrny Kanlux, která nabízí neomezené možnosti úprav. Lineární svítidlo s integrovaným LED modulem, umožňuje modifikaci světelných parametrů, délky i typu difuzoru. Díky možnosti přizpůsobení preferencím uživatele a požadavkům konkrétního projektu, představuje toto řešení všestrannou a univerzální volbu.

Kanlux

FACTORY

PŘISAZENÁ

ALIN LED ... NT

VESTAVNÁ

ALIN LED ... PT

PŘÍSLUŠENSTVÍ NA VÝBĚR

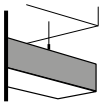

ZÁVĚSNÁ

ALIN LED ... NT + ALIN CORD + ROPE

ALIN LED ... RM

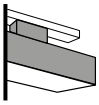

MONTOWANE Do lišty

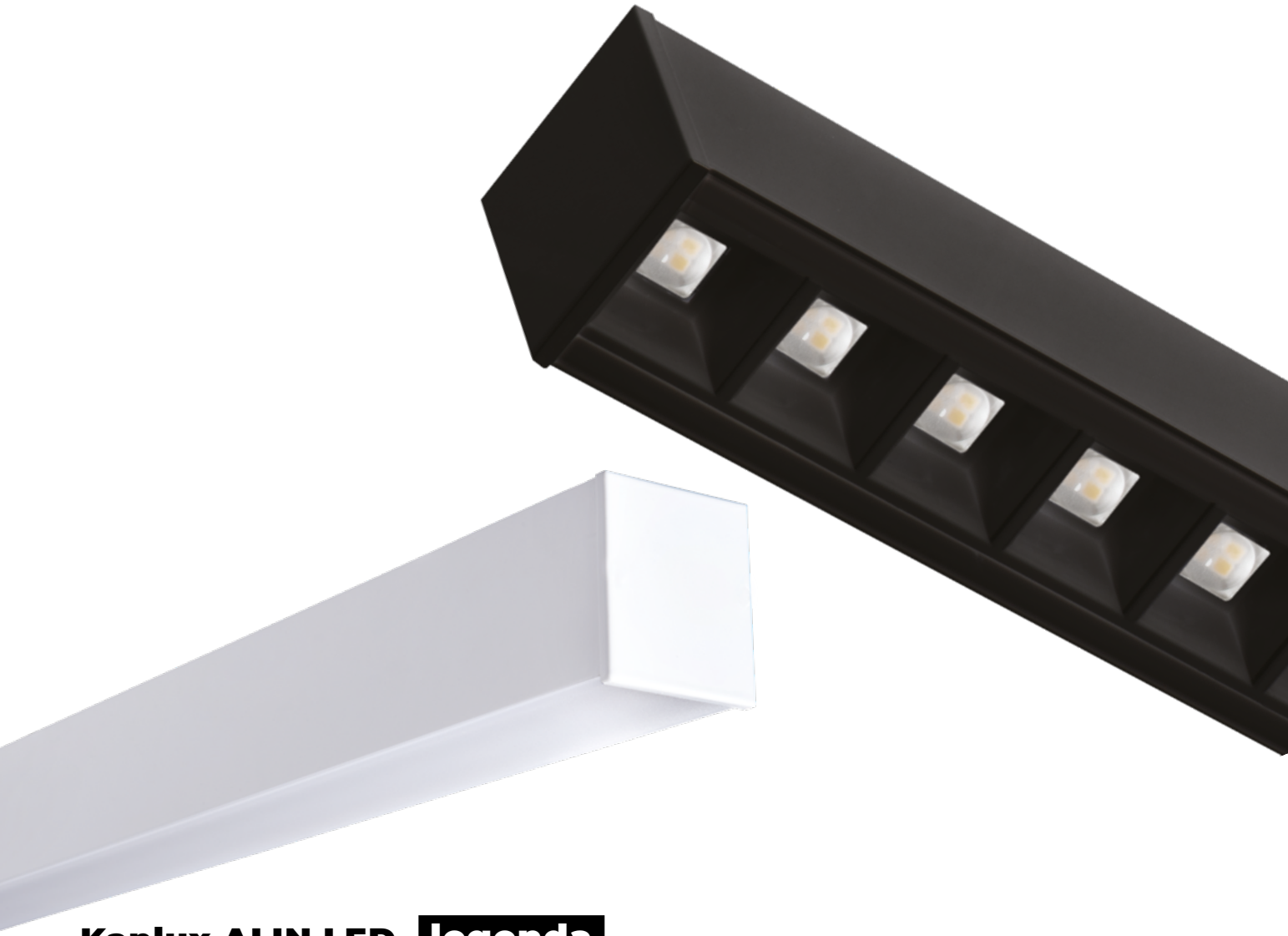

Kanlux ALIN LED **legenda**

AL	ALIN LED
ALD	ALIN LED DALI
ALC	ALIN LED CASAMBI READY

55	wersja o podwyższonej szczelności do IP55

WW	3000K
WN	3500K (RST)
NW	4000K

W	BÍLÁ
B	ČERNÁ
WB	bílé svítidlo/černý rastr
BW	černé svítidlo/bílý rastr

SE	senzor pohybu
AW	nouzový modul

NÁZEV ŘADY | IP55 | TEPLOTA CHROMATIČNOSTI | BARVA | MOŽNOSTI

ALD-ML-WW-RST-B-NT-SE

DÉLKA | VÝKON | DIFUZOR | ZPŮSOB MONTÁŽE

S	**22W**	3200lm/2800lm
M	**31W**	4300lm/3800lm
L	**32W**	5400lm/4800lm
H	**45W**	6300lm/5600lm

S	**NT** 580mm	**PT** 590mm
M	**NT** 1140mm	**PT** 1150mm
L	**NT** 1700mm	**PT** 1710mm

RST	**NT** rastr
MAT	matný difuzor
MPRM	prizmatický difuzor

PT	vestavný
NT	přisazený
RM	do lišty

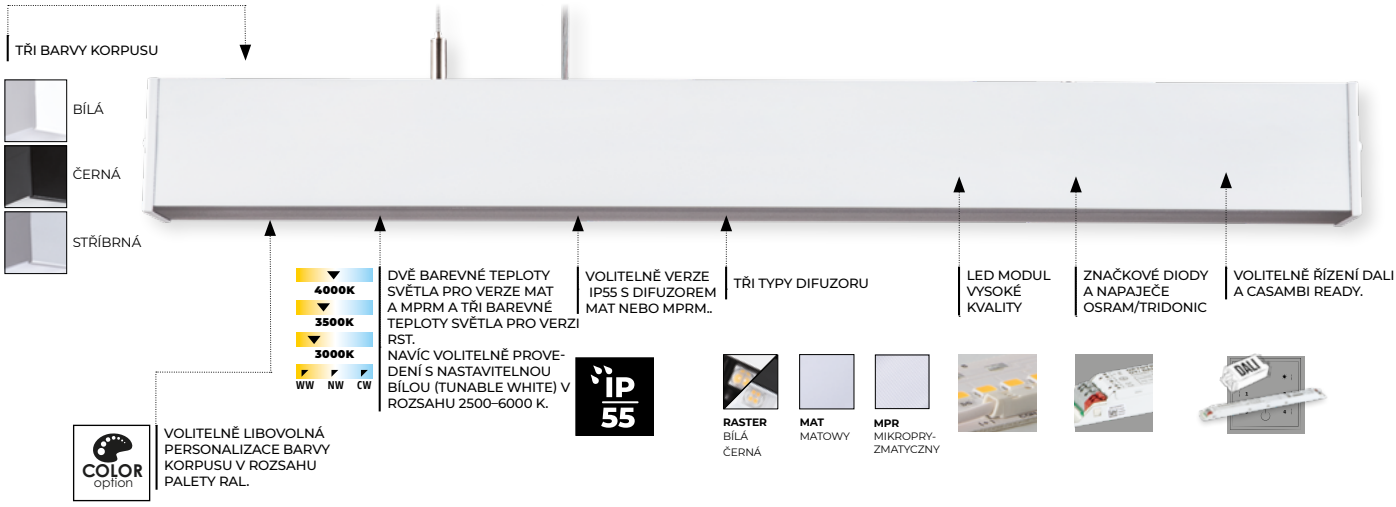

PĚT VERZÍ

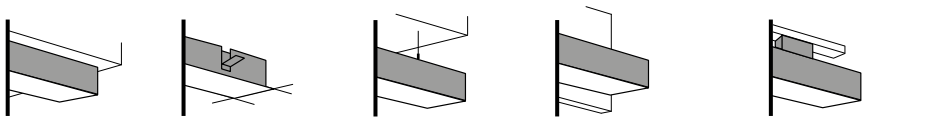

PŘÍSAZENA | VESTAVNÁ | ZÁVĚSNÁ | MONTÁŽ NA STĚNU | MONTÁŽ DO LIŠTY

Kanlux
FACTORY

MADE IN EU

5 WARRANTY 5 years

BRANDED components

up to 160 lm/W

Přizpůsobíme světlo vašim potřebám.

ZOSTAVTE SI SAMI IDEÁLNE SVÍTIDLO

CONFIGURATOR

Vyrobíme pro vás ideální svítidlo. Vytvořte jej pomocí našeho konfigurátoru..

custom product

SVÍTIDLA ALIN LED
DÉLKY 1120MM LZE SPOJOVAT DO LINIE

Kanlux ALIN LED přisazený AL-SL-NT

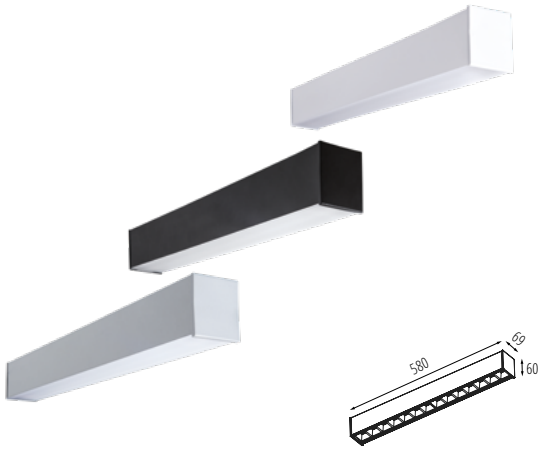

			[lm]	[W]	Color temperature
BÍLÁ	33900	AL-SL-NW-MAT-W-NT	**1300lm**	10W	4000K
	33904	AL-SL-NW-MPR-W-NT	**1200lm**	10W	4000K
	33908	AL-SL-NW-RST-W-NT	**1782lm**	10W	4000K
	33902	AL-SL-WW-MAT-W-NT	**1150lm**	10W	3000K
	33906	AL-SL-WW-MPR-W-NT	**1050lm**	10W	3000K
	33910	AL-SL-WW-RST-W-NT	**1782lm**	10W	3000K
	37565	AL-SL5D-NW-RST-W-NT	**1782lm**	10W	4000K
	37567	AL-SL5D-WW-RST-W-NT	**1782lm**	10W	3000K
ČERNÁ	33912	AL-SL-NW-MAT-B-NT	**1300lm**	10W	4000K
	33916	AL-SL-NW-MPR-B-NT	**1200lm**	10W	4000K
	33920	AL-SL-NW-RST-B-NT	**1584lm**	10W	4000K
	33914	AL-SL-WW-MAT-B-NT	**1150lm**	10W	3000K
	33918	AL-SL-WW-MPR-B-NT	**1050lm**	10W	3000K
	33922	AL-SL-WW-RST-B-NT	**1584lm**	10W	3000K
	37564	AL-SL5D-NW-RST-B-NT	**1584lm**	10W	4000K
	37566	AL-SL5D-WW-RST-B-NT	**1584lm**	10W	3000K
STŘÍBRNÁ	33924	AL-SL-NW-MAT-S-NT	**1300lm**	10W	4000K
	33928	AL-SL-NW-MPR-S-NT	**1200lm**	10W	4000K
	33926	AL-SL-WW-MAT-S-NT	**1150lm**	10W	3000K
	33930	AL-SL-WW-MPR-S-NT	**1050lm**	10W	3000K

Kanlux ALIN LED přisazený ALD-SL-NT

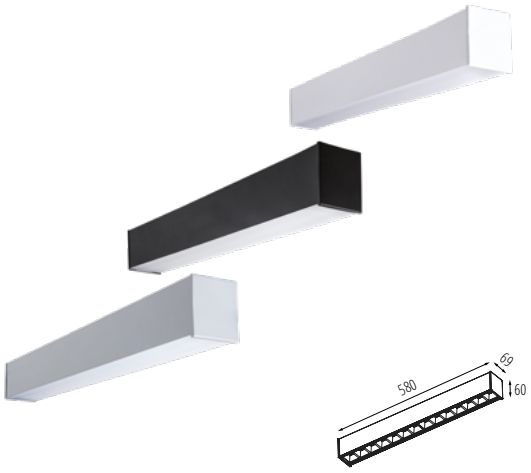

			[lm]	[W]	Color temperature
BÍLÁ	34152	ALD-SL-NW-MAT-W-NT	**1300lm**	10W	4000K
	34156	ALD-SL-NW-MPR-W-NT	**1200lm**	10W	4000K
	34160	ALD-SL-NW-RST-W-NT	**1782lm**	10W	4000K
	34154	ALD-SL-WW-MAT-W-NT	**1150lm**	10W	3000K
	34158	ALD-SL-WW-MPR-W-NT	**1050lm**	10W	3000K
	34162	ALD-SL-WW-RST-W-NT	**1782lm**	10W	3000K
	37593	ALD-SL5D-NW-RST-W-NT	**1782lm**	10W	4000K
	37595	ALD-SL5D-WW-RST-W-NT	**1782lm**	10W	3000K
ČERNÁ	34164	ALD-SL-NW-MAT-B-NT	**1300lm**	10W	4000K
	34168	ALD-SL-NW-MPR-B-NT	**1200lm**	10W	4000K
	34172	ALD-SL-NW-RST-B-NT	**1584lm**	10W	4000K
	34166	ALD-SL-WW-MAT-B-NT	**1150lm**	10W	3000K
	34170	ALD-SL-WW-MPR-B-NT	**1050lm**	10W	3000K
	34174	ALD-SL-WW-RST-B-NT	**1584lm**	10W	3000K
	37592	ALD-SL5D-NW-RST-B-NT	**1584lm**	10W	4000K
	37594	ALD-SL5D-WW-RST-B-NT	**1584lm**	10W	3000K
STŘÍBRNÁ	34176	ALD-SL-NW-MAT-S-NT	**1300lm**	10W	4000K
	34180	ALD-SL-NW-MPR-S-NT	**1200lm**	10W	4000K
	34178	ALD-SL-WW-MAT-S-NT	**1150lm**	10W	3000K
	34182	ALD-SL-WW-MPR-S-NT	**1050lm**	10W	3000K

Kanlux ALIN LED přisazený AL-SH-NT

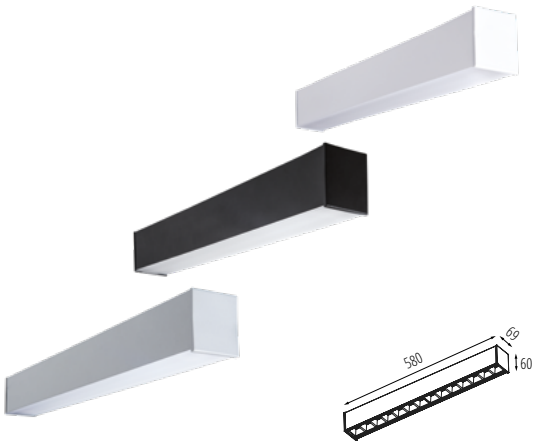

			[lm]	[W]	Color temperature
BÍLÁ	33901	AL-SH-NW-MAT-W-NT	**2550lm**	19W	4000K
	33905	AL-SH-NW-MPR-W-NT	**2350lm**	19W	4000K
	33909	AL-SH-NW-RST-W-NT	**2790lm**	19W	4000K
	33903	AL-SH-WW-MAT-W-NT	**2250lm**	19W	3000K
	33907	AL-SH-WW-MPR-W-NT	**2050lm**	19W	3000K
	33911	AL-SH-WW-RST-W-NT	**2790lm**	19W	3000K
	37560	AL-SH5D-NW-RST-B-NT	**2480lm**	19W	4000K
	37562	AL-SH5D-WW-RST-B-NT	**2480lm**	19W	3000K
ČERNÁ	33913	AL-SH-NW-MAT-B-NT	**2550lm**	19W	4000K
	33917	AL-SH-NW-MPR-B-NT	**2350lm**	19W	4000K
	33921	AL-SH-NW-RST-B-NT	**2480lm**	19W	4000K
	33915	AL-SH-WW-MAT-B-NT	**2250lm**	19W	3000K
	33919	AL-SH-WW-MPR-B-NT	**2050lm**	19W	3000K
	33923	AL-SH-WW-RST-B-NT	**2480lm**	19W	3000K
	37561	AL-SH5D-NW-RST-W-NT	**2790lm**	19W	4000K
	37563	AL-SH5D-WW-RST-W-NT	**2790lm**	19W	3000K
STŘÍBRNÁ	33925	AL-SH-NW-MAT-S-NT	**2550lm**	19W	4000K
	33929	AL-SH-NW-MPR-S-NT	**2350lm**	19W	4000K
	33927	AL-SH-WW-MAT-S-NT	**2250lm**	19W	3000K
	33931	AL-SH-WW-MPR-S-NT	**2050lm**	19W	3000K

Kanlux ALIN LED přisazený ALD-SH-NT

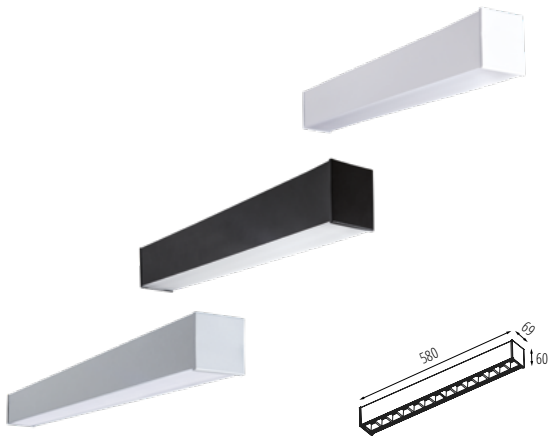

			[lm]	[W]	[K]
BÍLÁ	34153	ALD-SH-NW-MAT-W-NT	**2550lm**	19W	4000K
	34157	ALD-SH-NW-MPR-W-NT	**2350lm**	19W	4000K
	34161	ALD-SH-NW-RST-W-NT	**2790lm**	19W	4000K
	34155	ALD-SH-WW-MAT-W-NT	**2250lm**	19W	3000K
	34159	ALD-SH-WW-MPR-W-NT	**2050lm**	19W	3000K
	34163	ALD-SH-WW-RST-W-NT	**2790lm**	19W	3000K
	37588	ALD-SH5D-NW-RST-B-NT	**2480lm**	19W	4000K
	37590	ALD-SH5D-WW-RST-B-NT	**2480lm**	19W	3000K
ČERNÁ	34165	ALD-SH-NW-MAT-B-NT	**2550lm**	19W	4000K
	34169	ALD-SH-NW-MPR-B-NT	**2350lm**	19W	4000K
	34173	ALD-SH-NW-RST-B-NT	**2480lm**	19W	4000K
	34167	ALD-SH-WW-MAT-B-NT	**2250lm**	19W	3000K
	34171	ALD-SH-WW-MPR-B-NT	**2050lm**	19W	3000K
	34175	ALD-SH-WW-RST-B-NT	**2480lm**	19W	3000K
	37589	ALD-SH5D-NW-RST-W-NT	**2790lm**	19W	4000K
	37591	ALD-SH5D-WW-RST-W-NT	**2790lm**	19W	3000K
STŘÍBRNÁ	34177	ALD-SH-NW-MAT-S-NT	**2550lm**	19W	4000K
	34181	ALD-SH-NW-MPR-S-NT	**2350lm**	19W	4000K
	34179	ALD-SH-WW-MAT-S-NT	**2250lm**	19W	3000K
	34183	ALD-SH-WW-MPR-S-NT	**2050lm**	19W	3000K

Kanlux ALIN LED přisazený AL-ML-NT

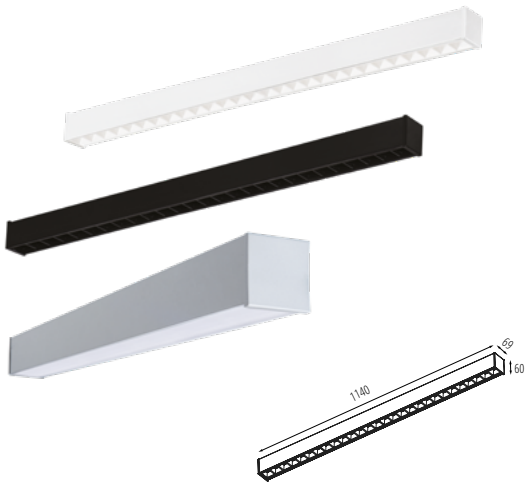

			[lm]	[W]	[K]
BÍLÁ	33972	AL-ML-NW-MAT-W-NT	**3250lm**	25W	4000K
	33976	AL-ML-NW-MPR-W-NT	**3000lm**	25W	4000K
	33980	AL-ML-NW-RST-W-NT	**3852lm**	25W	4000K
	33974	AL-ML-WW-MAT-W-NT	**2980lm**	25W	3000K
	33978	AL-ML-WW-MPR-W-NT	**2750lm**	25W	3000K
	33982	AL-ML-WW-RST-W-NT	**3672lm**	25W	3000K
	37573	AL-ML5D-NW-RST-W-NT	**3852lm**	25W	4000K
	37575	AL-ML5D-WW-RST-W-NT	**3672lm**	25W	3000K
ČERNÁ	33984	AL-ML-NW-MAT-B-NT	**3250lm**	25W	4000K
	33988	AL-ML-NW-MPR-B-NT	**3000lm**	25W	4000K
	33992	AL-ML-NW-RST-B-NT	**3424lm**	25W	4000K
	33986	AL-ML-WW-MAT-B-NT	**2980lm**	25W	3000K
	33990	AL-ML-WW-MPR-B-NT	**2750lm**	25W	3000K
	33994	AL-ML-WW-RST-B-NT	**3264lm**	25W	3000K
	37572	AL-ML5D-NW-RST-B-NT	**3424lm**	25W	4000K
	37574	AL-ML5D-WW-RST-B-NT	**3264lm**	25W	3000K
STŘÍBRNÁ	33996	AL-ML-NW-MAT-S-NT	**3250lm**	25W	4000K
	34000	AL-ML-NW-MPR-S-NT	**3000lm**	25W	4000K
	33998	AL-ML-WW-MAT-S-NT	**2980lm**	25W	3000K
	34002	AL-ML-WW-MPR-S-NT	**2750lm**	25W	3000K

Kanlux ALIN LED přisazený ALD-ML-NT

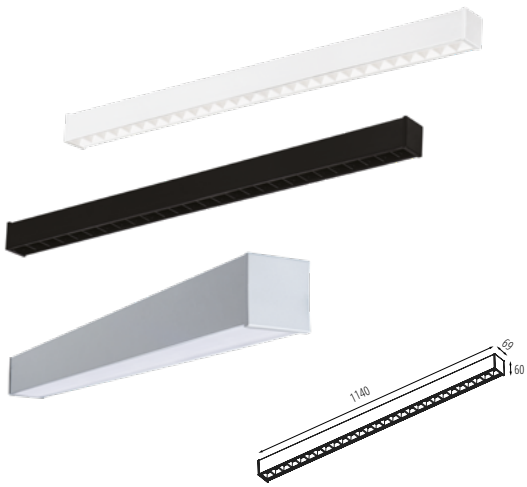

			[lm]	[W]	[K]
BÍLÁ	34224	ALD-ML-NW-MAT-W-NT	**3250lm**	25W	4000K
	34228	ALD-ML-NW-MPR-W-NT	**3000lm**	25W	4000K
	34232	ALD-ML-NW-RST-W-NT	**3852lm**	25W	4000K
	34226	ALD-ML-WW-MAT-W-NT	**2980lm**	25W	3000K
	34230	ALD-ML-WW-MPR-W-NT	**2750lm**	25W	3000K
	34234	ALD-ML-WW-RST-W-NT	**3672lm**	25W	3000K
	37601	ALD-ML5D-NW-RST-W-NT	**3852lm**	25W	4000K
	37603	ALD-ML5D-WW-RST-W-NT	**3672lm**	25W	3000K
ČERNÁ	34236	ALD-ML-NW-MAT-B-NT	**3250lm**	25W	4000K
	34240	ALD-ML-NW-MPR-B-NT	**3000lm**	25W	4000K
	34244	ALD-ML-NW-RST-B-NT	**3424lm**	25W	4000K
	34238	ALD-ML-WW-MAT-B-NT	**2980lm**	25W	3000K
	34242	ALD-ML-WW-MPR-B-NT	**2750lm**	25W	3000K
	34246	ALD-ML-WW-RST-B-NT	**3264lm**	25W	3000K
	37600	ALD-ML5D-NW-RST-B-NT	**3424lm**	25W	4000K
	37602	ALD-ML5D-WW-RST-B-NT	**3264lm**	25W	3000K
STŘÍBRNÁ	34248	ALD-ML-NW-MAT-S-NT	**3250lm**	25W	4000K
	34252	ALD-ML-NW-MPR-S-NT	**3000lm**	25W	4000K
	34250	ALD-ML-WW-MAT-S-NT	**2980lm**	25W	3000K
	34254	ALD-ML-WW-MPR-S-NT	**2750lm**	25W	3000K

Kanlux ALIN LED přisazený AL-MS-NT

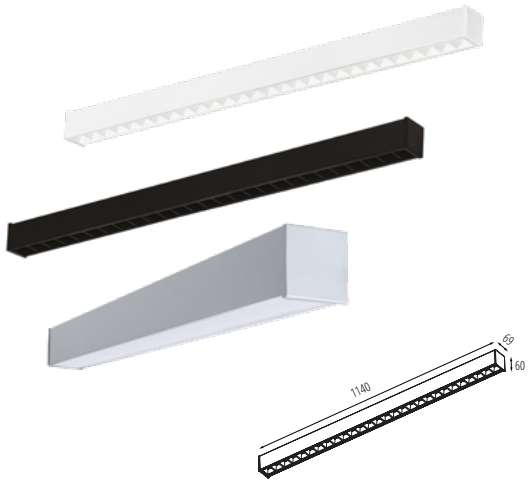

			[lm]	[W]	Color temperature
BÍLÁ	35588	AL-MS-NW-MAT-W-NT	**2400lm**	18W	4000K
	35590	AL-MS-NW-MPR-W-NT	**2250lm**	18W	4000K
	38041	AL-MS-NW-RST-W-NT	**2628lm**	18W	4000K
	35589	AL-MS-WW-MAT-W-NT	**2140lm**	18W	3000K
	35591	AL-MS-WW-MPR-W-NT	**1980lm**	18W	3000K
	38043	AL-MS-WW-RST-W-NT	**2144lm**	18W	3000K
	38045	AL-MS5D-NW-RST-W-NT	**2628lm**	18W	4000K
	38047	AL-MS5D-WW-RST-W-NT	**2144lm**	18W	3000K
ČERNÁ	35592	AL-MS-NW-MAT-B-NT	**2400lm**	18W	4000K
	35594	AL-MS-NW-MPR-B-NT	**2250lm**	18W	4000K
	38040	AL-MS-NW-RST-B-NT	**2336lm**	18W	4000K
	35593	AL-MS-WW-MAT-B-NT	**2140lm**	18W	3000K
	35595	AL-MS-WW-MPR-B-NT	**1980lm**	18W	3000K
	38042	AL-MS-WW-RST-B-NT	**2412lm**	18W	3000K
	38044	AL-MS5D-NW-RST-B-NT	**2336lm**	18W	4000K
	38046	AL-MS5D-WW-RST-B-NT	**2412lm**	18W	3000K
STŘÍBRNÁ	35596	AL-MS-NW-MAT-S-NT	**2400lm**	18W	4000K
	35598	AL-MS-NW-MPR-S-NT	**2250lm**	18W	4000K
	35597	AL-MS-WW-MAT-S-NT	**2140lm**	18W	3000K
	35599	AL-MS-WW-MPR-S-NT	**1980lm**	18W	3000K

Kanlux ALIN LED přisazený ALD-MS-NT

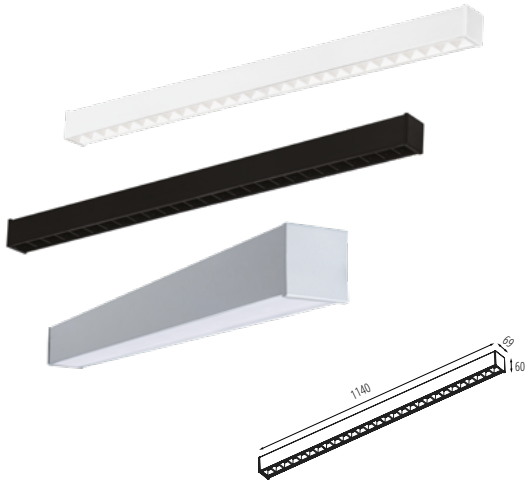

			[lm]	[W]	Color temperature
BÍLÁ	35600	ALD-SL-NW-MAT-W-NT	**2400lm**	18W	4000K
	35602	ALD-SL-NW-MPR-W-NT	**2250lm**	18W	4000K
	38049	ALD-SL-NW-RST-W-NT	**2628lm**	18W	4000K
	35601	ALD-SL-WW-MAT-W-NT	**2140lm**	18W	3000K
	35603	ALD-SL-WW-MPR-W-NT	**1980lm**	18W	3000K
	38051	ALD-SL-WW-RST-W-NT	**2144lm**	18W	3000K
	38053	ALD-SL5D-NW-RST-W-NT	**2628lm**	18W	4000K
	38055	ALD-SL5D-WW-RST-W-NT	**2144lm**	18W	3000K
ČERNÁ	35604	ALD-SL-NW-MAT-B-NT	**2400lm**	18W	4000K
	35606	ALD-SL-NW-MPR-B-NT	**2250lm**	18W	4000K
	38048	ALD-SL-NW-RST-B-NT	**2336lm**	18W	4000K
	35605	ALD-SL-WW-MAT-B-NT	**2140lm**	18W	3000K
	35607	ALD-SL-WW-MPR-B-NT	**1980lm**	18W	3000K
	38050	ALD-SL-WW-RST-B-NT	**2412lm**	18W	3000K
	38052	ALD-SL5D-NW-RST-B-NT	**2336lm**	18W	4000K
	38054	ALD-SL5D-WW-RST-B-NT	**2412lm**	18W	3000K
STŘÍBRNÁ	35608	ALD-SL-NW-MAT-S-NT	**2400lm**	18W	4000K
	35610	ALD-SL-NW-MPR-S-NT	**2250lm**	18W	4000K
	35609	ALD-SL-WW-MAT-S-NT	**2140lm**	18W	3000K
	35611	ALD-SL-WW-MPR-S-NT	**1980lm**	18W	3000K

Kanlux ALIN LED přisazený AL-MM-NT

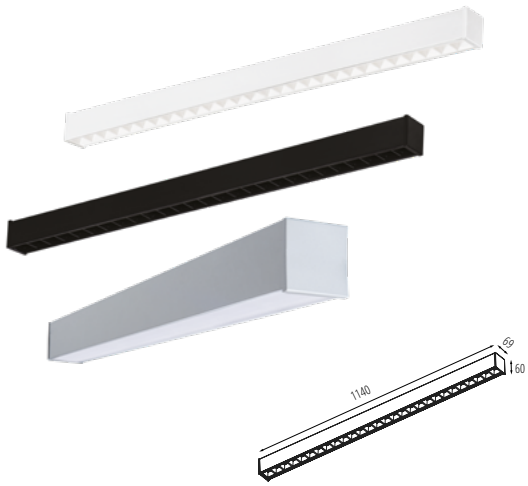

			[lm]	[W]	Color temperature
BÍLÁ	34044	AL-MM-NW-MAT-W-NT	**3900lm**	29W	4000K
	34046	AL-MM-NW-MPR-W-NT	**3600lm**	29W	4000K
	34048	AL-MM-NW-RST-W-NT	**5256lm**	29W	4000K
	34045	AL-MM-WW-MAT-W-NT	**3450lm**	29W	3000K
	34047	AL-MM-WW-MPR-W-NT	**3170lm**	29W	3000K
	34049	AL-MM-WW-RST-W-NT	**5004lm**	29W	3000K
	37577	AL-MM5D-NW-RST-W-NT	**5256lm**	29W	4000K
	37579	AL-MM5D-WW-RST-W-NT	**5004lm**	29W	3000K
ČERNÁ	34407	AL-MMAS-NW-MAT-W-NT	**3900lm**	29W	4000K
	34050	AL-MM-NW-MAT-B-NT	**3900lm**	29W	4000K
	34052	AL-MM-NW-MPR-B-NT	**3600lm**	29W	4000K
	34054	AL-MM-NW-RST-B-NT	**4672lm**	29W	4000K
	34051	AL-MM-WW-MAT-B-NT	**3450lm**	29W	3000K
	34053	AL-MM-WW-MPR-B-NT	**3170lm**	29W	3000K
	34055	AL-MM-WW-RST-B-NT	**4448lm**	29W	3000K
	37576	AL-MM5D-NW-RST-B-NT	**4672lm**	29W	4000K
STŘÍBRNÁ	37578	AL-MM5D-WW-RST-B-NT	**4448lm**	29W	3000K
	34056	AL-MM-NW-MAT-S-NT	**3900lm**	29W	4000K
	34058	AL-MM-NW-MPR-S-NT	**3600lm**	29W	4000K
	34057	AL-MM-WW-MAT-S-NT	**3450lm**	29W	3000K
	34059	AL-MM-WW-MPR-S-NT	**3170lm**	29W	3000K

Kanlux ALIN LED přisazený ALD-SH-NT

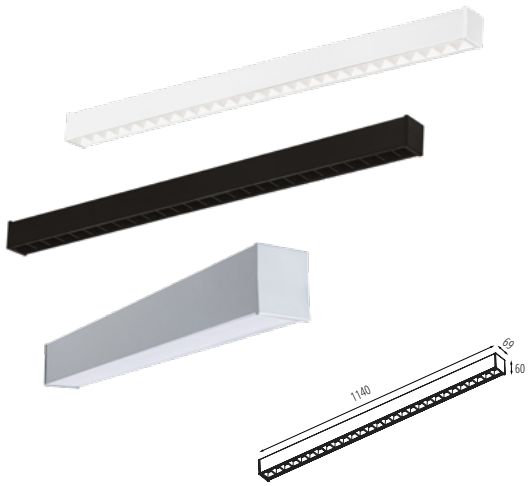

			[lm]	[W]	[K]
BÍLÁ	34296	ALD-SH-NW-MAT-W-NT	**3900lm**	29W	4000K
	34298	ALD-SH-NW-MPR-W-NT	**3600lm**	29W	4000K
	34300	ALD-SH-NW-RST-W-NT	**5256lm**	29W	4000K
	34297	ALD-SH-WW-MAT-W-NT	**3450lm**	29W	3000K
	34299	ALD-SH-WW-MPR-W-NT	**3170lm**	29W	3000K
	34301	ALD-SH-WW-RST-W-NT	**5004lm**	29W	3000K
	37605	ALD-SH5D-NW-RST-B-NT	**5256lm**	29W	4000K
	37607	ALD-SH5D-WW-RST-B-NT	**5004lm**	29W	3000K
ČERNÁ	34302	ALD-SH-NW-MAT-B-NT	**3900lm**	29W	4000K
	34304	ALD-SH-NW-MPR-B-NT	**3600lm**	29W	4000K
	34306	ALD-SH-NW-RST-B-NT	**4672lm**	29W	4000K
	34303	ALD-SH-WW-MAT-B-NT	**3450lm**	29W	3000K
	34305	ALD-SH-WW-MPR-B-NT	**3170lm**	29W	3000K
	34307	ALD-SH-WW-RST-B-NT	**4448lm**	29W	3000K
	37604	ALD-SH5D-NW-RST-W-NT	**4672lm**	29W	4000K
	37606	ALD-SH5D-WW-RST-W-NT	**4448lm**	29W	3000K
STŘÍBRNÁ	34308	ALD-SH-NW-MAT-S-NT	**3900lm**	29W	4000K
	34310	ALD-SH-NW-MPR-S-NT	**3600lm**	29W	4000K
	34309	ALD-SH-WW-MAT-S-NT	**3450lm**	29W	3000K
	34311	ALD-SH-WW-MPR-S-NT	**3170lm**	29W	3000K

Kanlux ALIN LED přisazený AL-MH-NT

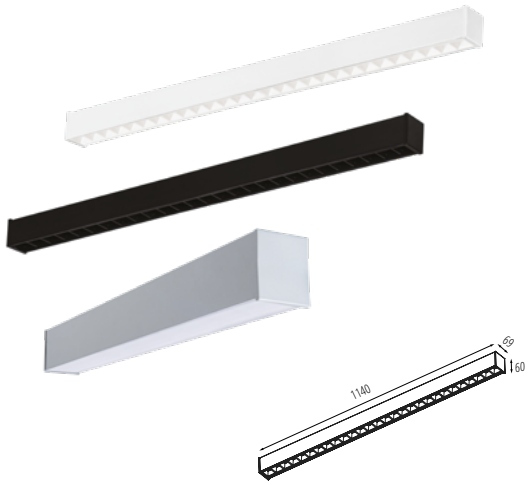

			[lm]	[W]	[K]
BÍLÁ	33973	AL-MH-NW-MAT-W-NT	**5050lm**	40W	4000K
	33977	AL-MH-NW-MPR-W-NT	**4650lm**	40W	4000K
	33981	AL-MH-NW-RST-W-NT	**6264lm**	40W	4000K
	33975	AL-MH-WW-MAT-W-NT	**4500lm**	40W	3000K
	33979	AL-MH-WW-MPR-W-NT	**4150lm**	40W	3000K
	33983	AL-MH-WW-RST-W-NT	**5976lm**	40W	3000K
	37569	AL-MH5D-NW-RST-W-NT	**6264lm**	40W	4000K
	37571	AL-MH5D-WW-RST-W-NT	**5976lm**	40W	3000K
ČERNÁ	36453	AL-MHAS-NW-MAT-W-NT	**5050lm**	40W	4000K
	33985	AL-MH-NW-MAT-B-NT	**5050lm**	40W	4000K
	33989	AL-MH-NW-MPR-B-NT	**4650lm**	40W	4000K
	33993	AL-MH-NW-RST-B-NT	**5568lm**	40W	4000K
	33987	AL-MH-WW-MAT-B-NT	**4500lm**	40W	3000K
	33991	AL-MH-WW-MPR-B-NT	**4150lm**	40W	3000K
	33995	AL-MH-WW-RST-B-NT	**5312lm**	40W	3000K
	37568	AL-MH5D-NW-RST-B-NT	**5568lm**	40W	4000K
STŘÍBRNÁ	37570	AL-MH5D-WW-RST-B-NT	**5312lm**	40W	3000K
	33997	AL-MH-NW-MAT-S-NT	**5050lm**	40W	4000K
	34001	AL-MH-NW-MPR-S-NT	**4650lm**	40W	4000K
	33999	AL-MH-WW-MAT-S-NT	**4500lm**	40W	3000K
	34003	AL-MH-WW-MPR-S-NT	**4150lm**	40W	3000K

Kanlux ALIN LED přisazený ALD-MH-NT

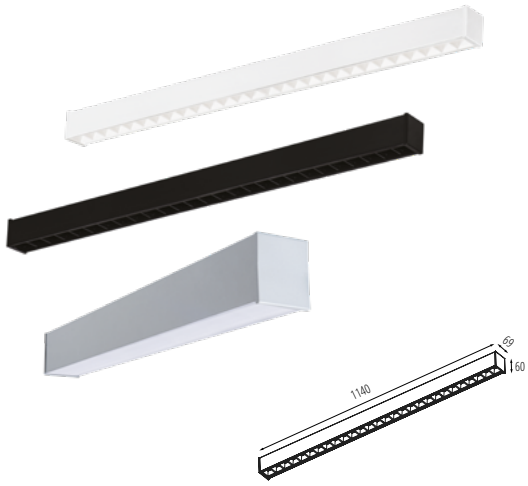

			[lm]	[W]	[K]
BÍLÁ	34225	ALD-MH-NW-MAT-W-NT	**5050lm**	40W	4000K
	34229	ALD-MH-NW-MPR-W-NT	**4650lm**	40W	4000K
	34233	ALD-MH-NW-RST-W-NT	**6264lm**	40W	4000K
	34227	ALD-MH-WW-MAT-W-NT	**4500lm**	40W	3000K
	34231	ALD-MH-WW-MPR-W-NT	**4150lm**	40W	3000K
	34235	ALD-MH-WW-RST-W-NT	**5976lm**	40W	3000K
	37597	ALD-MH5D-NW-RST-W-NT	**6264lm**	40W	4000K
	37599	ALD-MH5D-WW-RST-W-NT	**5976lm**	40W	3000K
ČERNÁ	34237	ALD-MH-NW-MAT-B-NT	**5050lm**	40W	4000K
	34241	ALD-MH-NW-MPR-B-NT	**4650lm**	40W	4000K
	34245	ALD-MH-NW-RST-B-NT	**5568lm**	40W	4000K
	34239	ALD-MH-WW-MAT-B-NT	**4500lm**	40W	3000K
	34243	ALD-MH-WW-MPR-B-NT	**4150lm**	40W	3000K
	34247	ALD-MH-WW-RST-B-NT	**5312lm**	40W	3000K
	37596	ALD-MH5D-NW-RST-B-NT	**5568lm**	40W	4000K
	37598	ALD-MH5D-WW-RST-B-NT	**5312lm**	40W	3000K
STŘÍBRNÁ	34249	ALD-MH-NW-MAT-S-NT	**5050lm**	40W	4000K
	34253	ALD-MH-NW-MPR-S-NT	**4650lm**	40W	4000K
	34251	ALD-MH-WW-MAT-S-NT	**4500lm**	40W	3000K
	34255	ALD-MH-WW-MPR-S-NT	**4150lm**	40W	3000K

Kanlux ALIN LED přisazený AL-LL-NT

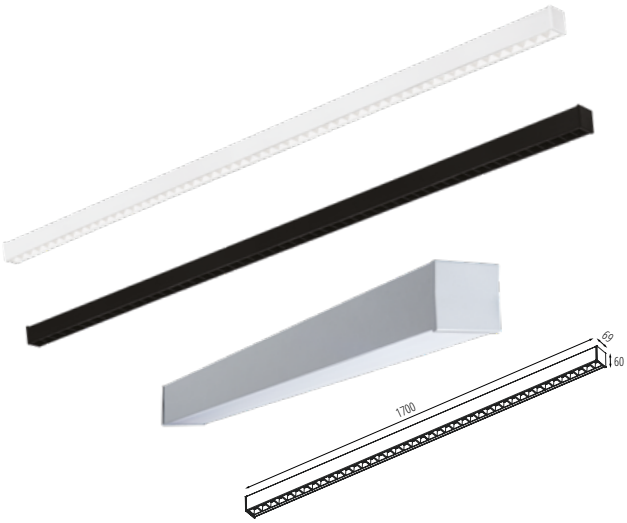

			[lm]	[W]	[K]
BÍLÁ	34080	AL-LL-NW-MAT-W-NT	**4550lm**	33W	4000K
	34084	AL-LL-NW-MPR-W-NT	**4150lm**	33W	4000K
	34088	AL-LL-NW-RST-W-NT	**5346lm**	33W	4000K
	34082	AL-LL-WW-MAT-W-NT	**4100lm**	33W	3000K
	34086	AL-LL-WW-MPR-W-NT	**3750lm**	33W	3000K
	34090	AL-LL-WW-RST-W-NT	**5346lm**	33W	3000K
	37585	AL-LL5D-NW-RST-W-NT	**5346lm**	33W	4000K
	37587	AL-LL5D-WW-RST-W-NT	**5346lm**	33W	3000K
ČERNÁ	34408	AL-LLAS-NW-MAT-W-NT	**4550lm**	33W	4000K
	34092	AL-LL-NW-MAT-B-NT	**4550lm**	33W	4000K
	34096	AL-LL-NW-MPR-B-NT	**4150lm**	33W	4000K
	34100	AL-LL-NW-RST-B-NT	**4752lm**	33W	3000K
	34094	AL-LL-WW-MAT-B-NT	**4100lm**	33W	3000K
	34098	AL-LL-WW-MPR-B-NT	**3750lm**	33W	3000K
	34102	AL-LL-WW-RST-B-NT	**4752lm**	33W	4000K
	37584	AL-LL5D-NW-RST-B-NT	**4752lm**	33W	3000K
	37586	AL-LL5D-WW-RST-B-NT	**4752lm**	33W	4000K
STŘÍBRNÁ	34104	AL-LL-NW-MAT-S-NT	**4550lm**	33W	4000K
	34108	AL-LL-NW-MPR-S-NT	**4150lm**	33W	3000K
	34106	AL-LL-WW-MAT-S-NT	**4100lm**	33W	3000K
	34110	AL-LL-WW-MPR-S-NT	**3750lm**	33W	4000K

Kanlux ALIN LED přisazený ALD-LL-NT

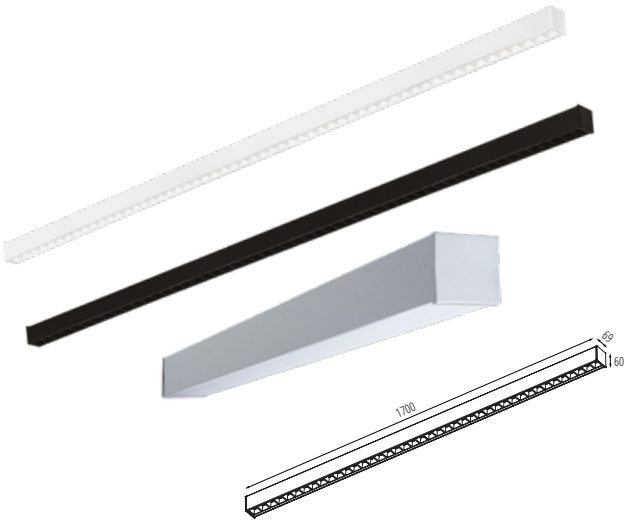

			[lm]	[W]	[K]
BÍLÁ	34332	ALD-LL-NW-MAT-W-NT	**4550lm**	33W	4000K
	34336	ALD-LL-NW-MPR-W-NT	**4150lm**	33W	4000K
	34340	ALD-LL-NW-RST-W-NT	**5346lm**	33W	4000K
	34334	ALD-LL-WW-MAT-W-NT	**4100lm**	33W	3000K
	34338	ALD-LL-WW-MPR-W-NT	**3750lm**	33W	3000K
	34342	ALD-LL-WW-RST-W-NT	**5346lm**	33W	3000K
	37613	ALD-LL5D-NW-RST-W-NT	**5346lm**	33W	4000K
	37615	ALD-LL5D-WW-RST-W-NT	**5346lm**	33W	3000K
ČERNÁ	34344	ALD-LL-NW-MAT-B-NT	**4550lm**	33W	4000K
	34348	ALD-LL-NW-MPR-B-NT	**4150lm**	33W	4000K
	34352	ALD-LL-NW-RST-B-NT	**4752lm**	33W	4000K
	34346	ALD-LL-WW-MAT-B-NT	**4100lm**	33W	3000K
	34350	ALD-LL-WW-MPR-B-NT	**3750lm**	33W	3000K
	34354	ALD-LL-WW-RST-B-NT	**4752lm**	33W	3000K
	37612	ALD-LL5D-NW-RST-B-NT	**4752lm**	33W	4000K
	37614	ALD-LL5D-WW-RST-B-NT	**4752lm**	33W	3000K
STŘÍBRNÁ	34356	ALD-LL-NW-MAT-S-NT	**4550lm**	33W	4000K
	34360	ALD-LL-NW-MPR-S-NT	**4150lm**	33W	4000K
	34358	ALD-LL-WW-MAT-S-NT	**4100lm**	33W	3000K
	34362	ALD-LL-WW-MPR-S-NT	**3750lm**	33W	3000K

Kanlux ALIN LED přisazený AL-LH-NT

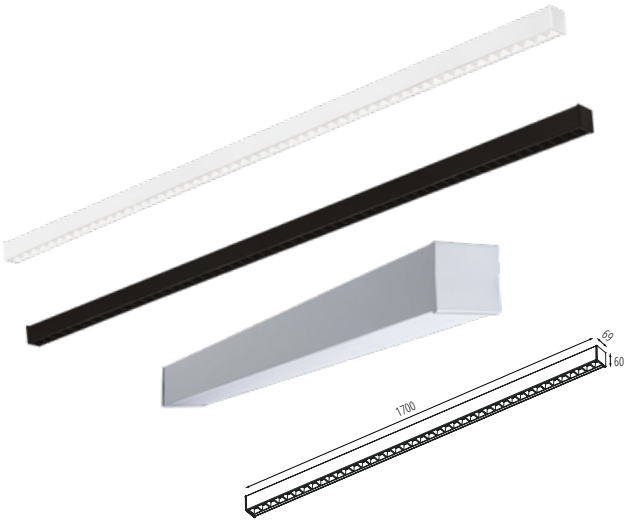

			[lm]	[W]	[K]
BÍLÁ	34081	AL-LH-NW-MAT-W-NT	**6300lm**	52W	4000K
	34085	AL-LH-NW-MPR-W-NT	**5800lm**	52W	4000K
	34089	AL-LH-NW-RST-W-NT	**8532lm**	52W	4000K
	34083	AL-LH-WW-MAT-W-NT	**5600lm**	52W	3000K
	34087	AL-LH-WW-MPR-W-NT	**5150lm**	52W	3000K
	34091	AL-LH-WW-RST-W-NT	**7884lm**	52W	3000K
	37581	AL-LH5D-NW-RST-W-NT	**8532lm**	52W	4000K
	37583	AL-LH5D-WW-RST-W-NT	**7884lm**	52W	3000K
ČERNÁ	35738	AL-LHAS-NW-MAT-W-NT	**6300lm**	52W	4000K
	34093	AL-LH-NW-MAT-B-NT	**6300lm**	52W	4000K
	34097	AL-LH-NW-MPR-B-NT	**5800lm**	52W	4000K
	34101	AL-LH-NW-RST-B-NT	**7584lm**	52W	4000K
	34095	AL-LH-WW-MAT-B-NT	**5600lm**	52W	3000K
	34099	AL-LH-WW-MPR-B-NT	**5150lm**	52W	3000K
	34103	AL-LH-WW-RST-B-NT	**7008lm**	52W	3000K
	37580	AL-LH5D-NW-RST-B-NT	**7584lm**	52W	4000K
	37582	AL-LH5D-WW-RST-B-NT	**7008lm**	52W	3000K
STŘÍBRNÁ	34105	AL-LH-NW-MAT-S-NT	**6300lm**	52W	4000K
	34109	AL-LH-NW-MPR-S-NT	**5800lm**	52W	4000K
	34107	AL-LH-WW-MAT-S-NT	**5600lm**	52W	3000K
	34111	AL-LH-WW-MPR-S-NT	**5150lm**	52W	3000K

Kanlux ALIN LED přisazený ALD-LH-NT

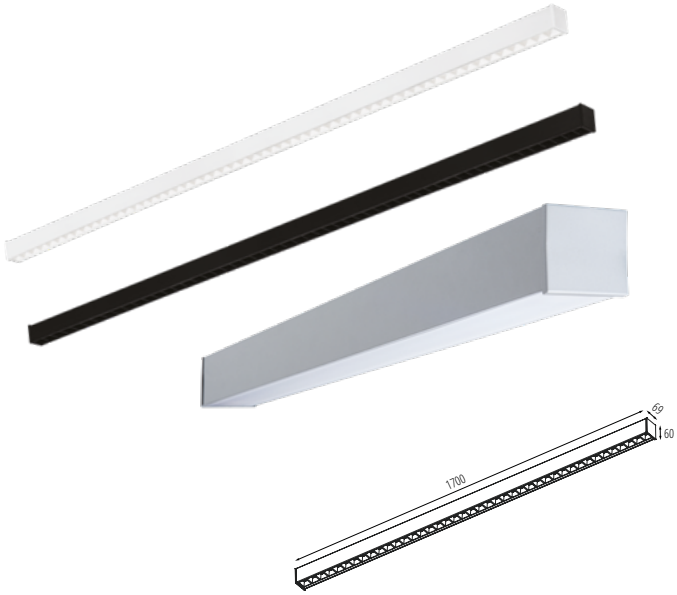

			[lm]		
BÍLÁ	34333	ALD-LH-NW-MAT-W-NT	**6300lm**	52W	4000K
	34337	ALD-LH-NW-MPR-W-NT	**5800lm**	52W	4000K
	34341	ALD-LH-NW-RST-W-NT	**8532lm**	52W	4000K
	34335	ALD-LH-WW-MAT-W-NT	**5600lm**	52W	3000K
	34339	ALD-LH-WW-MPR-W-NT	**5150lm**	52W	3000K
	34343	ALD-LH-WW-RST-W-NT	**7884lm**	52W	3000K
	37609	ALD-LH5D-NW-RST-W-NT	**8532lm**	52W	4000K
	37611	ALD-LH5D-WW-RST-W-NT	**7884lm**	52W	3000K
ČERNÁ	34345	ALD-LH-NW-MAT-B-NT	**6300lm**	52W	4000K
	34349	ALD-LH-NW-MPR-B-NT	**5800lm**	52W	4000K
	34353	ALD-LH-NW-RST-B-NT	**7584lm**	52W	4000K
	34347	ALD-LH-WW-MAT-B-NT	**5600lm**	52W	3000K
	34351	ALD-LH-WW-MPR-B-NT	**5150lm**	52W	3000K
	34355	ALD-LH-WW-RST-B-NT	**7008lm**	52W	3000K
	37608	ALD-LH5D-NW-RST-B-NT	**7584lm**	52W	4000K
	37610	ALD-LH5D-WW-RST-B-NT	**7008lm**	52W	3000K
STŘÍBRNÁ	34357	ALD-LH-NW-MAT-S-NT	**6300lm**	52W	4000K
	34361	ALD-LH-NW-MPR-S-NT	**5800lm**	52W	4000K
	34359	ALD-LH-WW-MAT-S-NT	**5600lm**	52W	3000K
	34363	ALD-LH-WW-MPR-S-NT	**5150lm**	52W	3000K

Kanlux ALIN LED přisazený AL-IP55-NT

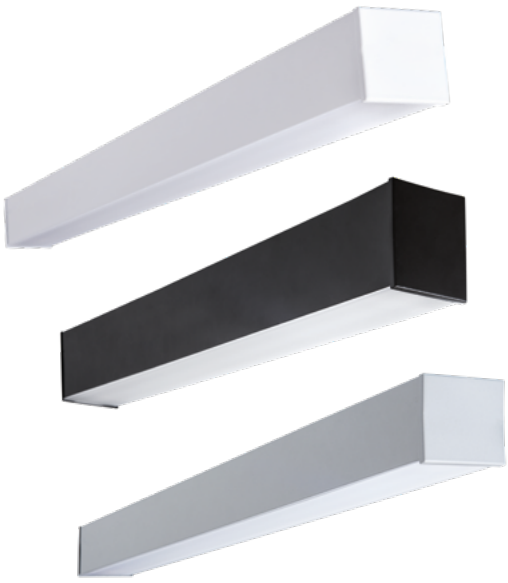

			[lm]	[W]	
BÍLÁ	38979	AL55-SL-NW-MAT-W-NT	**1300lm**	9W	4000K
	38982	AL55-SL-WW-MAT-W-NT	**1200lm**	9W	3000K
	38985	AL55-SL-NW-MAT-B-NT	**1300lm**	9W	4000K
	38988	AL55-SL-WW-MAT-B-NT	**1300lm**	9W	3000K
	38860	AL55-SH-NW-MAT-W-NT	**2500lm**	19W	4000K
	38970	AL55-SH-WW-MAT-W-NT	**2400lm**	19W	3000K
	38973	AL55-SH-NW-MAT-B-NT	**2500lm**	19W	4000K
	38976	AL55-SH-WW-MAT-B-NT	**2400lm**	19W	3000K
ČERNÁ	38980	AL55-ML-NW-MAT-W-NT	**3550lm**	26W	4000K
	38983	AL55-ML-WW-MAT-W-NT	**3400lm**	26W	3000K
	38986	AL55-ML-NW-MAT-B-NT	**3550lm**	26W	4000K
	38989	AL55-ML-WW-MAT-B-NT	**3550lm**	26W	3000K
	38981	AL55-LL-NW-MAT-W-NT	**4600lm**	33W	4000K
	38984	AL55-LL-WW-MAT-W-NT	**4400lm**	33W	3000K
	38987	AL55-LL-NW-MAT-B-NT	**4600lm**	33W	4000K
	38990	AL55-LL-WW-MAT-B-NT	**4600lm**	33W	3000K
STŘÍBRNÁ	38861	AL55-MH-NW-MAT-W-NT	**5300lm**	40W	4000K
	38971	AL55-MH-WW-MAT-W-NT	**5050lm**	40W	3000K
	38974	AL55-MH-NW-MAT-B-NT	**5300lm**	40W	4000K
	38977	AL55-MH-WW-MAT-B-NT	**5050lm**	40W	3000K
	38862	AL55-LH-NW-MAT-W-NT	**7050lm**	53W	4000K
	38972	AL55-LH-WW-MAT-W-NT	**6750lm**	53W	3000K
	38975	AL55-LH-NW-MAT-B-NT	**7050lm**	53W	4000K
	38978	AL55-LH-WW-MAT-B-NT	**6750lm**	53W	3000K

Kanlux ALIN LED vestavný **AL-SL-PT**

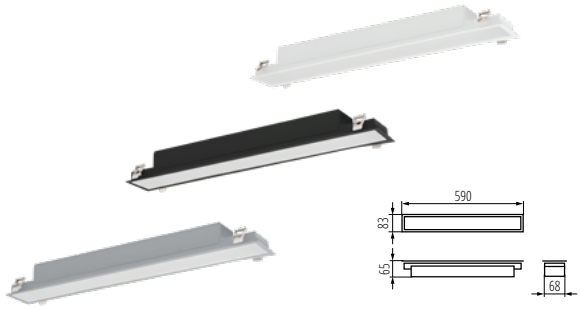

			[lm]	[W]	[K]
BÍLÁ	33936	AL-SL-NW-MAT-W-PT	**1300**	10	4000
	33938	AL-SL-WW-MAT-W-PT	**1150**	10	3000
	33940	AL-SL-NW-MPR-W-PT	**1200**	10	4000
	33942	AL-SL-WW-MPR-W-PT	**1050**	10	3000
ČERNÁ	33948	AL-SL-NW-MAT-B-PT	**1300**	10	4000
	33950	AL-SL-WW-MAT-B-PT	**1150**	10	3000
	33952	AL-SL-NW-MPR-B-PT	**1200**	10	4000
	33954	AL-SL-WW-MPR-B-PT	**1050**	10	3000
STŘÍBRNÁ	33960	AL-SL-NW-MAT-S-PT	**1300**	10	4000
	33962	AL-SL-WW-MAT-S-PT	**1150**	10	3000
	33964	AL-SL-NW-MPR-S-PT	**1200**	10	4000
	33966	AL-SL-WW-MPR-S-PT	**1050**	10	3000

Kanlux ALIN LED vestavný **ALD-SL-PT**

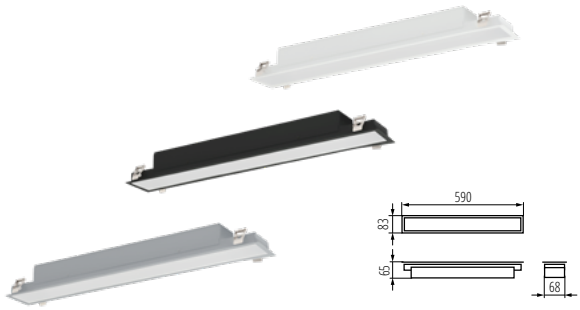

			[lm]	[W]	[K]
BÍLÁ	34188	ALD-SL-NW-MAT-W-PT	**1300**	10	4000
	34190	ALD-SL-WW-MAT-W-PT	**1150**	10	3000
	34192	ALD-SL-NW-MPR-W-PT	**1200**	10	4000
	34194	ALD-SL-WW-MPR-W-PT	**1050**	10	3000
ČERNÁ	34200	ALD-SL-NW-MAT-B-PT	**1300**	10	4000
	34202	ALD-SL-WW-MAT-B-PT	**1150**	10	3000
	34204	ALD-SL-NW-MPR-B-PT	**1200**	10	4000
	34206	ALD-SL-WW-MPR-B-PT	**1050**	10	3000
STŘÍBRNÁ	34212	ALD-SL-NW-MAT-S-PT	**1300**	10	4000
	34214	ALD-SL-WW-MAT-S-PT	**1150**	10	3000
	34216	ALD-SL-NW-MPR-S-PT	**1200**	10	4000
	34218	ALD-SL-WW-MPR-S-PT	**1050**	10	3000

Kanlux ALIN LED vestavný **AL-SH-PT**

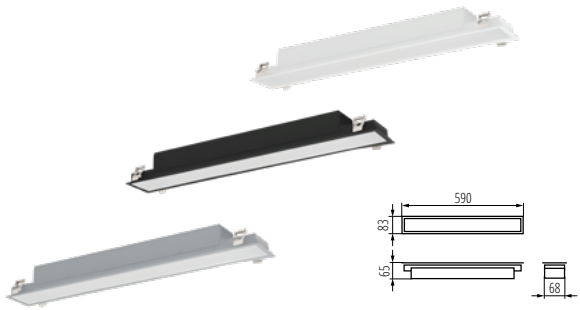

			[lm]	[W]	[K]
BÍLÁ	33937	AL-SH-NW-MAT-W-PT	**2550**	19	4000
	33939	AL-SH-WW-MAT-W-PT	**2250**	19	3000
	33941	AL-SH-NW-MPR-W-PT	**2350**	19	4000
	33943	AL-SH-WW-MPR-W-PT	**2050**	19	3000
ČERNÁ	33949	AL-SH-NW-MAT-B-PT	**2550**	19	4000
	33951	AL-SH-WW-MAT-B-PT	**2250**	19	3000
	33953	AL-SH-NW-MPR-B-PT	**2350**	19	4000
	33955	AL-SH-WW-MPR-B-PT	**2050**	19	3000
STŘÍBRNÁ	33961	AL-SH-NW-MAT-S-PT	**2550**	19	4000
	33963	AL-SH-WW-MAT-S-PT	**2250**	19	3000
	33965	AL-SH-NW-MPR-S-PT	**2350**	19	4000
	33967	AL-SH-WW-MPR-S-PT	**2050**	19	3000

Kanlux ALIN LED vestavný **ALD-SH-PT**

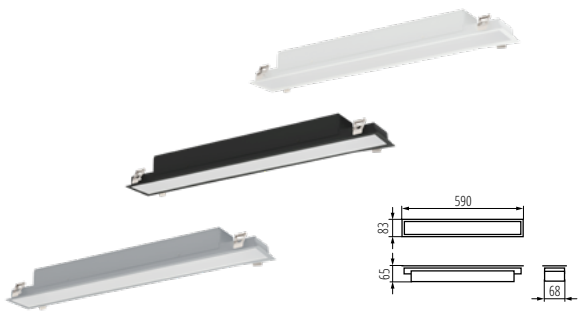

			[lm]	[W]	[K]
BÍLÁ	34189	ALD-SH-NW-MAT-W-PT	**2550**	19	4000
	34191	ALD-SH-WW-MAT-W-PT	**2250**	19	3000
	34193	ALD-SH-NW-MPR-W-PT	**2350**	19	4000
	34195	ALD-SH-WW-MPR-W-PT	**2050**	19	3000
ČERNÁ	34201	ALD-SH-NW-MAT-B-PT	**2550**	19	4000
	34203	ALD-SH-WW-MAT-B-PT	**2250**	19	3000
	34205	ALD-SH-NW-MPR-B-PT	**2350**	19	4000
	34207	ALD-SH-WW-MPR-B-PT	**2050**	19	3000
STŘÍBRNÁ	34213	ALD-SH-NW-MAT-S-PT	**2550**	19	4000
	34215	ALD-SH-WW-MAT-S-PT	**2250**	19	3000
	34217	ALD-SH-NW-MPR-S-PT	**2350**	19	4000
	34219	ALD-SH-WW-MPR-S-PT	**2050**	19	3000

Kanlux ALIN LED vestavný **AL-ML-PT**

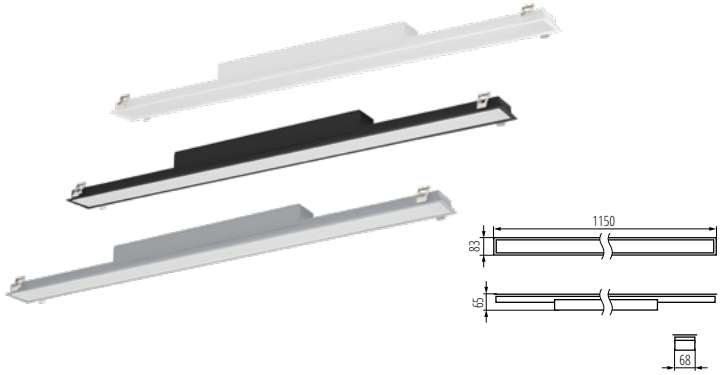

			[lm]	W	K
BÍLÁ	34008	AL-ML-NW-MAT-W-PT	**3250**	25	4000
	34010	AL-ML-WW-MAT-W-PT	**2980**	25	3000
	34012	AL-ML-NW-MPR-W-PT	**3000**	25	4000
	34014	AL-ML-WW-MPR-W-PT	**2750**	25	3000
ČERNÁ	34020	AL-ML-NW-MAT-B-PT	**3250**	25	4000
	34022	AL-ML-WW-MAT-B-PT	**2980**	25	3000
	34024	AL-ML-NW-MPR-B-PT	**3000**	25	4000
	34026	AL-ML-WW-MPR-B-PT	**2750**	25	3000
STŘÍBRNÁ	34032	AL-ML-NW-MAT-S-PT	**3250**	25	4000
	34034	AL-ML-WW-MAT-S-PT	**2980**	25	3000
	34036	AL-ML-NW-MPR-S-PT	**3000**	25	4000
	34038	AL-ML-WW-MPR-S-PT	**2750**	25	3000

Kanlux ALIN LED vestavný **ALD-ML-PT**

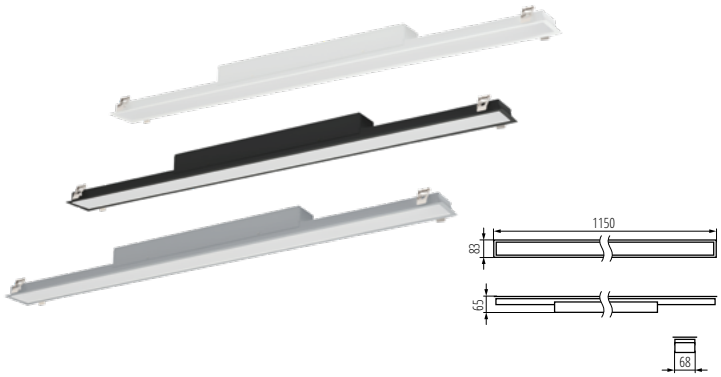

			[lm]	W	K
BÍLÁ	34260	ALD-ML-NW-MAT-W-PT	**3250**	25	4000
	34262	ALD-ML-WW-MAT-W-PT	**2980**	25	3000
	34264	ALD-ML-NW-MPR-W-PT	**3000**	25	4000
	34266	ALD-ML-WW-MPR-W-PT	**2750**	25	3000
ČERNÁ	34272	ALD-ML-NW-MAT-B-PT	**3250**	25	4000
	34274	ALD-ML-WW-MAT-B-PT	**2980**	25	3000
	34276	ALD-ML-NW-MPR-B-PT	**3000**	25	4000
	34278	ALD-ML-WW-MPR-B-PT	**2750**	25	3000
STŘÍBRNÁ	34284	ALD-ML-NW-MAT-S-PT	**3250**	25	4000
	34286	ALD-ML-WW-MAT-S-PT	**2980**	25	3000
	34288	ALD-ML-NW-MPR-S-PT	**3000**	25	4000
	34290	ALD-ML-WW-MPR-S-PT	**2750**	25	3000

Kanlux ALIN LED vestavný **AL-MS-PT**

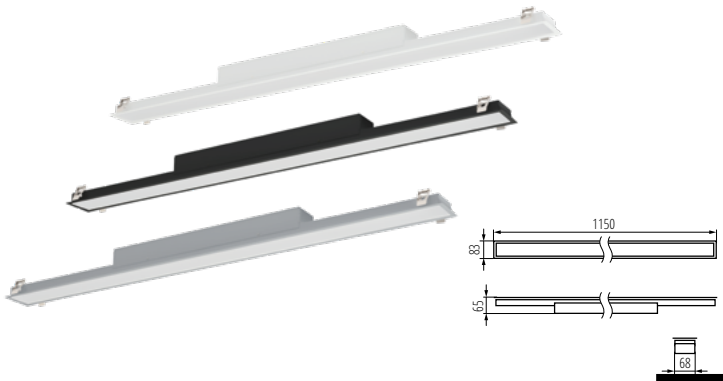

			[lm]	W	K
BÍLÁ	35612	AL-MS-NW-MAT-W-PT	**2400**	18	4000
	35613	AL-MS-WW-MAT-W-PT	**2140**	18	3000
	35614	AL-MS-NW-MPR-W-PT	**2250**	18	4000
	35615	AL-MS-WW-MPR-W-PT	**1980**	18	3000
ČERNÁ	35616	AL-MS-NW-MAT-B-PT	**2400**	18	4000
	35617	AL-MS-WW-MAT-B-PT	**2140**	18	3000
	35618	AL-MS-NW-MPR-B-PT	**2250**	18	4000
	35619	AL-MS-WW-MPR-B-PT	**1980**	18	3000
STŘÍBRNÁ	35620	AL-MS-NW-MAT-S-PT	**2400**	18	4000
	35621	AL-MS-WW-MAT-S-PT	**2140**	18	3000
	35622	AL-MS-NW-MPR-S-PT	**2250**	18	4000
	35623	AL-MS-WW-MPR-S-PT	**1980**	18	3000

Kanlux ALIN LED vestavný **ALD-MS-PT**

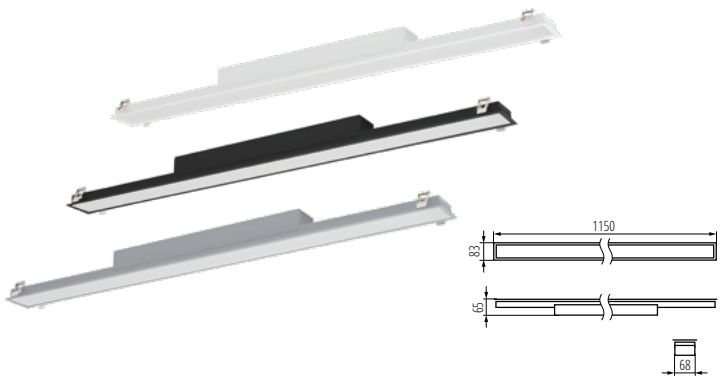

			[lm]	W	K
BÍLÁ	35624	ALD-MS-NW-MAT-W-PT	**2400**	18	4000
	35625	ALD-MS-WW-MAT-W-PT	**2140**	18	3000
	35626	ALD-MS-NW-MPR-W-PT	**2250**	18	4000
	35627	ALD-MS-WW-MPR-W-PT	**1980**	18	3000
ČERNÁ	35628	ALD-MS-NW-MAT-B-PT	**2400**	18	4000
	35629	ALD-MS-WW-MAT-B-PT	**2140**	18	3000
	35630	ALD-MS-NW-MPR-B-PT	**2250**	18	4000
	35631	ALD-MS-WW-MPR-B-PT	**1980**	18	3000
STŘÍBRNÁ	35632	ALD-MS-NW-MAT-S-PT	**2400**	18	4000
	35633	ALD-MS-WW-MAT-S-PT	**2140**	18	3000
	35634	ALD-MS-NW-MPR-S-PT	**2250**	18	4000
	35635	ALD-MS-WW-MPR-S-PT	**1980**	18	3000

Kanlux ALIN LED vestavný **AL-MM-PT**

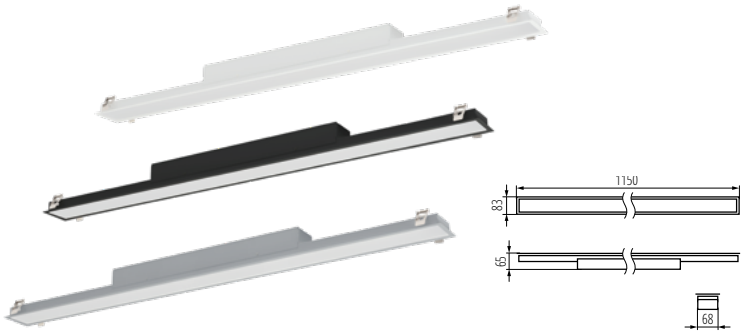

			[lm]	[W]	[K]
BÍLÁ	34062	AL-MM-NW-MAT-W-PT	**3900**	29	4000
	34063	AL-MM-WW-MAT-W-PT	**3450**	29	3000
	34064	AL-MM-NW-MPR-W-PT	**3600**	29	4000
	34065	AL-MM-WW-MPR-W-PT	**3170**	29	3000
ČERNÁ	34068	AL-MM-NW-MAT-B-PT	**3900**	29	4000
	34069	AL-MM-WW-MAT-B-PT	**3450**	29	3000
	34070	AL-MM-NW-MPR-B-PT	**3600**	29	4000
	34071	AL-MM-WW-MPR-B-PT	**3170**	29	3000
STŘÍBRNÁ	34074	AL-MM-NW-MAT-S-PT	**3900**	29	4000
	34075	AL-MM-WW-MAT-S-PT	**3450**	29	3000
	34076	AL-MM-NW-MPR-S-PT	**3600**	29	4000
	34077	AL-MM-WW-MPR-S-PT	**3170**	29	3000

Kanlux ALIN LED vestavný **ALD-MM-PT**

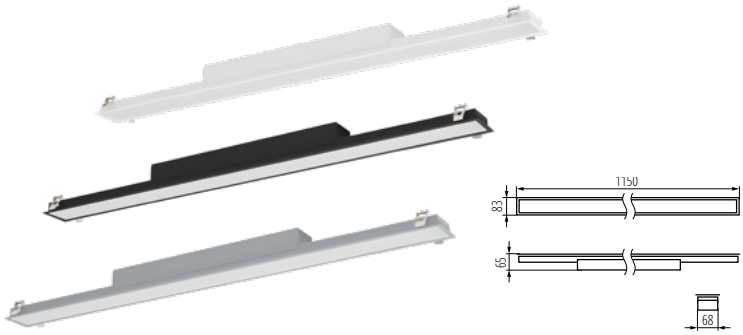

			[lm]	[W]	[K]
BÍLÁ	34314	ALD-MM-NW-MAT-W-PT	**3900**	29	4000
	34315	ALD-MM-WW-MAT-W-PT	**3450**	29	3000
	34316	ALD-MM-NW-MPR-W-PT	**3600**	29	4000
	34317	ALD-MM-WW-MPR-W-PT	**3170**	29	3000
ČERNÁ	34320	ALD-MM-NW-MAT-B-PT	**3900**	29	4000
	34321	ALD-MM-WW-MAT-B-PT	**3450**	29	3000
	34322	ALD-MM-NW-MPR-B-PT	**3600**	29	4000
	34323	ALD-MM-WW-MPR-B-PT	**3170**	29	3000
STŘÍBRNÁ	34326	ALD-MM-NW-MAT-S-PT	**3900**	29	4000
	34327	ALD-MM-WW-MAT-S-PT	**3450**	29	3000
	34328	ALD-MM-NW-MPR-S-PT	**3600**	29	4000
	34329	ALD-MM-WW-MPR-S-PT	**3170**	29	3000

Kanlux ALIN LED vestavný **AL-MH-PT**

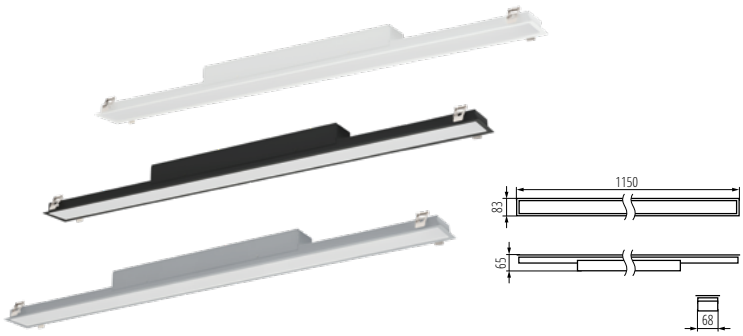

			[lm]	[W]	[K]
BÍLÁ	34009	AL-MH-NW-MAT-W-PT	**5050**	40	4000
	34011	AL-MH-WW-MAT-W-PT	**4500**	40	3000
	34013	AL-MH-NW-MPR-W-PT	**4650**	40	4000
	34015	AL-MH-WW-MPR-W-PT	**4150**	40	3000
ČERNÁ	34021	AL-MH-NW-MAT-B-PT	**5050**	40	4000
	34023	AL-MH-WW-MAT-B-PT	**4500**	40	3000
	34025	AL-MH-NW-MPR-B-PT	**4650**	40	4000
	34027	AL-MH-WW-MPR-B-PT	**4150**	40	3000
STŘÍBRNÁ	34033	AL-MH-NW-MAT-S-PT	**5050**	40	4000
	34035	AL-MH-WW-MAT-S-PT	**4500**	40	3000
	34037	AL-MH-NW-MPR-S-PT	**4650**	40	4000
	34039	AL-MH-WW-MPR-S-PT	**4150**	40	3000

Kanlux ALIN LED vestavný **ALD-MH-PT**

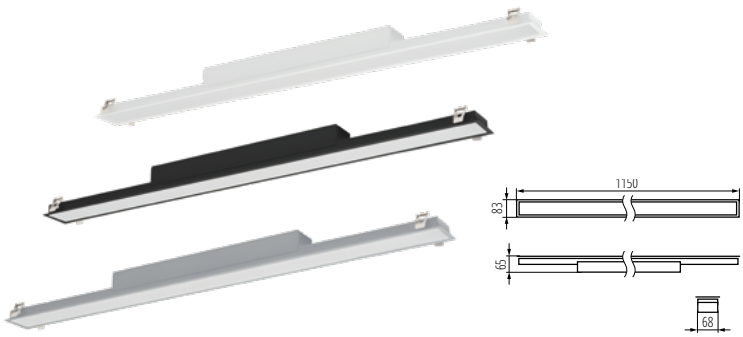

			[lm]	[W]	[K]
BÍLÁ	34261	ALD-MH-NW-MAT-W-PT	**5050**	40	4000
	34263	ALD-MH-WW-MAT-W-PT	**4500**	40	3000
	34265	ALD-MH-NW-MPR-W-PT	**4650**	40	4000
	34267	ALD-MH-WW-MPR-W-PT	**4150**	40	3000
ČERNÁ	34273	ALD-MH-NW-MAT-B-PT	**5050**	40	4000
	34275	ALD-MH-WW-MAT-B-PT	**4500**	40	3000
	34277	ALD-MH-NW-MPR-B-PT	**4650**	40	4000
	34279	ALD-MH-WW-MPR-B-PT	**4150**	40	3000
STŘÍBRNÁ	34285	ALD-MH-NW-MAT-S-PT	**5050**	40	4000
	34287	ALD-MH-WW-MAT-S-PT	**4500**	40	3000
	34289	ALD-MH-NW-MPR-S-PT	**4650**	40	4000
	34291	ALD-MH-WW-MPR-S-PT	**4150**	40	3000

Kanlux ALIN LED vestavný **AL-LL-PT**

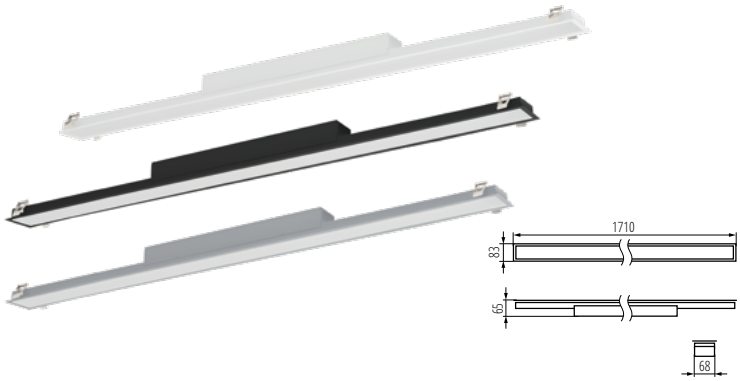

			[lm]	[W]	[K]
BÍLÁ	34116	AL-LL-NW-MAT-W-PT	**4550**	33	4000
	34118	AL-LL-WW-MAT-W-PT	**4100**	33	3000
	34120	AL-LL-NW-MPR-W-PT	**4150**	33	4000
	34122	AL-LL-WW-MPR-W-PT	**3750**	33	3000
ČERNÁ	34128	AL-LL-NW-MAT-B-PT	**4550**	33	4000
	34130	AL-LL-WW-MAT-B-PT	**4100**	33	3000
	34132	AL-LL-NW-MPR-B-PT	**4150**	33	4000
	34134	AL-LL-WW-MPR-B-PT	**3750**	33	3000
STŘÍBRNÁ	34140	AL-LL-NW-MAT-S-PT	**4550**	33	4000
	34142	AL-LL-WW-MAT-S-PT	**4100**	33	3000
	34144	AL-LL-NW-MPR-S-PT	**4150**	33	4000
	34146	AL-LL-WW-MPR-S-PT	**3750**	33	3000

Kanlux ALIN LED vestavný **ALD-LL-PT**

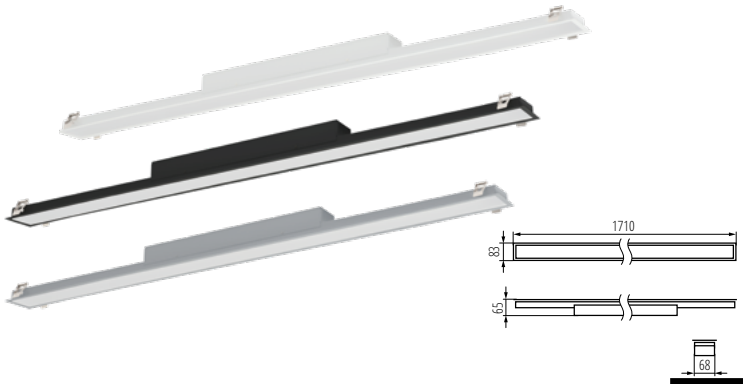

			[lm]	[W]	[K]
BÍLÁ	34368	ALD-LL-NW-MAT-W-PT	**4550**	33	4000
	34370	ALD-LL-WW-MAT-W-PT	**4100**	33	3000
	34372	ALD-LL-NW-MPR-W-PT	**4150**	33	4000
	34374	ALD-LL-WW-MPR-W-PT	**3750**	33	3000
ČERNÁ	34380	ALD-LL-NW-MAT-B-PT	**4550**	33	4000
	34382	ALD-LL-WW-MAT-B-PT	**4100**	33	3000
	34384	ALD-LL-NW-MPR-B-PT	**4150**	33	4000
	34386	ALD-LL-WW-MPR-B-PT	**3750**	33	3000
STŘÍBRNÁ	34392	ALD-LL-NW-MAT-S-PT	**4550**	33	4000
	34394	ALD-LL-WW-MAT-S-PT	**4100**	33	3000
	34396	ALD-LL-NW-MPR-S-PT	**4150**	33	4000
	34398	ALD-LL-WW-MPR-S-PT	**3750**	33	3000

Kanlux ALIN LED vestavný **AL-LH-PT**

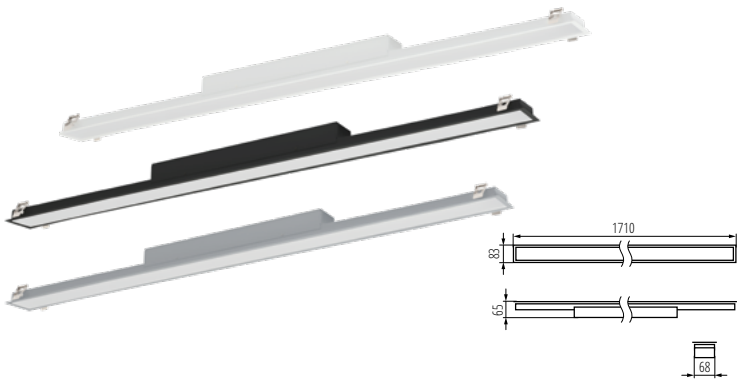

			[lm]	[W]	[K]
BÍLÁ	34117	AL-LH-NW-MAT-W-PT	**6300**	52	4000
	34119	AL-LH-WW-MAT-W-PT	**5600**	52	3000
	34121	AL-LH-NW-MPR-W-PT	**5800**	52	4000
	34123	AL-LH-WW-MPR-W-PT	**5150**	52	3000
ČERNÁ	34129	AL-LH-NW-MAT-B-PT	**6300**	52	4000
	34131	AL-LH-WW-MAT-B-PT	**5600**	52	3000
	34133	AL-LH-NW-MPR-B-PT	**5800**	52	4000
	34135	AL-LH-WW-MPR-B-PT	**5150**	52	3000
STŘÍBRNÁ	34141	AL-LH-NW-MAT-S-PT	**6300**	52	4000
	34143	AL-LH-WW-MAT-S-PT	**5600**	52	3000
	34145	AL-LH-NW-MPR-S-PT	**5800**	52	4000
	34147	AL-LH-WW-MPR-S-PT	**5150**	52	3000

Kanlux ALIN LED vestavný **ALD-LH-PT**

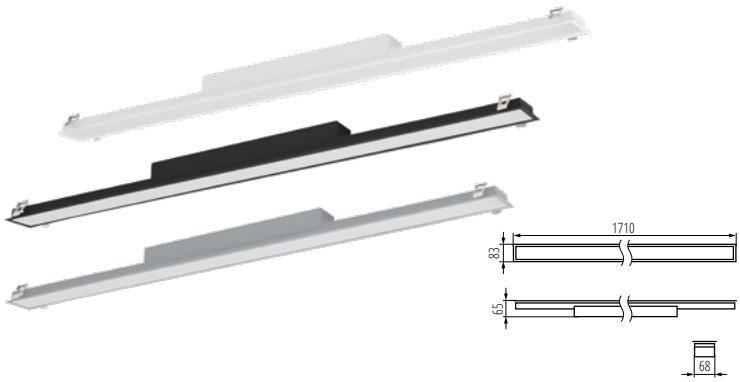

			[lm]	[W]	[K]
BÍLÁ	34369	ALD-LH-NW-MAT-W-PT	**6300**	52	4000
	34371	ALD-LH-WW-MAT-W-PT	**5600**	52	3000
	34373	ALD-LH-NW-MPR-W-PT	**5800**	52	4000
	34375	ALD-LH-WW-MPR-W-PT	**5150**	52	3000
ČERNÁ	34381	ALD-LH-NW-MAT-B-PT	**6300**	52	4000
	34383	ALD-LH-WW-MAT-B-PT	**5600**	52	3000
	34385	ALD-LH-NW-MPR-B-PT	**5800**	52	4000
	34387	ALD-LH-WW-MPR-B-PT	**5150**	52	3000
STŘÍBRNÁ	34393	ALD-LH-NW-MAT-S-PT	**6300**	52	4000
	34395	ALD-LH-WW-MAT-S-PT	**5600**	52	3000
	34397	ALD-LH-NW-MPR-S-PT	**5800**	52	4000
	34399	ALD-LH-WW-MPR-S-PT	**5150**	52	3000

Kanlux
FACTORY

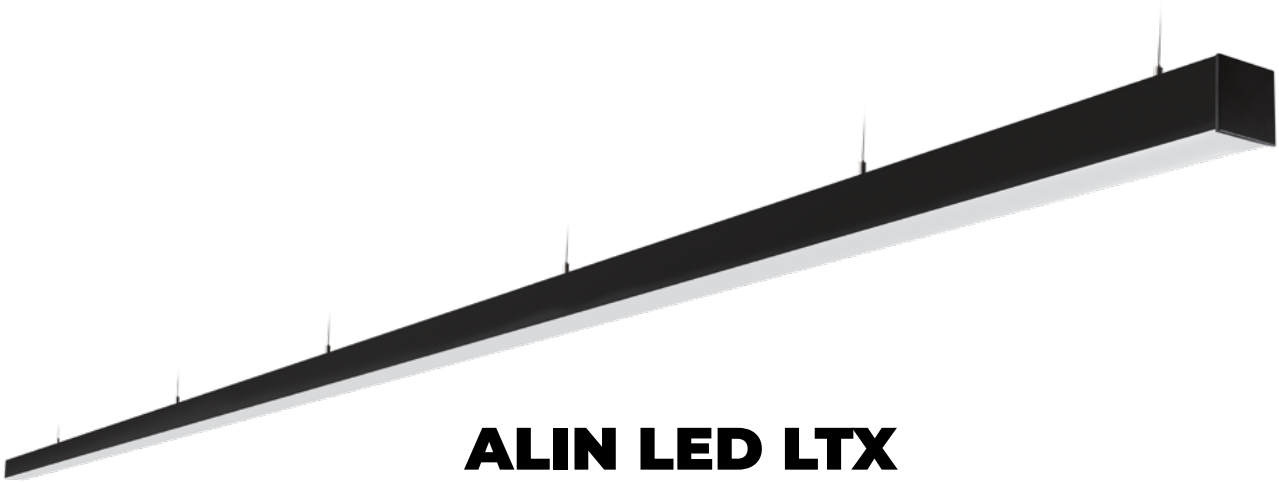

ALIN LED LTX
lineárne LED svítidlo

Kanlux ALIN LED LTX LINE je moderní osvětlovací systém založený na pečlivě navržených svítidlech Kanlux ALIN LED. Umožňuje vytvářet dlouhé, jednotné světelné linie a různé tvary – včetně atypických. Díky možnosti plného přizpůsobení specifickým požadavkům investice, umožňuje Kanlux ALIN LED LTX LINE dosáhnout výjimečného vizuálního efektu v každé realizaci

CONFIGURATOR

Vyrobíme pro vás ideální svítidlo. Vytvořte jej pomocí našeho konfigurátoru.

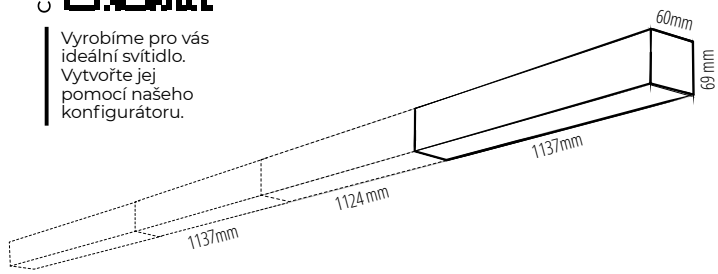

NEOMEZENÁ DÉLKA SVĚTELNÉ LINIE

Kanlux

FACTORY

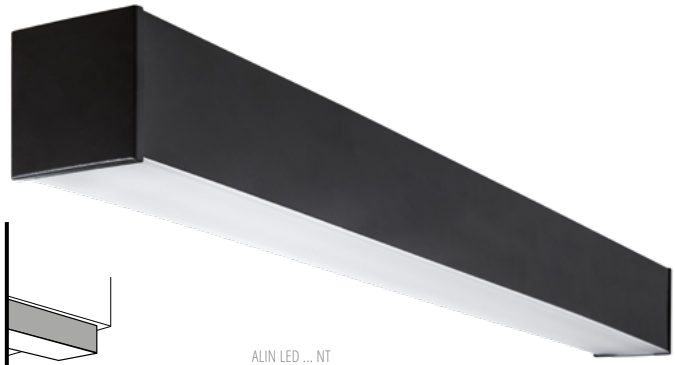

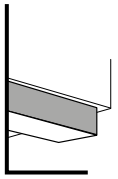

PŘISAZENÁ

ALIN LED ... NT

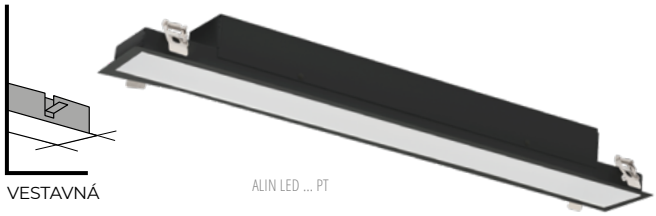

VESTAVNÁ

ALIN LED ... PT

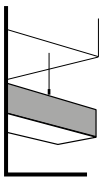

ZÁVĚSNÁ

ALIN LED ... NT + ALIN CORD + ROPE

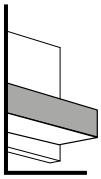

MONTÁŽ NA STĚNU

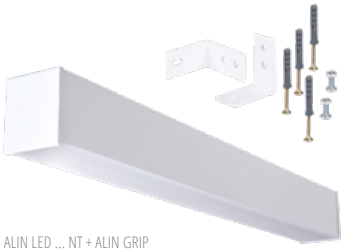

ALIN LED ... NT + ALIN GRIP

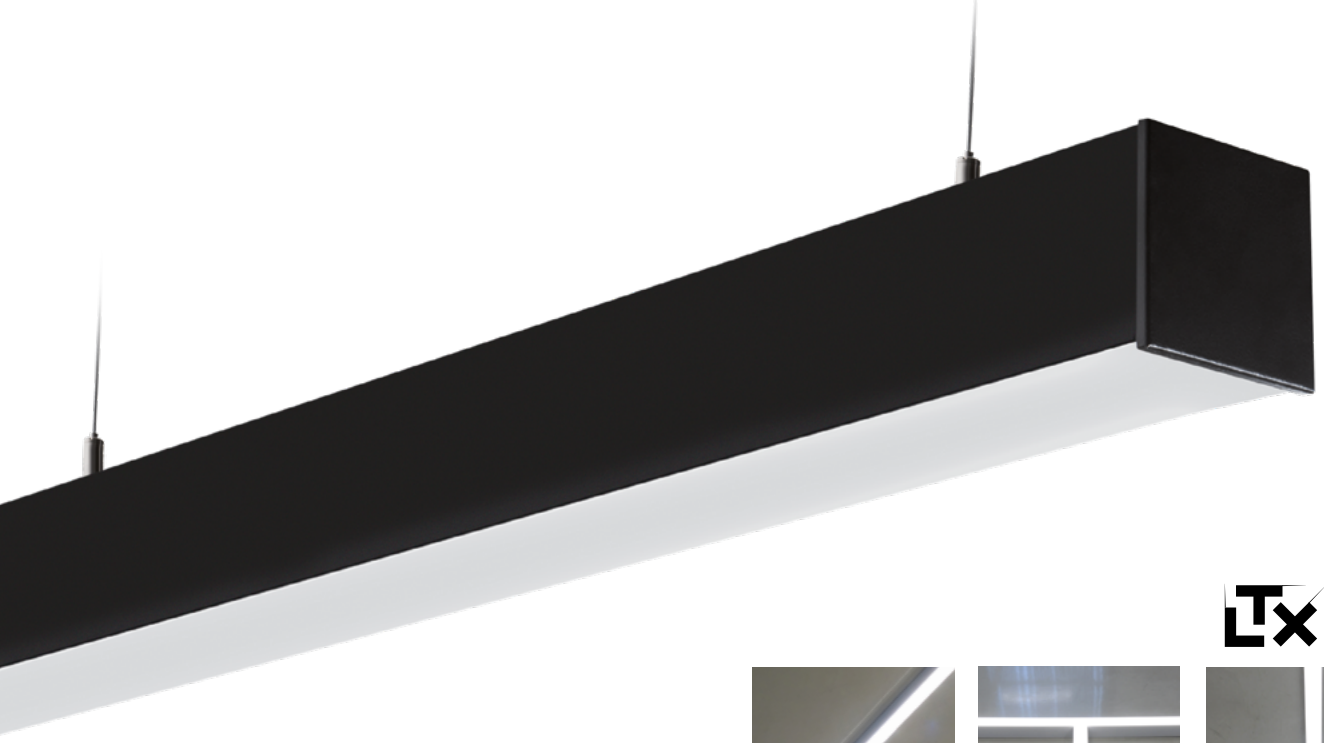

Kanlux ALIN LED LTX legenda

MS	18W	2150lm/2400lm
ML	25W	2980lm/3250lm
MM	29W	3450lm/3450lm
MH	40W	4500lm/5050lm

WW	3000K Ra ≥ 80
NW	4000K Ra ≥ 80

MAT	matný difuzor
MPRM	prizmatický difuzor

PT	vestavná verze
NT	přisazená verze
ALIN +CORD +ROPE	závěsná verze

DÉLKA A VÝKON | BARVA SVĚTLA | DIFUZOR | BARVA SVĚTLA

LF-ML-NW-MAT-B-NT

ELEMENT SYSTÉMU | BARVA KORPUSU

LF	počáteční element
LM	střední element
LL	koncový element
LFD	počáteční element DALI
LMD	střední element DALI
LLD	koncový element DALI
LTX1	spojka LED: linie → tvarovka
LTX1C	spojka LED: tvarovka → linie
LTX2C	spojka LED: tvarovka → tvarovka
LTX1E	LED element ukončující linii za tvarovkou
L-X, LD-X	tvarovka typu X, DALI
L-L, LD-L	tvarovka typu L, DALI
L-T, LD-T	tvarovka typu T, DALI

W	BÍLÁ
B	ČERNÁ
S	STŘÍBRNÁ

TŘI DÉLKY

ROZMĚRY PŘISAZENÉ VERZE: NT

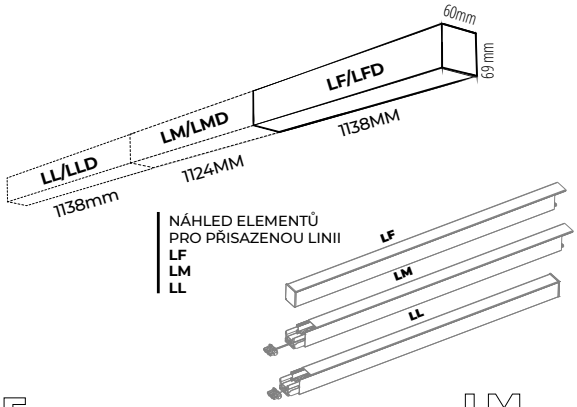

NÁHLED ELEMENTŮ
PRO PŘISAZENOU LINII
LF
LM
LL

ROZMĚRY VESTAVNÉ VERZE: PT

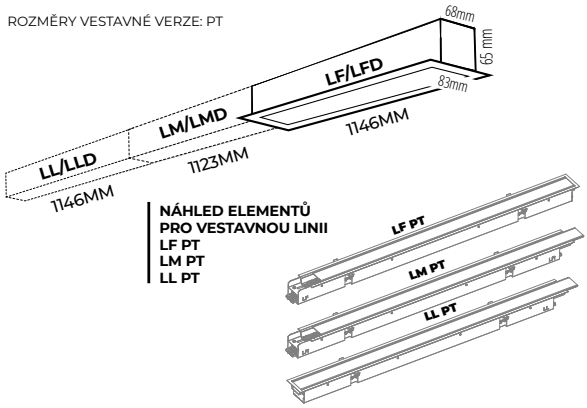

NÁHLED ELEMENTŮ
PRO VESTAVNOU LINII
LF PT
LM PT
LL PT

DVĚ BARVY SVĚTLA A VOLITELNĚ PROVEDENÍ S TUNABLE WHITE

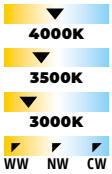

LIBOVOLNÁ PERSONALIZACE BARVY KORPUSU SVÍTIDLA

COLOR option

MOŽNOST PROVEDENÍ S VESTAVĚNÝM, NEVIDITELNÝM MIKROVLNNÝM SNÍMAČEM POHYBU

VOLITELNĚ ŘÍZENÍ DALI A CASAMBI READY

DVA TYPY DIFUZORU

MAT
MATNÝ

MPR
MIKROPRIZMATICKÝ

TŘI BARVY KORPUSU

BÍLÁ

ČERNÁ

STŘÍBRNÁ

ČTYŘI VERZE

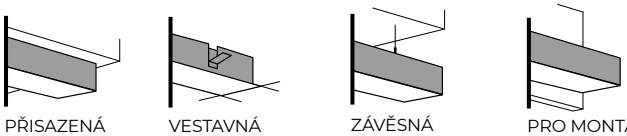

PŘISAZENÁ

VESTAVNÁ

ZÁVĚSNÁ

PRO MONTÁŽ NA STĚNU

Kanlux ALIN LED LTX propojovací elementy

PŘISAZENÉ PROPOJOVACÍ ELEMENTY

LTX1 976mm
LTX1C 976mm
LTX2C 827mm
LTX1E 995mm
L 187x187mm
T 187x316mm
X 316x316mm

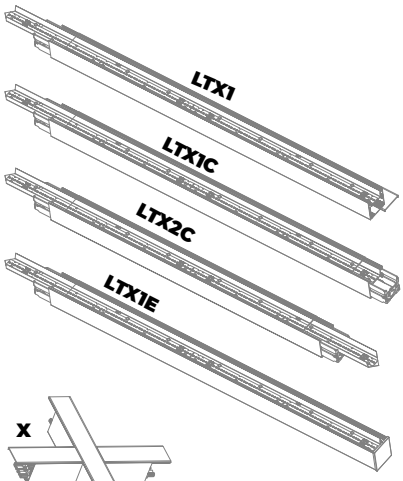

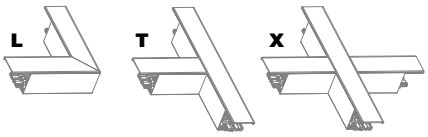

VESTAVNÉ PROPOJOVACÍ ELEMENTY

LTX1 PT 975mm
LTX1C PT 917mm
LTX2C PT 874mm
LTX1E PT 1020mm
L PT 190,5x190,5mm
T PT 190,5x316mm
X PT 316x316mm

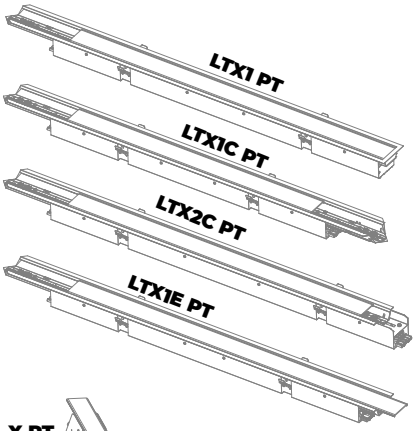

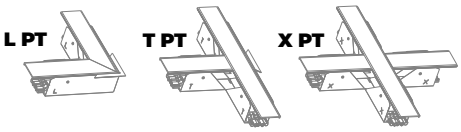

Kanlux ALIN LED LTX schémata zapojení

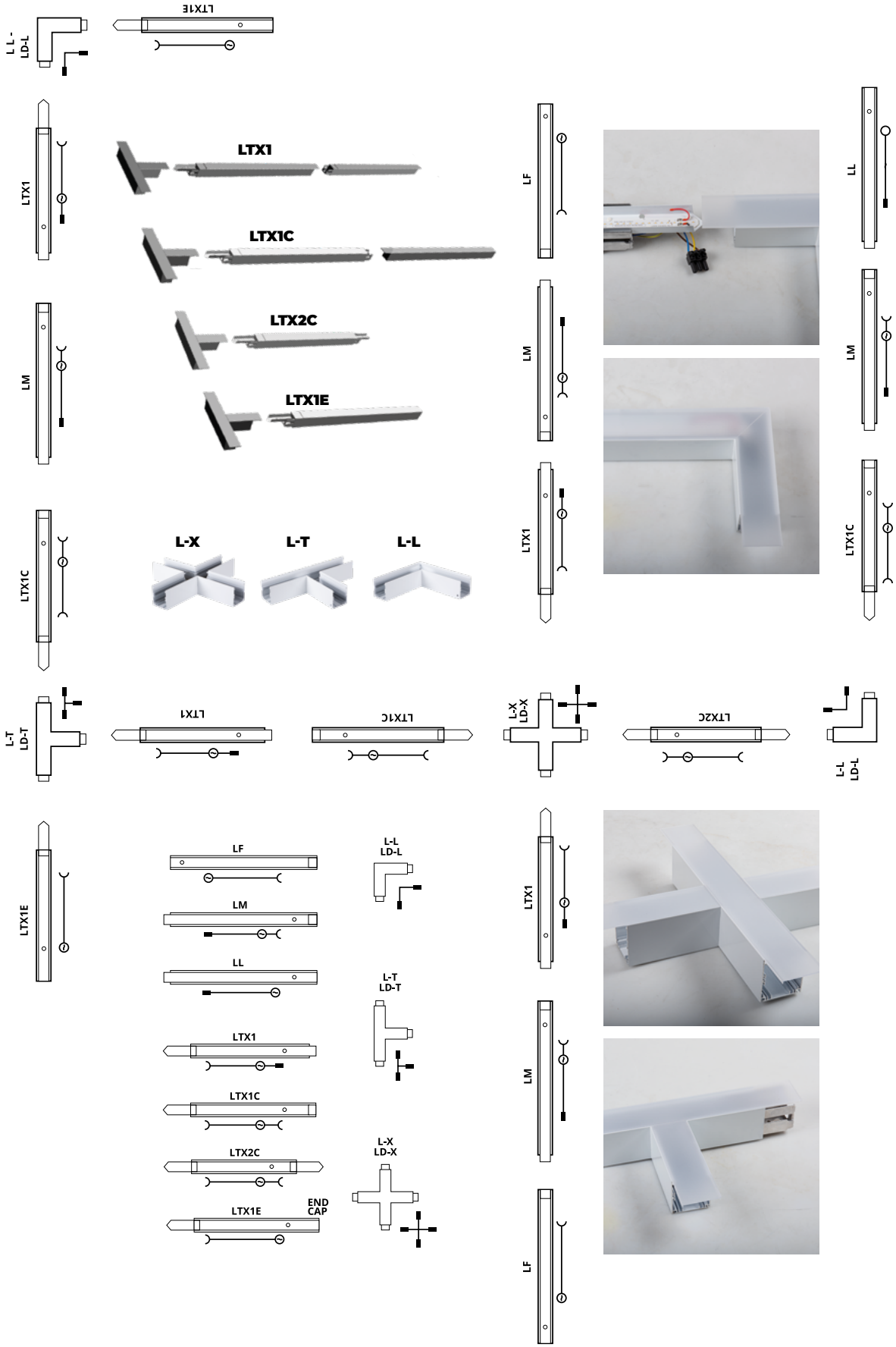

Kanlux

FACTORY

MADE IN EU

5 WARRANTY 5 years

BRANDED components

up to 140 lm/W

Přizpůsobíme světlo Vašim potřebám.

SESTAVTE SI SAMI IDEÁLNÍ SVÍTIDLO

CONFIGURATOR

Vyrobíme pro vás ideální svítidlo. Vytvořte jej pomocí našeho konfigurátoru.

custom product

NEOMEZENÁ DÉLKA SVĚTELNÉ LINIE SE SLOŽITOU STRUKTUROU A TVARY

Kanlux ALIN LINE přisazený

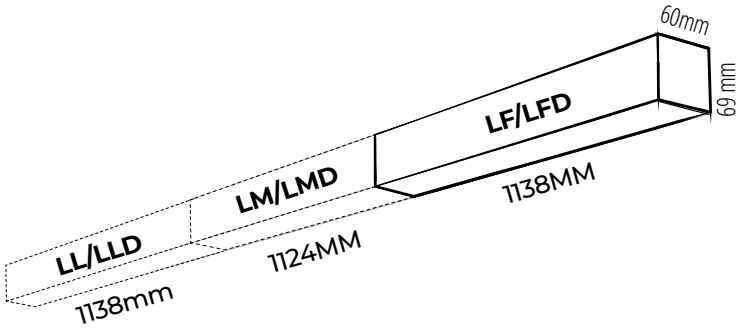

LF

			[lm]		
BÍLÁ	34530	LF-ML-NW-MAT-W-NT	**6500**	25	4000
	34536	LF-ML-WW-MAT-W-NT	**5960**	25	3000
	34542	LF-MM-NW-MAT-W-NT	**7800**	29	4000
	34548	LF-MM-WW-MAT-W-NT	**6900**	29	3000
	34915	LF-MH-NW-MAT-W-NT	**10100**	40	4000
	35308	LF-MH-WW-MAT-W-NT	**9000**	40	3000
	35446	LF-MS-NW-MAT-W-NT	**4800**	18	4000
	35452	LF-MS-WW-MAT-W-NT	**4280**	18	3000
	34533	LF-ML-NW-MPR-W-NT	**6000**	25	4000
	34539	LF-ML-WW-MPR-W-NT	**5500**	25	3000
	34545	LF-MM-NW-MPR-W-NT	**7200**	29	4000
	34551	LF-MM-WW-MPR-W-NT	**6340**	29	3000
	35305	LF-MH-NW-MPR-W-NT	**9300**	40	4000
	35311	LF-MH-WW-MPR-W-NT	**8300**	40	3000
	35449	LF-MS-NW-MPR-W-NT	**4500**	18	4000
	35455	LF-MS-WW-MPR-W-NT	**3960**	18	3000
ČERNÁ	34528	LF-ML-NW-MAT-B-NT	**6500**	25	4000
	34534	LF-ML-WW-MAT-B-NT	**5960**	25	3000
	34540	LF-MM-NW-MAT-B-NT	**7800**	29	4000
	34546	LF-MM-WW-MAT-B-NT	**6900**	29	3000
	34912	LF-MH-NW-MAT-B-NT	**10100**	40	4000
	35306	LF-MH-WW-MAT-B-NT	**9000**	40	3000
	35444	LF-MS-NW-MAT-B-NT	**4800**	18	4000
	35450	LF-MS-WW-MAT-B-NT	**4280**	18	3000
	34531	LF-ML-NW-MPR-B-NT	**6000**	25	4000
	34537	LF-ML-WW-MPR-B-NT	**5500**	25	3000
	34543	LF-MM-NW-MPR-B-NT	**7200**	29	4000
	34549	LF-MM-WW-MPR-B-NT	**6340**	29	3000
	35303	LF-MH-NW-MPR-B-NT	**9300**	40	4000
	35309	LF-MH-WW-MPR-B-NT	**8300**	40	3000
	35447	LF-MS-NW-MPR-B-NT	**4500**	18	4000
	35453	LF-MS-WW-MPR-B-NT	**3960**	18	3000
STŘÍBRNÁ	34529	LF-ML-NW-MAT-S-NT	**6500**	25	4000
	34535	LF-ML-WW-MAT-S-NT	**5960**	25	3000
	34541	LF-MM-NW-MAT-S-NT	**7800**	29	4000
	34547	LF-MM-WW-MAT-S-NT	**6900**	29	3000
	35301	LF-MH-NW-MAT-S-NT	**10100**	40	4000
	35307	LF-MH-WW-MAT-S-NT	**9000**	40	3000
	35445	LF-MS-NW-MAT-S-NT	**4800**	18	4000
	35451	LF-MS-WW-MAT-S-NT	**4280**	18	3000
	34532	LF-ML-NW-MPR-S-NT	**6000**	25	4000
	34538	LF-ML-WW-MPR-S-NT	**5500**	25	3000
	34544	LF-MM-NW-MPR-S-NT	**7200**	29	4000
	34550	LF-MM-WW-MPR-S-NT	**6340**	29	3000
	35304	LF-MH-NW-MPR-S-NT	**9300**	40	4000
	35310	LF-MH-WW-MPR-S-NT	**8300**	40	3000
	35448	LF-MS-NW-MPR-S-NT	**4500**	18	4000
	35454	LF-MS-WW-MPR-S-NT	**3960**	18	3000

DALI LFD

			[lm]		
BÍLÁ	34530	LF-ML-NW-MAT-W-NT	**6500**	25	4000
	34536	LF-ML-WW-MAT-W-NT	**5960**	25	3000
	34542	LF-MM-NW-MAT-W-NT	**7800**	29	4000
	34548	LF-MM-WW-MAT-W-NT	**6900**	29	3000
	34915	LF-MH-NW-MAT-W-NT	**10100**	40	4000
	35308	LF-MH-WW-MAT-W-NT	**9000**	40	3000
	35446	LF-MS-NW-MAT-W-NT	**4800**	18	4000
	35452	LF-MS-WW-MAT-W-NT	**4280**	18	3000
	34533	LF-ML-NW-MPR-W-NT	**6000**	25	4000
	34539	LF-ML-WW-MPR-W-NT	**5500**	25	3000
	34545	LF-MM-NW-MPR-W-NT	**7200**	29	4000
	34551	LF-MM-WW-MPR-W-NT	**6340**	29	3000
	35305	LF-MH-NW-MPR-W-NT	**9300**	40	4000
	35311	LF-MH-WW-MPR-W-NT	**8300**	40	3000
	35449	LF-MS-NW-MPR-W-NT	**4500**	18	4000
	35455	LF-MS-WW-MPR-W-NT	**3960**	18	3000
ČERNÁ	34528	LF-ML-NW-MAT-B-NT	**6500**	25	4000
	34534	LF-ML-WW-MAT-B-NT	**5960**	25	3000
	34540	LF-MM-NW-MAT-B-NT	**7800**	29	4000
	34546	LF-MM-WW-MAT-B-NT	**6900**	29	3000
	34912	LF-MH-NW-MAT-B-NT	**10100**	40	4000
	35306	LF-MH-WW-MAT-B-NT	**9000**	40	3000
	35444	LF-MS-NW-MAT-B-NT	**4800**	18	4000
	35450	LF-MS-WW-MAT-B-NT	**4280**	18	3000
	34531	LF-ML-NW-MPR-B-NT	**6000**	25	4000
	34537	LF-ML-WW-MPR-B-NT	**5500**	25	3000
	34543	LF-MM-NW-MPR-B-NT	**7200**	29	4000
	34549	LF-MM-WW-MPR-B-NT	**6340**	29	3000
	35303	LF-MH-NW-MPR-B-NT	**9300**	40	4000
	35309	LF-MH-WW-MPR-B-NT	**8300**	40	3000
	35447	LF-MS-NW-MPR-B-NT	**4500**	18	4000
	35453	LF-MS-WW-MPR-B-NT	**3960**	18	3000
STŘÍBRNÁ	34529	LF-ML-NW-MAT-S-NT	**6500**	25	4000
	34535	LF-ML-WW-MAT-S-NT	**5960**	25	3000
	34541	LF-MM-NW-MAT-S-NT	**7800**	29	4000
	34547	LF-MM-WW-MAT-S-NT	**6900**	29	3000
	35301	LF-MH-NW-MAT-S-NT	**10100**	40	4000
	35307	LF-MH-WW-MAT-S-NT	**9000**	40	3000
	35445	LF-MS-NW-MAT-S-NT	**4800**	18	4000
	35451	LF-MS-WW-MAT-S-NT	**4280**	18	3000
	34532	LF-ML-NW-MPR-S-NT	**6000**	25	4000
	34538	LF-ML-WW-MPR-S-NT	**5500**	25	3000
	34544	LF-MM-NW-MPR-S-NT	**7200**	29	4000
	34550	LF-MM-WW-MPR-S-NT	**6340**	29	3000
	35304	LF-MH-NW-MPR-S-NT	**9300**	40	4000
	35310	LF-MH-WW-MPR-S-NT	**8300**	40	3000
	35448	LF-MS-NW-MPR-S-NT	**4500**	18	4000
	35454	LF-MS-WW-MPR-S-NT	**3960**	18	3000

Kanlux ALIN LINE přisazený

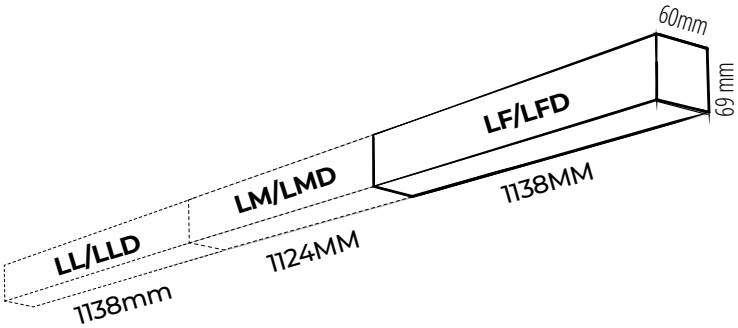

LM

			[lm]		
BÍLÁ	34674	LM-ML-NW-MAT-W-NT	**6500**	25	4000
	34680	LM-ML-WW-MAT-W-NT	**5960**	25	3000
	34686	LM-MM-NW-MAT-W-NT	**7800**	29	4000
	34692	LM-MM-WW-MAT-W-NT	**6900**	29	3000
	34916	LM-MH-NW-MAT-W-NT	**10100**	40	4000
	35332	LM-MH-WW-MAT-W-NT	**9000**	40	3000
	35470	LM-MS-NW-MAT-W-NT	**4800**	18	4000
	35476	LM-MS-WW-MAT-W-NT	**4280**	18	3000
	34677	LM-ML-NW-MPR-W-NT	**6000**	25	4000
	34683	LM-ML-WW-MPR-W-NT	**5500**	25	3000
	34689	LM-MM-NW-MPR-W-NT	**7200**	29	4000
	34695	LM-MM-WW-MPR-W-NT	**6340**	29	3000
	35329	LM-MH-NW-MPR-W-NT	**9300**	40	4000
	35335	LM-MH-WW-MPR-W-NT	**8300**	40	3000
	35473	LM-MS-NW-MPR-W-NT	**4500**	18	4000
	35479	LM-MS-WW-MPR-W-NT	**3960**	18	3000
ČERNÁ	34672	LM-ML-NW-MAT-B-NT	**6500**	25	4000
	34678	LM-ML-WW-MAT-B-NT	**5960**	25	3000
	34684	LM-MM-NW-MAT-B-NT	**7800**	29	4000
	34690	LM-MM-WW-MAT-B-NT	**6900**	29	3000
	34913	LM-MH-NW-MAT-B-NT	**10100**	40	4000
	35330	LM-MH-WW-MAT-B-NT	**9000**	40	3000
	35468	LM-MS-NW-MAT-B-NT	**4800**	18	4000
	35474	LM-MS-WW-MAT-B-NT	**4280**	18	3000
	34675	LM-ML-NW-MPR-B-NT	**6000**	25	4000
	34681	LM-ML-WW-MPR-B-NT	**5500**	25	3000
	34687	LM-MM-NW-MPR-B-NT	**7200**	29	4000
	34693	LM-MM-WW-MPR-B-NT	**6340**	29	3000
	35327	LM-MH-NW-MPR-B-NT	**9300**	40	4000
	35333	LM-MH-WW-MPR-B-NT	**8300**	40	3000
	35471	LM-MS-NW-MPR-B-NT	**4500**	18	4000
	35477	LM-MS-WW-MPR-B-NT	**3960**	18	3000
STŘÍBRNÁ	34673	LM-ML-NW-MAT-S-NT	**6500**	25	4000
	34679	LM-ML-WW-MAT-S-NT	**5960**	25	3000
	34685	LM-MM-NW-MAT-S-NT	**7800**	29	4000
	34691	LM-MM-WW-MAT-S-NT	**6900**	29	3000
	35325	LM-MH-NW-MAT-S-NT	**10100**	40	4000
	35331	LM-MH-WW-MAT-S-NT	**9000**	40	3000
	35469	LM-MS-NW-MAT-S-NT	**4800**	18	4000
	35475	LM-MS-WW-MAT-S-NT	**4280**	18	3000
	34676	LM-ML-NW-MPR-S-NT	**6000**	25	4000
	34682	LM-ML-WW-MPR-S-NT	**5500**	25	3000
	34688	LM-MM-NW-MPR-S-NT	**7200**	29	4000
	34694	LM-MM-WW-MPR-S-NT	**6340**	29	3000
	35328	LM-MH-NW-MPR-S-NT	**9300**	40	4000
	35334	LM-MH-WW-MPR-S-NT	**8300**	40	3000
	35472	LM-MS-NW-MPR-S-NT	**4500**	18	4000
	35478	LM-MS-WW-MPR-S-NT	**3960**	18	3000

DALI LMD

			[lm]		
BÍLÁ	34698	LMD-ML-NW-MAT-W-NT	**6500**	25	4000
	34704	LMD-ML-WW-MAT-W-NT	**5960**	25	3000
	34710	LMD-MM-NW-MAT-W-NT	**7800**	29	4000
	34716	LMD-MM-WW-MAT-W-NT	**6900**	29	3000
	35338	LMD-MH-NW-MAT-W-NT	**10100**	40	4000
	35344	LMD-MH-WW-MAT-W-NT	**9000**	40	3000
	35482	LMD-MS-NW-MAT-W-NT	**4800**	18	4000
	35488	LMD-MS-WW-MAT-W-NT	**4280**	18	3000
	34701	LMD-ML-NW-MPR-W-NT	**6000**	25	4000
	34707	LMD-ML-WW-MPR-W-NT	**5500**	25	3000
	34713	LMD-MM-NW-MPR-W-NT	**7200**	29	4000
	34719	LMD-MM-WW-MPR-W-NT	**6340**	29	3000
	35341	LMD-MH-NW-MPR-W-NT	**9300**	40	4000
	35347	LMD-MH-WW-MPR-W-NT	**8300**	40	3000
	35485	LMD-MS-NW-MPR-W-NT	**4500**	18	4000
	35491	LMD-MS-WW-MPR-W-NT	**3960**	18	3000
ČERNÁ	34696	LMD-ML-NW-MAT-B-NT	**6500**	25	4000
	34702	LMD-ML-WW-MAT-B-NT	**5960**	25	3000
	34708	LMD-MM-NW-MAT-B-NT	**7800**	29	4000
	34714	LMD-MM-WW-MAT-B-NT	**6900**	29	3000
	35336	LMD-MH-NW-MAT-B-NT	**10100**	40	4000
	35342	LMD-MH-WW-MAT-B-NT	**9000**	40	3000
	35480	LMD-MS-NW-MAT-B-NT	**4800**	18	4000
	35486	LMD-MS-WW-MAT-B-NT	**4280**	18	3000
	34699	LMD-ML-NW-MPR-B-NT	**6000**	25	4000
	34705	LMD-ML-WW-MPR-B-NT	**5500**	25	3000
	34711	LMD-MM-NW-MPR-B-NT	**7200**	29	4000
	34717	LMD-MM-WW-MPR-B-NT	**6340**	29	3000
	35339	LMD-MH-NW-MPR-B-NT	**9300**	40	4000
	35345	LMD-MH-WW-MPR-B-NT	**8300**	40	3000
	35483	LMD-MS-NW-MPR-B-NT	**4500**	18	4000
	35489	LMD-MS-WW-MPR-B-NT	**3960**	18	3000
STŘÍBRNÁ	34697	LMD-ML-NW-MAT-S-NT	**6500**	25	4000
	34703	LMD-ML-WW-MAT-S-NT	**5960**	25	3000
	34709	LMD-MM-NW-MAT-S-NT	**7800**	29	4000
	34715	LMD-MM-WW-MAT-S-NT	**6900**	29	3000
	35337	LMD-MH-NW-MAT-S-NT	**10100**	40	4000
	35343	LMD-MH-WW-MAT-S-NT	**9000**	40	3000
	35481	LMD-MS-NW-MAT-S-NT	**4800**	18	4000
	35487	LMD-MS-WW-MAT-S-NT	**4280**	18	3000
	34700	LMD-ML-NW-MPR-S-NT	**6000**	25	4000
	34706	LMD-ML-WW-MPR-S-NT	**5500**	25	3000
	34712	LMD-MM-NW-MPR-S-NT	**7200**	29	4000
	34718	LMD-MM-WW-MPR-S-NT	**6340**	29	3000
	35340	LMD-MH-NW-MPR-S-NT	**9300**	40	4000
	35346	LMD-MH-WW-MPR-S-NT	**8300**	40	3000
	35484	LMD-MS-NW-MPR-S-NT	**4500**	18	4000
	35490	LMD-MS-WW-MPR-S-NT	**3960**	18	3000

Kanlux ALIN LINE přisazený

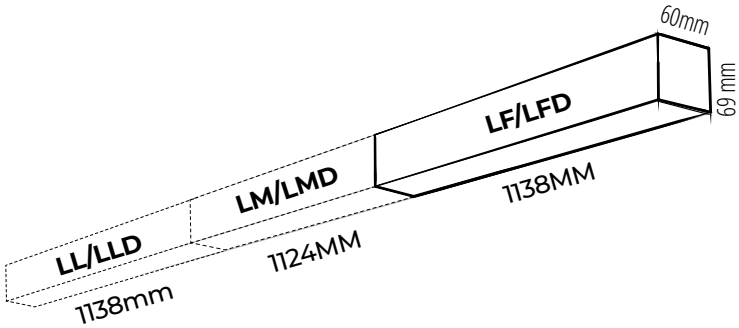

LL

			[lm]		
BÍLÁ	34818	LL-ML-NW-MAT-W-NT	**6500**	25	4000
	34824	LL-ML-WW-MAT-W-NT	**5960**	25	3000
	34830	LL-MM-NW-MAT-W-NT	**7800**	29	4000
	34836	LL-MM-WW-MAT-W-NT	**6900**	29	3000
	34917	LL-MH-NW-MAT-W-NT	**10100**	40	4000
	35356	LL-MH-WW-MAT-W-NT	**9000**	40	3000
	35494	LL-MS-NW-MAT-W-NT	**4800**	18	4000
	35500	LL-MS-WW-MAT-W-NT	**4280**	18	3000
	34821	LL-ML-NW-MPR-W-NT	**6000**	25	4000
	34827	LL-ML-WW-MPR-W-NT	**5500**	25	3000
	34833	LL-MM-NW-MPR-W-NT	**7200**	29	4000
	34839	LL-MM-WW-MPR-W-NT	**6340**	29	3000
	35353	LL-MH-NW-MPR-W-NT	**9300**	40	4000
	35359	LL-MH-WW-MPR-W-NT	**8300**	40	3000
	35497	LL-MS-NW-MPR-W-NT	**4500**	18	4000
	35503	LL-MS-WW-MPR-W-NT	**3960**	18	3000
ČERNÁ	34816	LL-ML-NW-MAT-B-NT	**6500**	25	4000
	34822	LL-ML-WW-MAT-B-NT	**5960**	25	3000
	34828	LL-MM-NW-MAT-B-NT	**7800**	29	4000
	34834	LL-MM-WW-MAT-B-NT	**6900**	29	3000
	34914	LL-MH-NW-MAT-B-NT	**10100**	40	4000
	35354	LL-MH-WW-MAT-B-NT	**9000**	40	3000
	35492	LL-MS-NW-MAT-B-NT	**4800**	18	4000
	35498	LL-MS-WW-MAT-B-NT	**4280**	18	3000
	34819	LL-ML-NW-MPR-B-NT	**6000**	25	4000
	34825	LL-ML-WW-MPR-B-NT	**5500**	25	3000
	34831	LL-MM-NW-MPR-B-NT	**7200**	29	4000
	34837	LL-MM-WW-MPR-B-NT	**6340**	29	3000
	35351	LL-MH-NW-MPR-B-NT	**9300**	40	4000
	35357	LL-MH-WW-MPR-B-NT	**8300**	40	3000
	35495	LL-MS-NW-MPR-B-NT	**4500**	18	4000
	35501	LL-MS-WW-MPR-B-NT	**3960**	18	3000
STŘÍBRNÁ	34817	LL-ML-NW-MAT-S-NT	**6500**	25	4000
	34823	LL-ML-WW-MAT-S-NT	**5960**	25	3000
	34829	LL-MM-NW-MAT-S-NT	**7800**	29	4000
	34835	LL-MM-WW-MAT-S-NT	**6900**	29	3000
	35349	LL-MH-NW-MAT-S-NT	**10100**	40	4000
	35355	LL-MH-WW-MAT-S-NT	**9000**	40	3000
	35493	LL-MS-NW-MAT-S-NT	**4800**	18	4000
	35499	LL-MS-WW-MAT-S-NT	**4280**	18	3000
	34820	LL-ML-NW-MPR-S-NT	**6000**	25	4000
	34826	LL-ML-WW-MPR-S-NT	**5500**	25	3000
	34832	LL-MM-NW-MPR-S-NT	**7200**	29	4000
	34838	LL-MM-WW-MPR-S-NT	**6340**	29	3000
	35352	LL-MH-NW-MPR-S-NT	**9300**	40	4000
	35358	LL-MH-WW-MPR-S-NT	**8300**	40	3000
	35496	LL-MS-NW-MPR-S-NT	**4500**	18	4000
	35502	LL-MS-WW-MPR-S-NT	**3960**	18	3000

DALI LLD

			[lm]		
BÍLÁ	34842	LLD-ML-NW-MAT-W-NT	**6500**	25	4000
	34848	LLD-ML-WW-MAT-W-NT	**5960**	25	3000
	34854	LLD-MM-NW-MAT-W-NT	**7800**	29	4000
	34860	LLD-MM-WW-MAT-W-NT	**6900**	29	3000
	35362	LLD-MH-NW-MAT-W-NT	**10100**	40	4000
	35368	LLD-MH-WW-MAT-W-NT	**9000**	40	3000
	35506	LLD-MS-NW-MAT-W-NT	**4800**	18	4000
	35512	LLD-MS-WW-MAT-W-NT	**4280**	18	3000
	34845	LLD-ML-NW-MPR-W-NT	**6000**	25	4000
	34851	LLD-ML-WW-MPR-W-NT	**5500**	25	3000
	34857	LLD-MM-NW-MPR-W-NT	**7200**	29	4000
	34863	LLD-MM-WW-MPR-W-NT	**6340**	29	3000
	35365	LLD-MH-NW-MPR-W-NT	**9300**	40	4000
	35371	LLD-MH-WW-MPR-W-NT	**8300**	40	3000
	35509	LLD-MS-NW-MPR-W-NT	**4500**	18	4000
	35515	LLD-MS-WW-MPR-W-NT	**3960**	18	3000
ČERNÁ	34840	LLD-ML-NW-MAT-B-NT	**6500**	25	4000
	34846	LLD-ML-WW-MAT-B-NT	**5960**	25	3000
	34852	LLD-MM-NW-MAT-B-NT	**7800**	29	4000
	34858	LLD-MM-WW-MAT-B-NT	**6900**	29	3000
	35360	LLD-MH-NW-MAT-B-NT	**10100**	40	4000
	35366	LLD-MH-WW-MAT-B-NT	**9000**	40	3000
	35504	LLD-MS-NW-MAT-B-NT	**4800**	18	4000
	35510	LLD-MS-WW-MAT-B-NT	**4280**	18	3000
	34843	LLD-ML-NW-MPR-B-NT	**6000**	25	4000
	34849	LLD-ML-WW-MPR-B-NT	**5500**	25	3000
	34855	LLD-MM-NW-MPR-B-NT	**7200**	29	4000
	34861	LLD-MM-WW-MPR-B-NT	**6340**	29	3000
	35363	LLD-MH-NW-MPR-B-NT	**9300**	40	4000
	35369	LLD-MH-WW-MPR-B-NT	**8300**	40	3000
	35507	LLD-MS-NW-MPR-B-NT	**4500**	18	4000
	35513	LLD-MS-WW-MPR-B-NT	**3960**	18	3000
STŘÍBRNÁ	34841	LLD-ML-NW-MAT-S-NT	**6500**	25	4000
	34847	LLD-ML-WW-MAT-S-NT	**5960**	25	3000
	34853	LLD-MM-NW-MAT-S-NT	**7800**	29	4000
	34859	LLD-MM-WW-MAT-S-NT	**6900**	29	3000
	35361	LLD-MH-NW-MAT-S-NT	**10100**	40	4000
	35367	LLD-MH-WW-MAT-S-NT	**9000**	40	3000
	35505	LLD-MS-NW-MAT-S-NT	**4800**	18	4000
	35511	LLD-MS-WW-MAT-S-NT	**4280**	18	3000
	34844	LLD-ML-NW-MPR-S-NT	**6000**	25	4000
	34850	LLD-ML-WW-MPR-S-NT	**5500**	25	3000
	34856	LLD-MM-NW-MPR-S-NT	**7200**	29	4000
	34862	LLD-MM-WW-MPR-S-NT	**6340**	29	3000
	35364	LLD-MH-NW-MPR-S-NT	**9300**	40	4000
	35370	LLD-MH-WW-MPR-S-NT	**8300**	40	3000
	35508	LLD-MS-NW-MPR-S-NT	**4500**	18	4000
	35514	LLD-MS-WW-MPR-S-NT	**3960**	18	3000

Kanlux ALIN LINE vestavný

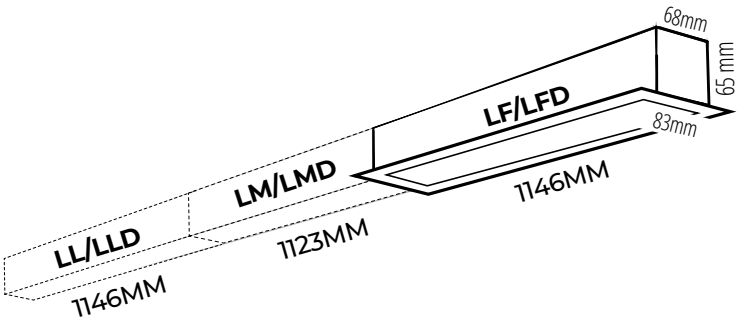

LF

			[lm]	[W]	[K]
BÍLÁ	34578	LF-ML-NW-MAT-W-PT	**6500**	25	4000
	34584	LF-ML-WW-MAT-W-PT	**5960**	25	3000
	34590	LF-MM-NW-MAT-W-PT	**7800**	29	4000
	34596	LF-MM-WW-MAT-W-PT	**6900**	29	3000
	34581	LF-ML-NW-MPR-W-PT	**6000**	25	4000
	34587	LF-ML-WW-MPR-W-PT	**5500**	25	3000
	34593	LF-MM-NW-MPR-W-PT	**7200**	29	4000
	34599	LF-MM-WW-MPR-W-PT	**6340**	29	3000
ČERNÁ	34576	LF-ML-NW-MAT-B-PT	**6500**	25	4000
	34582	LF-ML-WW-MAT-B-PT	**5960**	25	3000
	34588	LF-MM-NW-MAT-B-PT	**7800**	29	4000
	34594	LF-MM-WW-MAT-B-PT	**6900**	29	3000
	34579	LF-ML-NW-MPR-B-PT	**6000**	25	4000
	34585	LF-ML-WW-MPR-B-PT	**5500**	25	3000
	34591	LF-MM-NW-MPR-B-PT	**7200**	29	4000
	34597	LF-MM-WW-MPR-B-PT	**6340**	29	3000
STŘÍBRNÁ	34577	LF-ML-NW-MAT-S-PT	**6500**	25	4000
	34583	LF-ML-WW-MAT-S-PT	**5960**	25	3000
	34589	LF-MM-NW-MAT-S-PT	**7800**	29	4000
	34595	LF-MM-WW-MAT-S-PT	**6900**	29	3000
	34580	LF-ML-NW-MPR-S-PT	**6000**	25	4000
	34586	LF-ML-WW-MPR-S-PT	**5500**	25	3000
	34592	LF-MM-NW-MPR-S-PT	**7200**	29	4000
	34598	LF-MM-WW-MPR-S-PT	**6340**	29	3000

DALI LFD

			[lm]	[W]	[K]
BÍLÁ	34602	LFD-ML-NW-MAT-W-PT	**6500**	25	4000
	34608	LFD-ML-WW-MAT-W-PT	**5960**	25	3000
	34614	LFD-MM-NW-MAT-W-PT	**7800**	29	4000
	34620	LFD-MM-WW-MAT-W-PT	**6900**	29	3000
	34605	LFD-ML-NW-MPR-W-PT	**6000**	25	4000
	34611	LFD-ML-WW-MPR-W-PT	**5500**	25	3000
	34617	LFD-MM-NW-MPR-W-PT	**7200**	29	4000
	34623	LFD-MM-WW-MPR-W-PT	**6340**	29	3000
ČERNÁ	34600	LFD-ML-NW-MAT-B-PT	**6500**	25	4000
	34606	LFD-ML-WW-MAT-B-PT	**5960**	25	3000
	34612	LFD-MM-NW-MAT-B-PT	**7800**	29	4000
	34618	LFD-MM-WW-MAT-B-PT	**6900**	29	3000
	34603	LFD-ML-NW-MPR-B-PT	**6000**	25	4000
	34609	LFD-ML-WW-MPR-B-PT	**5500**	25	3000
	34615	LFD-MM-NW-MPR-B-PT	**7200**	29	4000
	34621	LFD-MM-WW-MPR-B-PT	**6340**	29	3000
STŘÍBRNÁ	34601	LFD-ML-NW-MAT-S-PT	**6500**	25	4000
	34607	LFD-ML-WW-MAT-S-PT	**5960**	25	3000
	34613	LFD-MM-NW-MAT-S-PT	**7800**	29	4000
	34619	LFD-MM-WW-MAT-S-PT	**6900**	29	3000
	34604	LFD-ML-NW-MPR-S-PT	**6000**	25	4000
	34610	LFD-ML-WW-MPR-S-PT	**5500**	25	3000
	34616	LFD-MM-NW-MPR-S-PT	**7200**	29	4000
	34622	LFD-MM-WW-MPR-S-PT	**6340**	29	3000

Kanlux ALIN LINE vestavný

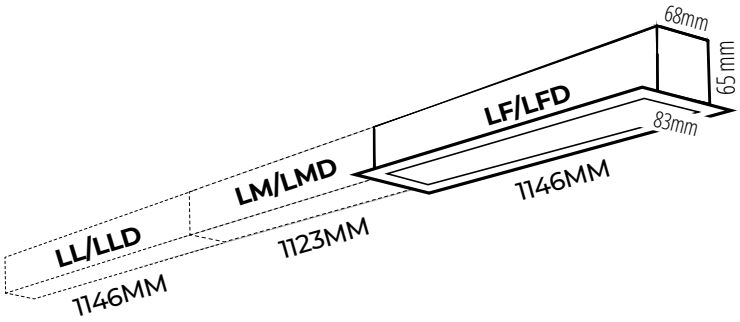

LL

			[lm]		
BÍLÁ	34722	LM-ML-NW-MAT-W-PT	**6500**	25	4000
	34728	LM-ML-WW-MAT-W-PT	**5960**	25	3000
	34734	LM-MM-NW-MAT-W-PT	**7800**	29	4000
	34740	LM-MM-WW-MAT-W-PT	**6900**	29	3000
	34866	LL-ML-NW-MAT-W-PT	**6500**	25	4000
	34872	LL-ML-WW-MAT-W-PT	**5960**	25	3000
	34878	LL-MM-NW-MAT-W-PT	**7800**	29	4000
	34884	LL-MM-WW-MAT-W-PT	**6900**	29	3000
	34725	LM-ML-NW-MPR-W-PT	**6000**	25	4000
	34731	LM-ML-WW-MPR-W-PT	**5500**	25	3000
	34737	LM-MM-NW-MPR-W-PT	**7200**	29	4000
	34743	LM-MM-WW-MPR-W-PT	**6340**	29	3000
	34869	LL-ML-NW-MPR-W-PT	**6000**	25	4000
	34875	LL-ML-WW-MPR-W-PT	**5500**	25	3000
	34881	LL-MM-NW-MPR-W-PT	**7200**	29	4000
	34887	LL-MM-WW-MPR-W-PT	**6340**	29	3000
ČERNÁ	34720	LM-ML-NW-MAT-B-PT	**6500**	25	4000
	34726	LM-ML-WW-MAT-B-PT	**5960**	25	3000
	34732	LM-MM-NW-MAT-B-PT	**7800**	29	4000
	34738	LM-MM-WW-MAT-B-PT	**6900**	29	3000
	34864	LL-ML-NW-MAT-B-PT	**6500**	25	4000
	34870	LL-ML-WW-MAT-B-PT	**5960**	25	3000
	34876	LL-MM-NW-MAT-B-PT	**7800**	29	4000
	34882	LL-MM-WW-MAT-B-PT	**6900**	29	3000
	34723	LM-ML-NW-MPR-B-PT	**6000**	25	4000
	34729	LM-ML-WW-MPR-B-PT	**5500**	25	3000
	34735	LM-MM-NW-MPR-B-PT	**7200**	29	4000
	34741	LM-MM-WW-MPR-B-PT	**6340**	29	3000
	34867	LL-ML-NW-MPR-B-PT	**6000**	25	4000
	34873	LL-ML-WW-MPR-B-PT	**5500**	25	3000
	34879	LL-MM-NW-MPR-B-PT	**7200**	29	4000
	34885	LL-MM-WW-MPR-B-PT	**6340**	29	3000
STŘÍBRNÁ	34721	LM-ML-NW-MAT-S-PT	**6500**	25	4000
	34727	LM-ML-WW-MAT-S-PT	**5960**	25	3000
	34733	LM-MM-NW-MAT-S-PT	**7800**	29	4000
	34739	LM-MM-WW-MAT-S-PT	**6900**	29	3000
	34865	LL-ML-NW-MAT-S-PT	**6500**	25	4000
	34871	LL-ML-WW-MAT-S-PT	**5960**	25	3000
	34877	LL-MM-NW-MAT-S-PT	**7800**	29	4000
	34883	LL-MM-WW-MAT-S-PT	**6900**	29	3000
	34724	LM-ML-NW-MPR-S-PT	**6000**	25	4000
	34730	LM-ML-WW-MPR-S-PT	**5500**	25	3000
	34736	LM-MM-NW-MPR-S-PT	**7200**	29	4000
	34742	LM-MM-WW-MPR-S-PT	**6340**	29	3000
	34868	LL-ML-NW-MPR-S-PT	**6000**	25	4000
	34874	LL-ML-WW-MPR-S-PT	**5500**	25	3000
	34880	LL-MM-NW-MPR-S-PT	**7200**	29	4000
	34886	LL-MM-WW-MPR-S-PT	**6340**	29	3000

DALI LLD

			[lm]		
BÍLÁ	34746	LMD-ML-NW-MAT-W-PT	**6500**	25	4000
	34752	LMD-ML-WW-MAT-W-PT	**5960**	25	3000
	34758	LMD-MM-NW-MAT-W-PT	**7800**	29	4000
	34764	LMD-MM-WW-MAT-W-PT	**6900**	29	3000
	34890	LLD-ML-NW-MAT-W-PT	**6500**	25	4000
	34896	LLD-ML-WW-MAT-W-PT	**5960**	25	3000
	34902	LLD-MM-NW-MAT-W-PT	**7800**	29	4000
	34908	LLD-MM-WW-MAT-W-PT	**6900**	29	3000
	34749	LMD-ML-NW-MPR-W-PT	**6000**	25	4000
	34755	LMD-ML-WW-MPR-W-PT	**5500**	25	3000
	34761	LMD-MM-NW-MPR-W-PT	**7200**	29	4000
	34767	LMD-MM-WW-MPR-W-PT	**6340**	29	3000
	34893	LLD-ML-NW-MPR-W-PT	**6000**	25	4000
	34899	LLD-ML-WW-MPR-W-PT	**5500**	25	3000
	34905	LLD-MM-NW-MPR-W-PT	**7200**	29	4000
	34911	LLD-MM-WW-MPR-W-PT	**6340**	29	3000
ČERNÁ	34744	LMD-ML-NW-MAT-B-PT	**6500**	25	4000
	34750	LMD-ML-WW-MAT-B-PT	**5960**	25	3000
	34756	LMD-MM-NW-MAT-B-PT	**7800**	29	4000
	34762	LMD-MM-WW-MAT-B-PT	**6900**	29	3000
	34888	LLD-ML-NW-MAT-B-PT	**6500**	25	4000
	34894	LLD-ML-WW-MAT-B-PT	**5960**	25	3000
	34900	LLD-MM-NW-MAT-B-PT	**7800**	29	4000
	34906	LLD-MM-WW-MAT-B-PT	**6900**	29	3000
	34747	LMD-ML-NW-MPR-B-PT	**6000**	25	4000
	34753	LMD-ML-WW-MPR-B-PT	**5500**	25	3000
	34759	LMD-MM-NW-MPR-B-PT	**7200**	29	4000
	34765	LMD-MM-WW-MPR-B-PT	**6340**	29	3000
	34891	LLD-ML-NW-MPR-B-PT	**6000**	25	4000
	34897	LLD-ML-WW-MPR-B-PT	**5500**	25	3000
	34903	LLD-MM-NW-MPR-B-PT	**7200**	29	4000
	34909	LLD-MM-WW-MPR-B-PT	**6340**	29	3000
STŘÍBRNÁ	34745	LMD-ML-NW-MAT-S-PT	**6500**	25	4000
	34751	LMD-ML-WW-MAT-S-PT	**5960**	25	3000
	34757	LMD-MM-NW-MAT-S-PT	**7800**	29	4000
	34763	LMD-MM-WW-MAT-S-PT	**6900**	29	3000
	34889	LLD-ML-NW-MAT-S-PT	**6500**	25	4000
	34895	LLD-ML-WW-MAT-S-PT	**5960**	25	3000
	34901	LLD-MM-NW-MAT-S-PT	**7800**	29	4000
	34907	LLD-MM-WW-MAT-S-PT	**6900**	29	3000
	34748	LMD-ML-NW-MPR-S-PT	**6000**	25	4000
	34754	LMD-ML-WW-MPR-S-PT	**5500**	25	3000
	34760	LMD-MM-NW-MPR-S-PT	**7200**	29	4000
	34766	LMD-MM-WW-MPR-S-PT	**6340**	29	3000
	34892	LLD-ML-NW-MPR-S-PT	**6000**	25	4000
	34898	LLD-ML-WW-MPR-S-PT	**5500**	25	3000
	34904	LLD-MM-NW-MPR-S-PT	**7200**	29	4000
	34910	LLD-MM-WW-MPR-S-PT	**6340**	29	3000

Kanlux ALIN LINE přisazený

LM-LTX1

			[lm]	[W]	[K]
BÍLÁ	35029	LM-LTX1-ML-NW-MAT-W	**6500**	25	4000
	35032	LM-LTX1-MM-NW-MAT-W	**7800**	29	4000
	35035	LM-LTX1-ML-WW-MAT-W	**5960**	25	3000
	35038	LM-LTX1-MM-WW-MAT-W	**6900**	29	3000
	37623	LM-LTX1-MS-NW-MAT-W	**4800**	18	4000
	37745	LM-LTX1-MH-NW-MAT-W	**10100**	40	4000
	37652	LM-LTX1-MS-WW-MAT-W	**4280**	18	3000
	37748	LM-LTX1-MH-WW-MAT-W	**9000**	40	3000
	35041	LM-LTX1-ML-NW-MPR-W	**6000**	25	4000
	35044	LM-LTX1-MM-NW-MPR-W	**7200**	29	4000
	35047	LM-LTX1-ML-WW-MPR-W	**5500**	25	3000
	35050	LM-LTX1-MM-WW-MPR-W	**6340**	29	3000
	37655	LM-LTX1-MS-NW-MPR-W	**4500**	18	4000
	37751	LM-LTX1-MH-NW-MPR-W	**9300**	40	4000
	37658	LM-LTX1-MS-WW-MPR-W	**3960**	18	3000
	37754	LM-LTX1-MH-WW-MPR-W	**8300**	40	3000
ČERNÁ	35027	LM-LTX1-ML-NW-MAT-B	**6500**	25	4000
	35030	LM-LTX1-MM-NW-MAT-B	**7800**	29	4000
	35033	LM-LTX1-ML-WW-MAT-B	**5960**	25	3000
	35036	LM-LTX1-MM-WW-MAT-B	**6900**	29	3000
	37621	LM-LTX1-MS-NW-MAT-B	**4800**	18	4000
	37743	LM-LTX1-MH-NW-MAT-B	**10100**	40	4000
	37650	LM-LTX1-MS-WW-MAT-B	**4280**	18	3000
	37746	LM-LTX1-MH-WW-MAT-B	**9000**	40	3000
	35039	LM-LTX1-ML-NW-MPR-B	**6000**	25	4000
	35042	LM-LTX1-MM-NW-MPR-B	**7200**	29	4000
	35045	LM-LTX1-ML-WW-MPR-B	**5500**	25	3000
	35048	LM-LTX1-MM-WW-MPR-B	**6340**	29	3000
	37653	LM-LTX1-MS-NW-MPR-B	**4500**	18	4000
	37749	LM-LTX1-MH-NW-MPR-B	**9300**	40	4000
	37656	LM-LTX1-MS-WW-MPR-B	**3960**	18	3000
	37752	LM-LTX1-MH-WW-MPR-B	**8300**	40	3000
STŘÍBRNÁ	35028	LM-LTX1-ML-NW-MAT-S	**6500**	25	4000
	35031	LM-LTX1-MM-NW-MAT-S	**7800**	29	4000
	35034	LM-LTX1-ML-WW-MAT-S	**5960**	25	3000
	35037	LM-LTX1-MM-WW-MAT-S	**6900**	29	3000
	37622	LM-LTX1-MS-NW-MAT-S	**4800**	18	4000
	37744	LM-LTX1-MH-NW-MAT-S	**10100**	40	4000
	37651	LM-LTX1-MS-WW-MAT-S	**4280**	18	3000
	37747	LM-LTX1-MH-WW-MAT-S	**9000**	40	3000
	35040	LM-LTX1-ML-NW-MPR-S	**6000**	25	4000
	35043	LM-LTX1-MM-NW-MPR-S	**7200**	29	4000
	35046	LM-LTX1-ML-WW-MPR-S	**5500**	25	3000
	35049	LM-LTX1-MM-WW-MPR-S	**6340**	29	3000
	37654	LM-LTX1-MS-NW-MPR-S	**4500**	18	4000
	37750	LM-LTX1-MH-NW-MPR-S	**9300**	40	4000
	37657	LM-LTX1-MS-WW-MPR-S	**3960**	18	3000
	37753	LM-LTX1-MH-WW-MPR-S	**8300**	40	3000

DALI LMD-LTX1

			[lm]	[W]	[K]
BÍLÁ	35101	LMD-LTX1-ML-NW-MAT-W	**6500**	25	4000
	35104	LMD-LTX1-MM-NW-MAT-W	**7800**	29	4000
	35107	LMD-LTX1-ML-WW-MAT-W	**5960**	25	3000
	35110	LMD-LTX1-MM-WW-MAT-W	**6900**	29	3000
	37661	LMD-LTX1-MS-NW-MAT-W	**4800**	18	4000
	37757	LMD-LTX1-MH-NW-MAT-W	**10100**	40	4000
	37664	LMD-LTX1-MS-WW-MAT-W	**4280**	18	3000
	37760	LMD-LTX1-MH-WW-MAT-W	**9000**	40	3000
	35113	LMD-LTX1-ML-NW-MPR-W	**6000**	25	4000
	35116	LMD-LTX1-MM-NW-MPR-W	**7200**	29	4000
	35119	LMD-LTX1-ML-WW-MPR-W	**5500**	25	3000
	35122	LMD-LTX1-MM-WW-MPR-W	**6340**	29	3000
	37667	LMD-LTX1-MS-NW-MPR-W	**4500**	18	4000
	37763	LMD-LTX1-MH-NW-MPR-W	**9300**	40	4000
	37670	LMD-LTX1-MS-WW-MPR-W	**3960**	18	3000
	37766	LMD-LTX1-MH-WW-MPR-W	**8300**	40	3000
ČERNÁ	35099	LMD-LTX1-ML-NW-MAT-B	**6500**	25	4000
	35102	LMD-LTX1-MM-NW-MAT-B	**7800**	29	4000
	35105	LMD-LTX1-ML-WW-MAT-B	**5960**	25	3000
	35108	LMD-LTX1-MM-WW-MAT-B	**6900**	29	3000
	37659	LMD-LTX1-MS-NW-MAT-B	**4800**	18	4000
	37755	LMD-LTX1-MH-NW-MAT-B	**10100**	40	4000
	37662	LMD-LTX1-MS-WW-MAT-B	**4280**	18	3000
	37758	LMD-LTX1-MH-WW-MAT-B	**9000**	40	3000
	35111	LMD-LTX1-ML-NW-MPR-B	**6000**	25	4000
	35114	LMD-LTX1-MM-NW-MPR-B	**7200**	29	4000
	35117	LMD-LTX1-ML-WW-MPR-B	**5500**	25	3000
	35120	LMD-LTX1-MM-WW-MPR-B	**6340**	29	3000
	37665	LMD-LTX1-MS-NW-MPR-B	**4500**	18	4000
	37761	LMD-LTX1-MH-NW-MPR-B	**9300**	40	4000
	37668	LMD-LTX1-MS-WW-MPR-B	**3960**	18	3000
	37764	LMD-LTX1-MH-WW-MPR-B	**8300**	40	3000
STŘÍBRNÁ	35100	LMD-LTX1-ML-NW-MAT-S	**6500**	25	4000
	35103	LMD-LTX1-MM-NW-MAT-S	**7800**	29	4000
	35106	LMD-LTX1-ML-WW-MAT-S	**5960**	25	3000
	35109	LMD-LTX1-MM-WW-MAT-S	**6900**	29	3000
	37660	LMD-LTX1-MS-NW-MAT-S	**4800**	18	4000
	37756	LMD-LTX1-MH-NW-MAT-S	**10100**	40	4000
	37663	LMD-LTX1-MS-WW-MAT-S	**4280**	18	3000
	37759	LMD-LTX1-MH-WW-MAT-S	**9000**	40	3000
	35112	LMD-LTX1-ML-NW-MPR-S	**6000**	25	4000
	35115	LMD-LTX1-MM-NW-MPR-S	**7200**	29	4000
	35118	LMD-LTX1-ML-WW-MPR-S	**5500**	25	3000
	35121	LMD-LTX1-MM-WW-MPR-S	**6340**	29	3000
	37666	LMD-LTX1-MS-NW-MPR-S	**4500**	18	4000
	37762	LMD-LTX1-MH-NW-MPR-S	**9300**	40	4000
	37669	LMD-LTX1-MS-WW-MPR-S	**3960**	18	3000
	37765	LMD-LTX1-MH-WW-MPR-S	**8300**	40	3000

Kanlux ALIN LINE přisazený

LM-LTX1C

		[lm]	(W)	
BÍLÁ	35053	LM-LTX1C-ML-NW-MAT-W	**6500**	25	4000
BÍLÁ	35056	LM-LTX1C-MM-NW-MAT-W	**7800**	29	4000
BÍLÁ	35059	LM-LTX1C-ML-WW-MAT-W	**5960**	25	3000
BÍLÁ	35062	LM-LTX1C-MM-WW-MAT-W	**6900**	29	3000
BÍLÁ	37673	LM-LTX1C-MS-NW-MAT-W	**4800**	18	4000
BÍLÁ	37769	LM-LTX1C-MH-NW-MAT-W	**10100**	40	4000
BÍLÁ	37676	LM-LTX1C-MS-WW-MAT-W	**4280**	18	3000
BÍLÁ	37772	LM-LTX1C-MH-WW-MAT-W	**9000**	40	3000
BÍLÁ	35065	LM-LTX1C-ML-NW-MPR-W	**6000**	25	4000
BÍLÁ	35068	LM-LTX1C-MM-NW-MPR-W	**7200**	29	4000
BÍLÁ	35071	LM-LTX1C-ML-WW-MPR-W	**5500**	25	3000
BÍLÁ	35074	LM-LTX1C-MM-WW-MPR-W	**6340**	29	3000
BÍLÁ	37679	LM-LTX1C-MS-NW-MPR-W	**4500**	18	4000
BÍLÁ	37775	LM-LTX1C-MH-NW-MPR-W	**9300**	40	4000
BÍLÁ	37682	LM-LTX1C-MS-WW-MPR-W	**3960**	18	3000
BÍLÁ	37778	LM-LTX1C-MH-WW-MPR-W	**8300**	40	3000
ČERNÁ	35051	LM-LTX1C-ML-NW-MAT-B	**6500**	25	4000
ČERNÁ	35054	LM-LTX1C-MM-NW-MAT-B	**7800**	29	4000
ČERNÁ	35057	LM-LTX1C-ML-WW-MAT-B	**5960**	25	3000
ČERNÁ	35060	LM-LTX1C-MM-WW-MAT-B	**6900**	29	3000
ČERNÁ	37671	LM-LTX1C-MS-NW-MAT-B	**4800**	18	4000
ČERNÁ	37767	LM-LTX1C-MH-NW-MAT-B	**10100**	40	4000
ČERNÁ	37674	LM-LTX1C-MS-WW-MAT-B	**4280**	18	3000
ČERNÁ	37770	LM-LTX1C-MH-WW-MAT-B	**9000**	40	3000
ČERNÁ	35063	LM-LTX1C-ML-NW-MPR-B	**6000**	25	4000
ČERNÁ	35066	LM-LTX1C-MM-NW-MPR-B	**7200**	29	4000
ČERNÁ	35069	LM-LTX1C-ML-WW-MPR-B	**5500**	25	3000
ČERNÁ	35072	LM-LTX1C-MM-WW-MPR-B	**6340**	29	3000
ČERNÁ	37677	LM-LTX1C-MS-NW-MPR-B	**4500**	18	4000
ČERNÁ	37773	LM-LTX1C-MH-NW-MPR-B	**9300**	40	4000
ČERNÁ	37680	LM-LTX1C-MS-WW-MPR-B	**3960**	18	3000
ČERNÁ	37776	LM-LTX1C-MH-WW-MPR-B	**8300**	40	3000
STŘÍBRNÁ	35052	LM-LTX1C-ML-NW-MAT-S	**6500**	25	4000
STŘÍBRNÁ	35055	LM-LTX1C-MM-NW-MAT-S	**7800**	29	4000
STŘÍBRNÁ	35058	LM-LTX1C-ML-WW-MAT-S	**5960**	25	3000
STŘÍBRNÁ	35061	LM-LTX1C-MM-WW-MAT-S	**6900**	29	3000
STŘÍBRNÁ	37672	LM-LTX1C-MS-NW-MAT-S	**4800**	18	4000
STŘÍBRNÁ	37768	LM-LTX1C-MH-NW-MAT-S	**10100**	40	4000
STŘÍBRNÁ	37675	LM-LTX1C-MS-WW-MAT-S	**4280**	18	3000
STŘÍBRNÁ	37771	LM-LTX1C-MH-WW-MAT-S	**9000**	40	3000
STŘÍBRNÁ	35064	LM-LTX1C-ML-NW-MPR-S	**6000**	25	4000
STŘÍBRNÁ	35067	LM-LTX1C-MM-NW-MPR-S	**7200**	29	4000
STŘÍBRNÁ	35070	LM-LTX1C-ML-WW-MPR-S	**5500**	25	3000
STŘÍBRNÁ	35073	LM-LTX1C-MM-WW-MPR-S	**6340**	29	3000
STŘÍBRNÁ	37678	LM-LTX1C-MS-NW-MPR-S	**4500**	18	4000
STŘÍBRNÁ	37774	LM-LTX1C-MH-NW-MPR-S	**9300**	40	4000
STŘÍBRNÁ	37681	LM-LTX1C-MS-WW-MPR-S	**3960**	18	3000
STŘÍBRNÁ	37777	LM-LTX1C-MH-WW-MPR-S	**8300**	40	3000

DALI LMD-LTX1C

		[lm]	(W)	
BÍLÁ	35125	LMD-LTX1C-ML-NW-MAT-W	**6500**	25	4000
BÍLÁ	35128	LMD-LTX1C-MM-NW-MAT-W	**7800**	29	4000
BÍLÁ	35131	LMD-LTX1C-ML-WW-MAT-W	**5960**	25	3000
BÍLÁ	35134	LMD-LTX1C-MM-WW-MAT-W	**6900**	29	3000
BÍLÁ	37685	LMD-LTX1C-MS-NW-MAT-W	**4800**	18	4000
BÍLÁ	37781	LMD-LTX1C-MH-NW-MAT-W	**10100**	40	4000
BÍLÁ	37688	LMD-LTX1C-MS-WW-MAT-W	**4280**	18	3000
BÍLÁ	37784	LMD-LTX1C-MH-WW-MAT-W	**9000**	40	3000
BÍLÁ	35137	LMD-LTX1C-ML-NW-MPR-W	**6000**	25	4000
BÍLÁ	35140	LMD-LTX1C-MM-NW-MPR-W	**7200**	29	4000
BÍLÁ	35143	LMD-LTX1C-ML-WW-MPR-W	**5500**	25	3000
BÍLÁ	35146	LMD-LTX1C-MM-WW-MPR-W	**6340**	29	3000
BÍLÁ	37690	LMD-LTX1C-MS-NW-MPR-W	**4500**	18	4000
BÍLÁ	37787	LMD-LTX1C-MH-NW-MPR-W	**9300**	40	4000
BÍLÁ	37694	LMD-LTX1C-MS-WW-MPR-W	**3960**	18	3000
BÍLÁ	37790	LMD-LTX1C-MH-WW-MPR-W	**8300**	40	3000
ČERNÁ	35123	LMD-LTX1C-ML-NW-MAT-B	**6500**	25	4000
ČERNÁ	35126	LMD-LTX1C-MM-NW-MAT-B	**7800**	29	4000
ČERNÁ	35129	LMD-LTX1C-ML-WW-MAT-B	**5960**	25	3000
ČERNÁ	35132	LMD-LTX1C-MM-WW-MAT-B	**6900**	29	3000
ČERNÁ	37683	LMD-LTX1C-MS-NW-MAT-B	**4800**	18	4000
ČERNÁ	37779	LMD-LTX1C-MH-NW-MAT-B	**10100**	40	4000
ČERNÁ	37686	LMD-LTX1C-MS-WW-MAT-B	**4280**	18	3000
ČERNÁ	37782	LMD-LTX1C-MH-WW-MAT-B	**9000**	40	3000
ČERNÁ	35135	LMD-LTX1C-ML-NW-MPR-B	**6000**	25	4000
ČERNÁ	35138	LMD-LTX1C-MM-NW-MPR-B	**7200**	29	4000
ČERNÁ	35141	LMD-LTX1C-ML-WW-MPR-B	**5500**	25	3000
ČERNÁ	35144	LMD-LTX1C-MM-WW-MPR-B	**6340**	29	3000
ČERNÁ	37689	LMD-LTX1C-MS-NW-MPR-B	**4500**	18	4000
ČERNÁ	37785	LMD-LTX1C-MH-NW-MPR-B	**9300**	40	4000
ČERNÁ	37692	LMD-LTX1C-MS-WW-MPR-B	**3960**	18	3000
ČERNÁ	37788	LMD-LTX1C-MH-WW-MPR-B	**8300**	40	3000
STŘÍBRNÁ	35124	LMD-LTX1C-ML-NW-MAT-S	**6500**	25	4000
STŘÍBRNÁ	35127	LMD-LTX1C-MM-NW-MAT-S	**7800**	29	4000
STŘÍBRNÁ	35130	LMD-LTX1C-ML-WW-MAT-S	**5960**	25	3000
STŘÍBRNÁ	35133	LMD-LTX1C-MM-WW-MAT-S	**6900**	29	3000
STŘÍBRNÁ	37684	LMD-LTX1C-MS-NW-MAT-S	**4800**	18	4000
STŘÍBRNÁ	37780	LMD-LTX1C-MH-NW-MAT-S	**10100**	40	4000
STŘÍBRNÁ	37687	LMD-LTX1C-MS-WW-MAT-S	**4280**	18	3000
STŘÍBRNÁ	37783	LMD-LTX1C-MH-WW-MAT-S	**9000**	40	3000
STŘÍBRNÁ	35136	LMD-LTX1C-ML-NW-MPR-S	**6000**	25	4000
STŘÍBRNÁ	35139	LMD-LTX1C-MM-NW-MPR-S	**7200**	29	4000
STŘÍBRNÁ	35142	LMD-LTX1C-ML-WW-MPR-S	**5500**	25	3000
STŘÍBRNÁ	35145	LMD-LTX1C-MM-WW-MPR-S	**6340**	29	3000
STŘÍBRNÁ	37690	LMD-LTX1C-MS-NW-MPR-S	**4500**	18	4000
STŘÍBRNÁ	37786	LMD-LTX1C-MH-NW-MPR-S	**9300**	40	4000
STŘÍBRNÁ	37693	LMD-LTX1C-MS-WW-MPR-S	**3960**	18	3000
STŘÍBRNÁ	37789	LMD-LTX1C-MH-WW-MPR-S	**8300**	40	3000

Kanlux ALIN LTX přisazený

LM-LTX2C

			[lm]	[W]	[K]
BÍLÁ	35077	LM-LTX2C-ML-NW-MAT-W	**6500**	25	4000
	35080	LM-LTX2C-MM-NW-MAT-W	**7800**	29	4000
	35083	LM-LTX2C-ML-WW-MAT-W	**5960**	25	3000
	35086	LM-LTX2C-MM-WW-MAT-W	**6900**	29	3000
	37697	LM-LTX2C-MS-NW-MAT-W	**4800**	18	4000
	37793	LM-LTX2C-MH-NW-MAT-W	**10100**	40	4000
	37700	LM-LTX2C-MS-WW-MAT-W	**4280**	18	3000
	37796	LM-LTX2C-MH-WW-MAT-W	**9000**	40	3000
	35089	LM-LTX2C-ML-NW-MPR-W	**6000**	25	4000
	35092	LM-LTX2C-MM-NW-MPR-W	**7200**	29	4000
	35095	LM-LTX2C-ML-WW-MPR-W	**5500**	25	3000
	35098	LM-LTX2C-MM-WW-MPR-W	**6340**	29	3000
	37703	LM-LTX2C-MS-NW-MPR-W	**4500**	18	4000
	37799	LM-LTX2C-MH-NW-MPR-W	**9300**	40	4000
	37706	LM-LTX2C-MS-WW-MPR-W	**3960**	18	3000
	37802	LM-LTX2C-MH-WW-MPR-W	**8300**	40	3000
ČERNÁ	35075	LM-LTX2C-ML-NW-MAT-B	**6500**	25	4000
	35078	LM-LTX2C-MM-NW-MAT-B	**7800**	29	4000
	35081	LM-LTX2C-ML-WW-MAT-B	**5960**	25	3000
	35084	LM-LTX2C-MM-WW-MAT-B	**6900**	29	3000
	37695	LM-LTX2C-MS-NW-MAT-B	**4800**	18	4000
	37791	LM-LTX2C-MH-NW-MAT-B	**10100**	40	4000
	37698	LM-LTX2C-MS-WW-MAT-B	**4280**	18	3000
	37794	LM-LTX2C-MH-WW-MAT-B	**9000**	40	3000
	35087	LM-LTX2C-ML-NW-MPR-B	**6000**	25	4000
	35090	LM-LTX2C-MM-NW-MPR-B	**7200**	29	4000
	35093	LM-LTX2C-ML-WW-MPR-B	**5500**	25	3000
	35096	LM-LTX2C-MM-WW-MPR-B	**6340**	29	3000
	37701	LM-LTX2C-MS-NW-MPR-B	**4500**	18	4000
	37797	LM-LTX2C-MH-NW-MPR-B	**9300**	40	4000
	37704	LM-LTX2C-MS-WW-MPR-B	**3960**	18	3000
	37800	LM-LTX2C-MH-WW-MPR-B	**8300**	40	3000
STŘÍBRNÁ	35076	LM-LTX2C-ML-NW-MAT-S	**6500**	25	4000
	35079	LM-LTX2C-MM-NW-MAT-S	**7800**	29	4000
	35082	LM-LTX2C-ML-WW-MAT-S	**5960**	25	3000
	35085	LM-LTX2C-MM-WW-MAT-S	**6900**	29	3000
	37696	LM-LTX2C-MS-NW-MAT-S	**4800**	18	4000
	37792	LM-LTX2C-MH-NW-MAT-S	**10100**	40	4000
	37699	LM-LTX2C-MS-WW-MAT-S	**4280**	18	3000
	37795	LM-LTX2C-MH-WW-MAT-S	**9000**	40	3000
	35088	LM-LTX2C-ML-NW-MPR-S	**6000**	25	4000
	35091	LM-LTX2C-MM-NW-MPR-S	**7200**	29	4000
	35094	LM-LTX2C-ML-WW-MPR-S	**5500**	25	3000
	35097	LM-LTX2C-MM-WW-MPR-S	**6340**	29	3000
	37702	LM-LTX2C-MS-NW-MPR-S	**4500**	18	4000
	37798	LM-LTX2C-MH-NW-MPR-S	**9300**	40	4000
	37705	LM-LTX2C-MS-WW-MPR-S	**3960**	18	3000
	37801	LM-LTX2C-MH-WW-MPR-S	**8300**	40	3000

DALI LMD-LTX2C

			[lm]	[W]	[K]
BÍLÁ	35149	LMD-LTX2C-ML-NW-MAT-W	**6500**	25	4000
	35152	LMD-LTX2C-MM-NW-MAT-W	**7800**	29	4000
	35155	LMD-LTX2C-ML-WW-MAT-W	**5960**	25	3000
	35158	LMD-LTX2C-MM-WW-MAT-W	**6900**	29	3000
	37709	LMD-LTX2C-MS-NW-MAT-W	**4800**	18	4000
	37805	LMD-LTX2C-MH-NW-MAT-W	**10100**	40	4000
	37712	LMD-LTX2C-MS-WW-MAT-W	**4280**	18	3000
	37808	LMD-LTX2C-MH-WW-MAT-W	**9000**	40	3000
	35161	LMD-LTX2C-ML-NW-MPR-W	**6000**	25	4000
	35164	LMD-LTX2C-MM-NW-MPR-W	**7200**	29	4000
	35167	LMD-LTX2C-ML-WW-MPR-W	**5500**	25	3000
	35170	LMD-LTX2C-MM-WW-MPR-W	**6340**	29	3000
	37715	LMD-LTX2C-MS-NW-MPR-W	**4500**	18	4000
	37811	LMD-LTX2C-MH-NW-MPR-W	**9300**	40	4000
	37718	LMD-LTX2C-MS-WW-MPR-W	**3960**	18	3000
	37814	LMD-LTX2C-MH-WW-MPR-W	**8300**	40	3000
ČERNÁ	35147	LMD-LTX2C-ML-NW-MAT-B	**6500**	25	4000
	35150	LMD-LTX2C-MM-NW-MAT-B	**7800**	29	4000
	35153	LMD-LTX2C-ML-WW-MAT-B	**5960**	25	3000
	35156	LMD-LTX2C-MM-WW-MAT-B	**6900**	29	3000
	37707	LMD-LTX2C-MS-NW-MAT-B	**4800**	18	4000
	37803	LMD-LTX2C-MH-NW-MAT-B	**10100**	40	4000
	37710	LMD-LTX2C-MS-WW-MAT-B	**4280**	18	3000
	37806	LMD-LTX2C-MH-WW-MAT-B	**9000**	40	3000
	35159	LMD-LTX2C-ML-NW-MPR-B	**6000**	25	4000
	35162	LMD-LTX2C-MM-NW-MPR-B	**7200**	29	4000
	35165	LMD-LTX2C-ML-WW-MPR-B	**5500**	25	3000
	35168	LMD-LTX2C-MM-WW-MPR-B	**6340**	29	3000
	37713	LMD-LTX2C-MS-NW-MPR-B	**4500**	18	4000
	37809	LMD-LTX2C-MH-NW-MPR-B	**9300**	40	4000
	37716	LMD-LTX2C-MS-WW-MPR-B	**3960**	18	3000
	37812	LMD-LTX2C-MH-WW-MPR-B	**8300**	40	3000
STŘÍBRNÁ	35148	LMD-LTX2C-ML-NW-MAT-S	**6500**	25	4000
	35151	LMD-LTX2C-MM-NW-MAT-S	**7800**	29	4000
	35154	LMD-LTX2C-ML-WW-MAT-S	**5960**	25	3000
	35157	LMD-LTX2C-MM-WW-MAT-S	**6900**	29	3000
	37708	LMD-LTX2C-MS-NW-MAT-S	**4800**	18	4000
	37804	LMD-LTX2C-MH-NW-MAT-S	**10100**	40	4000
	37711	LMD-LTX2C-MS-WW-MAT-S	**4280**	18	3000
	37807	LMD-LTX2C-MH-WW-MAT-S	**9000**	40	3000
	35160	LMD-LTX2C-ML-NW-MPR-S	**6000**	25	4000
	35163	LMD-LTX2C-MM-NW-MPR-S	**7200**	29	4000
	35166	LMD-LTX2C-ML-WW-MPR-S	**5500**	25	3000
	35169	LMD-LTX2C-MM-WW-MPR-S	**6340**	29	3000
	37714	LMD-LTX2C-MS-NW-MPR-S	**4500**	18	4000
	37810	LMD-LTX2C-MH-NW-MPR-S	**9300**	40	4000
	37717	LMD-LTX2C-MS-WW-MPR-S	**3960**	18	3000
	37813	LMD-LTX2C-MH-WW-MPR-S	**8300**	40	3000

Kanlux ALIN LTX přisazený

LL-LTX1E

			[lm]		
BÍLÁ	35191	LL-LTX1E-ML-NW-MAT-W	**6500**	25	4000
	35194	LL-LTX1E-MM-NW-MAT-W	**7800**	29	4000
	35197	LL-LTX1E-ML-WW-MAT-W	**5960**	25	3000
	35200	LL-LTX1E-MM-WW-MAT-W	**6900**	29	3000
	37721	LL-LTX1E-MS-NW-MAT-W	**4800**	18	4000
	37817	LL-LTX1E-MH-NW-MAT-W	**10100**	40	4000
	37724	LL-LTX1E-MS-WW-MAT-W	**4280**	18	3000
	37820	LL-LTX1E-MH-WW-MAT-W	**9000**	40	3000
	35203	LL-LTX1E-ML-NW-MPR-W	**6000**	25	4000
	35206	LL-LTX1E-MM-NW-MPR-W	**7200**	29	4000
	35209	LL-LTX1E-ML-WW-MPR-W	**5500**	25	3000
	35212	LL-LTX1E-MM-WW-MPR-W	**6340**	29	3000
	37727	LL-LTX1E-MS-NW-MPR-W	**4500**	18	4000
	37823	LL-LTX1E-MH-NW-MPR-W	**9300**	40	4000
	37730	LL-LTX1E-MS-WW-MPR-W	**3960**	18	3000
	37826	LL-LTX1E-MH-WW-MPR-W	**8300**	40	3000
ČERNÁ	35189	LL-LTX1E-ML-NW-MAT-B	**6500**	25	4000
	35192	LL-LTX1E-MM-NW-MAT-B	**7800**	29	4000
	35195	LL-LTX1E-ML-WW-MAT-B	**5960**	25	3000
	35198	LL-LTX1E-MM-WW-MAT-B	**6900**	29	3000
	37719	LL-LTX1E-MS-NW-MAT-B	**4800**	18	4000
	37815	LL-LTX1E-MH-NW-MAT-B	**10100**	40	4000
	37722	LL-LTX1E-MS-WW-MAT-B	**4280**	18	3000
	37818	LL-LTX1E-MH-WW-MAT-B	**9000**	40	3000
	35201	LL-LTX1E-ML-NW-MPR-B	**6000**	25	4000
	35204	LL-LTX1E-MM-NW-MPR-B	**7200**	29	4000
	35207	LL-LTX1E-ML-WW-MPR-B	**5500**	25	3000
	35210	LL-LTX1E-MM-WW-MPR-B	**6340**	29	3000
	37725	LL-LTX1E-MS-NW-MPR-B	**4500**	18	4000
	37821	LL-LTX1E-MH-NW-MPR-B	**9300**	40	4000
	37728	LL-LTX1E-MS-WW-MPR-B	**3960**	18	3000
	37824	LL-LTX1E-MH-WW-MPR-B	**8300**	40	3000
STŘÍBRNÁ	35190	LL-LTX1E-ML-NW-MAT-S	**6500**	25	4000
	35193	LL-LTX1E-MM-NW-MAT-S	**7800**	29	4000
	35196	LL-LTX1E-ML-WW-MAT-S	**5960**	25	3000
	35199	LL-LTX1E-MM-WW-MAT-S	**6900**	29	3000
	37720	LL-LTX1E-MS-NW-MAT-S	**4800**	18	4000
	37816	LL-LTX1E-MH-NW-MAT-S	**10100**	40	4000
	37723	LL-LTX1E-MS-WW-MAT-S	**4280**	18	3000
	37819	LL-LTX1E-MH-WW-MAT-S	**9000**	40	3000
	35202	LL-LTX1E-ML-NW-MPR-S	**6000**	25	4000
	35205	LL-LTX1E-MM-NW-MPR-S	**7200**	29	4000
	35208	LL-LTX1E-ML-WW-MPR-S	**5500**	25	3000
	35211	LL-LTX1E-MM-WW-MPR-S	**6340**	29	3000
	37726	LL-LTX1E-MS-NW-MPR-S	**4500**	18	4000
	37822	LL-LTX1E-MH-NW-MPR-S	**9300**	40	4000
	37729	LL-LTX1E-MS-WW-MPR-S	**3960**	18	3000
	37825	LL-LTX1E-MH-WW-MPR-S	**8300**	40	3000

LLD-LTX1E

			[lm]		
BÍLÁ	35215	LLD-LTX1E-ML-NW-MAT-W	**6500**	25	4000
	35218	LLD-LTX1E-MM-NW-MAT-W	**7800**	29	4000
	35221	LLD-LTX1E-ML-WW-MAT-W	**5960**	25	3000
	35224	LLD-LTX1E-MM-WW-MAT-W	**6900**	29	3000
	37733	LLD-LTX1E-MS-NW-MAT-W	**4800**	18	4000
	37829	LLD-LTX1E-MH-NW-MAT-W	**10100**	40	4000
	37736	LLD-LTX1E-MS-WW-MAT-W	**4280**	18	3000
	37832	LLD-LTX1E-MH-WW-MAT-W	**9000**	40	3000
	35227	LLD-LTX1E-ML-NW-MPR-W	**6000**	25	4000
	35230	LLD-LTX1E-MM-NW-MPR-W	**7200**	29	4000
	35233	LLD-LTX1E-ML-WW-MPR-W	**5500**	25	3000
	35236	LLD-LTX1E-MM-WW-MPR-W	**6340**	29	3000
	37739	LLD-LTX1E-MS-NW-MPR-W	**4500**	18	4000
	37835	LLD-LTX1E-MH-NW-MPR-W	**9300**	40	4000
	37742	LLD-LTX1E-MS-WW-MPR-W	**3960**	18	3000
	37838	LLD-LTX1E-MH-WW-MPR-W	**8300**	40	3000
ČERNÁ	35213	LLD-LTX1E-ML-NW-MAT-B	**6500**	25	4000
	35216	LLD-LTX1E-MM-NW-MAT-B	**7800**	29	4000
	35219	LLD-LTX1E-ML-WW-MAT-B	**5960**	25	3000
	35222	LLD-LTX1E-MM-WW-MAT-B	**6900**	29	3000
	37731	LLD-LTX1E-MS-NW-MAT-B	**4800**	18	4000
	37827	LLD-LTX1E-MH-NW-MAT-B	**10100**	40	4000
	37734	LLD-LTX1E-MS-WW-MAT-B	**4280**	18	3000
	37830	LLD-LTX1E-MH-WW-MAT-B	**9000**	40	3000
	35225	LLD-LTX1E-ML-NW-MPR-B	**6000**	25	4000
	35228	LLD-LTX1E-MM-NW-MPR-B	**7200**	29	4000
	35231	LLD-LTX1E-ML-WW-MPR-B	**5500**	25	3000
	35234	LLD-LTX1E-MM-WW-MPR-B	**6340**	29	3000
	37737	LLD-LTX1E-MS-NW-MPR-B	**4500**	18	4000
	37833	LLD-LTX1E-MH-NW-MPR-B	**9300**	40	4000
	37740	LLD-LTX1E-MS-WW-MPR-B	**3960**	18	3000
	37836	LLD-LTX1E-MH-WW-MPR-B	**8300**	40	3000
STŘÍBRNÁ	35214	LLD-LTX1E-ML-NW-MAT-S	**6500**	25	4000
	35217	LLD-LTX1E-MM-NW-MAT-S	**7800**	29	4000
	35220	LLD-LTX1E-ML-WW-MAT-S	**5960**	25	3000
	35223	LLD-LTX1E-MM-WW-MAT-S	**6900**	29	3000
	37732	LLD-LTX1E-MS-NW-MAT-S	**4800**	18	4000
	37828	LLD-LTX1E-MH-NW-MAT-S	**10100**	40	4000
	37735	LLD-LTX1E-MS-WW-MAT-S	**4280**	18	3000
	37831	LLD-LTX1E-MH-WW-MAT-S	**9000**	40	3000
	35226	LLD-LTX1E-ML-NW-MPR-S	**6000**	25	4000
	35229	LLD-LTX1E-MM-NW-MPR-S	**7200**	29	4000
	35232	LLD-LTX1E-ML-WW-MPR-S	**5500**	25	3000
	35235	LLD-LTX1E-MM-WW-MPR-S	**6340**	29	3000
	37738	LLD-LTX1E-MS-NW-MPR-S	**4500**	18	4000
	37834	LLD-LTX1E-MH-NW-MPR-S	**9300**	40	4000
	37741	LLD-LTX1E-MS-WW-MPR-S	**3960**	18	3000
	37837	LLD-LTX1E-MH-WW-MPR-S	**8300**	40	3000

Kanlux ALIN LTX přisazený

L-X

L-T

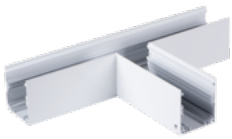

L-L

tvarovky

BÍLÁ	**35012**	L-X-MAT-W
	35015	L-T-MAT-W
	34405	L-L-MAT-W
	35020	L-X-MPR-W
	35023	L-T-MPR-W
	35026	L-L-MPR-W
ČERNÁ	**35010**	L-X-MAT-B
	35013	L-T-MAT-B
	35016	L-L-MAT-B
	35018	L-X-MPR-B
	35021	L-T-MPR-B
	35024	L-L-MPR-B
STŘÍBRNÁ	**35011**	L-X-MAT-S
	35014	L-T-MAT-S
	35017	L-L-MAT-S
	35019	L-X-MPR-S
	35022	L-T-MPR-S
	35025	L-L-MPR-S

DALI tvarovky

BÍLÁ	**35179**	LD-L-MAT-W
	35188	LD-L-MPR W
	35176	LD-T-MAT-W
	35185	LD-T-MPR-W
	35173	LD-X-MAT-W
	35182	LD-X-MPR-W
ČERNÁ	**35177**	LD-L-MAT-B
	35186	LD-L-MPR-B
	35174	LD-T-MAT-B
	35183	LD-T-MPR-B
	35171	LD-X-MAT-B
	35180	LD-X-MPR-B
STŘÍBRNÁ	**35178**	LD-L-MAT-S
	35187	LD-L-MPR-S
	35175	LD-T-MAT-S
	35184	LD-T-MPR-S
	35172	LD-X-MAT-S
	35181	LD-X-MPR-S

Kanlux ALIN LTX vestavný

LM-LTX1

			[lm]	(W)	
BÍLÁ	36702	LMLTX1ML-NW-MAT-W-PT	**6500**	25	4000
	36705	LMLTX1MM-NW-MAT-W-PT	**7800**	29	4000
	36708	LMLTX1ML-WW-MAT-W-PT	**5960**	25	3000
	36711	LMLTX1MM-WW-MAT-W-PT	**6900**	29	3000
	37841	LMLTX1MS-NW-MAT-W-PT	**4800**	18	4000
	37844	LMLTX1MH-NW-MAT-W-PT	**10100**	40	4000
	37847	LMLTX1MS-WW-MAT-W-PT	**4280**	18	3000
	37850	LMLTX1MH-WW-MAT-W-PT	**9000**	40	3000
	36714	LMLTX1ML-NW-MPR-W-PT	**6000**	25	4000
	36717	LMLTX1MM-NW-MPR-W-PT	**7200**	29	4000
	36720	LMLTX1ML-WW-MPR-W-PT	**5500**	25	3000
	36723	LMLTX1MM-WW-MPR-W-PT	**6340**	29	3000
	37853	LMLTX1MS-NW-MPR-W-PT	**4500**	18	4000
	37856	LMLTX1MH-NW-MPR-W-PT	**9300**	40	4000
	37859	LMLTX1MS-WW-MPR-W-PT	**3960**	18	3000
	37862	LMLTX1MH-WW-MPR-W-PT	**8300**	40	3000
ČERNÁ	36700	LMLTX1ML-NW-MAT-B-PT	**6500**	25	4000
	36703	LMLTX1MM-NW-MAT-B-PT	**7800**	29	4000
	36706	LMLTX1ML-WW-MAT-B-PT	**5960**	25	3000
	36709	LMLTX1MM-WW-MAT-B-PT	**6900**	29	3000
	37839	LMLTX1MS-NW-MAT-B-PT	**4800**	18	4000
	37842	LMLTX1MH-NW-MAT-B-PT	**10100**	40	4000
	37845	LMLTX1MS-WW-MAT-B-PT	**4280**	18	3000
	37848	LMLTX1MH-WW-MAT-B-PT	**9000**	40	3000
	36712	LMLTX1ML-NW-MPR-B-PT	**6000**	25	4000
	36715	LMLTX1MM-NW-MPR-B-PT	**7200**	29	4000
	36718	LMLTX1ML-WW-MPR-B-PT	**5500**	25	3000
	36721	LMLTX1MM-WW-MPR-B-PT	**6340**	29	3000
	37851	LMLTX1MS-NW-MPR-B-PT	**4500**	18	4000
	37854	LMLTX1MH-NW-MPR-B-PT	**9300**	40	4000
	37857	LMLTX1MS-WW-MPR-B-PT	**3960**	18	3000
	37860	LMLTX1MH-WW-MPR-B-PT	**8300**	40	3000
STŘÍBRNÁ	36701	LMLTX1ML-NW-MAT-S-PT	**6500**	25	4000
	36704	LMLTX1MM-NW-MAT-S-PT	**7800**	29	4000
	36707	LMLTX1ML-WW-MAT-S-PT	**5960**	25	3000
	36710	LMLTX1MM-WW-MAT-S-PT	**6900**	29	3000
	37840	LMLTX1MS-NW-MAT-S-PT	**4800**	18	4000
	37843	LMLTX1MH-NW-MAT-S-PT	**10100**	40	4000
	37846	LMLTX1MS-WW-MAT-S-PT	**4280**	18	3000
	37849	LMLTX1MH-WW-MAT-S-PT	**9000**	40	3000
	36713	LMLTX1ML-NW-MPR-S-PT	**6000**	25	4000
	36716	LMLTX1MM-NW-MPR-S-PT	**7200**	29	4000
	36719	LMLTX1ML-WW-MPR-S-PT	**5500**	25	3000
	36722	LMLTX1MM-WW-MPR-S-PT	**6340**	29	3000
	37852	LMLTX1MS-NW-MPR-S-PT	**4500**	18	4000
	37855	LMLTX1MH-NW-MPR-S-PT	**9300**	40	4000
	37858	LMLTX1MS-WW-MPR-S-PT	**3960**	18	3000
	37861	LMLTX1MH-WW-MPR-S-PT	**8300**	40	3000

DALI LMD-LTX1

			[lm]	(W)	
BÍLÁ	36726	LMDLTX1ML-NW-MAT-W-PT	**6500**	25	4000
	36729	LMDLTX1MM-NW-MAT-W-PT	**7800**	29	4000
	36732	LMDLTX1ML-WW-MAT-W-PT	**5960**	25	3000
	36735	LMDLTX1MM-WW-MAT-W-PT	**6900**	29	3000
	37865	LMDLTX1MS-NW-MAT-W-PT	**4800**	18	4000
	37868	LMDLTX1MH-NW-MAT-W-PT	**10100**	40	4000
	37871	LMDLTX1MS-WW-MAT-W-PT	**4280**	18	3000
	37874	LMDLTX1MH-WW-MAT-W-PT	**9000**	40	3000
	36738	LMDLTX1ML-NW-MPR-W-PT	**6000**	25	4000
	36741	LMDLTX1MM-NW-MPR-W-PT	**7200**	29	4000
	36744	LMDLTX1ML-WW-MPR-W-PT	**5500**	25	3000
	36747	LMDLTX1MM-WW-MPR-W-PT	**6340**	29	3000
	37877	LMDLTX1MS-NW-MPR-W-PT	**4500**	18	4000
	37880	LMDLTX1MH-NW-MPR-W-PT	**9300**	40	4000
	37883	LMDLTX1MS-WW-MPR-W-PT	**3960**	18	3000
	37886	LMDLTX1MH-WW-MPR-W-PT	**8300**	40	3000
ČERNÁ	36724	LMDLTX1ML-NW-MAT-B-PT	**6500**	25	4000
	36727	LMDLTX1MM-NW-MAT-B-PT	**7800**	29	4000
	36730	LMDLTX1ML-WW-MAT-B-PT	**5960**	25	3000
	36733	LMDLTX1MM-WW-MAT-B-PT	**6900**	29	3000
	37863	LMDLTX1MS-NW-MAT-B-PT	**4800**	18	4000
	37866	LMDLTX1MH-NW-MAT-B-PT	**10100**	40	4000
	37869	LMDLTX1MS-WW-MAT-B-PT	**4280**	18	3000
	37872	LMDLTX1MH-WW-MAT-B-PT	**9000**	40	3000
	36736	LMDLTX1ML-NW-MPR-B-PT	**6000**	25	4000
	36739	LMDLTX1MM-NW-MPR-B-PT	**7200**	29	4000
	36742	LMDLTX1ML-WW-MPR-B-PT	**5500**	25	3000
	36745	LMDLTX1MM-WW-MPR-B-PT	**6340**	29	3000
	37875	LMDLTX1MS-NW-MPR-B-PT	**4500**	18	4000
	37878	LMDLTX1MH-NW-MPR-B-PT	**9300**	40	4000
	37881	LMDLTX1MS-WW-MPR-B-PT	**3960**	18	3000
	37884	LMDLTX1MH-WW-MPR-B-PT	**8300**	40	3000
STŘÍBRNÁ	36725	LMDLTX1ML-NW-MAT-S-PT	**6500**	25	4000
	36728	LMDLTX1MM-NW-MAT-S-PT	**7800**	29	4000
	36731	LMDLTX1ML-WW-MAT-S-PT	**5960**	25	3000
	36734	LMDLTX1MM-WW-MAT-S-PT	**6900**	29	3000
	37864	LMDLTX1MS-NW-MAT-S-PT	**4800**	18	4000
	37867	LMDLTX1MH-NW-MAT-S-PT	**10100**	40	4000
	37870	LMDLTX1MS-WW-MAT-S-PT	**4280**	18	3000
	37873	LMDLTX1MH-WW-MAT-S-PT	**9000**	40	3000
	36737	LMDLTX1ML-NW-MPR-S-PT	**6000**	25	4000
	36740	LMDLTX1MM-NW-MPR-S-PT	**7200**	29	4000
	36743	LMDLTX1ML-WW-MPR-S-PT	**5500**	25	3000
	36746	LMDLTX1MM-WW-MPR-S-PT	**6340**	29	3000
	37876	LMDLTX1MS-NW-MPR-S-PT	**4500**	18	4000
	37879	LMDLTX1MH-NW-MPR-S-PT	**9300**	40	4000
	37882	LMDLTX1MS-WW-MPR-S-PT	**3960**	18	3000
	37885	LMDLTX1MH-WW-MPR-S-PT	**8300**	40	3000

Kanlux ALIN LTX vestavný

LM-LTX1C

			[lm]	[W]	[K]
BÍLÁ	36750	LMLTX1CML-NW-MAT-W-PT	**6500**	25	4000
	36753	LMLTX1CMM-NW-MAT-W-PT	**7800**	29	4000
	36756	LMLTX1CML-WW-MAT-W-PT	**5960**	25	3000
	36759	LMLTX1CMM-WW-MAT-W-PT	**6900**	29	3000
	37889	LMLTX1CMS-NW-MAT-W-PT	**4800**	18	4000
	37892	LMLTX1CMH-NW-MAT-W-PT	**10100**	40	4000
	37895	LMLTX1CMS-WW-MAT-W-PT	**4280**	18	3000
	37898	LMLTX1CMH-WW-MAT-W-PT	**9000**	40	3000
	36762	LMLTX1CML-NW-MPR-W-PT	**6000**	25	4000
	36765	LMLTX1CMM-NW-MPR-W-PT	**7200**	29	4000
	36768	LMLTX1CML-WW-MPR-W-PT	**5500**	25	3000
	36771	LMLTX1CMM-WW-MPR-W-PT	**6340**	29	3000
	37901	LMLTX1CMS-NW-MPR-W-PT	**4500**	18	4000
	37904	LMLTX1CMH-NW-MPR-W-PT	**9300**	40	4000
	37907	LMLTX1CMS-WW-MPR-W-PT	**3960**	18	3000
	37910	LMLTX1CMH-WW-MPR-W-PT	**8300**	40	3000
ČERNÁ	36748	LMLTX1CML-NW-MAT-B-PT	**6500**	25	4000
	36751	LMLTX1CMM-NW-MAT-B-PT	**7800**	29	4000
	36754	LMLTX1CML-WW-MAT-B-PT	**5960**	25	3000
	36757	LMLTX1CMM-WW-MAT-B-PT	**6900**	29	3000
	37887	LMLTX1CMS-NW-MAT-B-PT	**4800**	18	4000
	37890	LMLTX1CMH-NW-MAT-B-PT	**10100**	40	4000
	37893	LMLTX1CMS-WW-MAT-B-PT	**4280**	18	3000
	37896	LMLTX1CMH-WW-MAT-B-PT	**9000**	40	3000
	36760	LMLTX1CML-NW-MPR-B-PT	**6000**	25	4000
	36763	LMLTX1CMM-NW-MPR-B-PT	**7200**	29	4000
	36766	LMLTX1CML-WW-MPR-B-PT	**5500**	25	3000
	36769	LMLTX1CMM-WW-MPR-B-PT	**6340**	29	3000
	37899	LMLTX1CMS-NW-MPR-B-PT	**4500**	18	4000
	37902	LMLTX1CMH-NW-MPR-B-PT	**9300**	40	4000
	37905	LMLTX1CMS-WW-MPR-B-PT	**3960**	18	3000
	37908	LMLTX1CMH-WW-MPR-B-PT	**8300**	40	3000
STŘÍBRNÁ	36749	LMLTX1CML-NW-MAT-S-PT	**6500**	25	4000
	36752	LMLTX1CMM-NW-MAT-S-PT	**7800**	29	4000
	36755	LMLTX1CML-WW-MAT-S-PT	**5960**	25	3000
	36758	LMLTX1CMM-WW-MAT-S-PT	**6900**	29	3000
	37888	LMLTX1CMS-NW-MAT-S-PT	**4800**	18	4000
	37891	LMLTX1CMH-NW-MAT-S-PT	**10100**	40	4000
	37894	LMLTX1CMS-WW-MAT-S-PT	**4280**	18	3000
	37897	LMLTX1CMH-WW-MAT-S-PT	**9000**	40	3000
	36761	LMLTX1CML-NW-MPR-S-PT	**6000**	25	4000
	36764	LMLTX1CMM-NW-MPR-S-PT	**7200**	29	4000
	36767	LMLTX1CML-WW-MPR-S-PT	**5500**	25	3000
	36770	LMLTX1CMM-WW-MPR-S-PT	**6340**	29	3000
	37900	LMLTX1CMS-NW-MPR-S-PT	**4500**	18	4000
	37903	LMLTX1CMH-NW-MPR-S-PT	**9300**	40	4000
	37906	LMLTX1CMS-WW-MPR-S-PT	**3960**	18	3000
	37909	LMLTX1CMH-WW-MPR-S-PT	**8300**	40	3000

DALI LMD-LTX1C

			[lm]	[W]	[K]
BÍLÁ	36774	LMDLTX1CML-NW-MATW-PT	**6500**	25	4000
	36777	LMDLTX1CMM-NW-MATW-PT	**7800**	29	4000
	36780	LMDLTX1CML-WW-MATW-PT	**5960**	25	3000
	36783	LMDLTX1CMM-WW-MATW-PT	**6900**	29	3000
	37913	LMDLTX1CMS-NW-MATW-PT	**4800**	18	4000
	37916	LMDLTX1CMH-NW-MATW-PT	**10100**	40	4000
	37919	LMDLTX1CMS-WW-MATW-PT	**4280**	18	3000
	37922	LMDLTX1CMH-WW-MATW-PT	**9000**	40	3000
	36786	LMDLTX1CML-NW-MPRW-PT	**6000**	25	4000
	36789	LMDLTX1CMM-NW-MPRW-PT	**7200**	29	4000
	36792	LMDLTX1CML-WW-MPRW-PT	**5500**	25	3000
	36795	LMDLTX1CMM-WW-MPRW-PT	**6340**	29	3000
	37925	LMDLTX1CMS-NW-MPRW-PT	**4500**	18	4000
	37928	LMDLTX1CMH-NW-MPRW-PT	**9300**	40	4000
	37931	LMDLTX1CMS-WW-MPRW-PT	**3960**	18	3000
	37934	LMDLTX1CMH-WW-MPRW-PT	**8300**	40	3000
ČERNÁ	36772	LMDLTX1CML-NW-MATB-PT	**6500**	25	4000
	36775	LMDLTX1CMM-NW-MATB-PT	**7800**	29	4000
	36778	LMDLTX1CML-WW-MATB-PT	**5960**	25	3000
	36781	LMDLTX1CMM-WW-MATB-PT	**6900**	29	3000
	37911	LMDLTX1CMS-NW-MATB-PT	**4800**	18	4000
	37914	LMDLTX1CMH-NW-MATB-PT	**10100**	40	4000
	37917	LMDLTX1CMS-WW-MATB-PT	**4280**	18	3000
	37920	LMDLTX1CMH-WW-MATB-PT	**9000**	40	3000
	36784	LMDLTX1CML-NW-MPRB-PT	**6000**	25	4000
	36787	LMDLTX1CMM-NW-MPRB-PT	**7200**	29	4000
	36790	LMDLTX1CML-WW-MPRB-PT	**5500**	25	3000
	36793	LMDLTX1CMM-WW-MPRB-PT	**6340**	29	3000
	37923	LMDLTX1CMS-NW-MPRB-PT	**4500**	18	4000
	37926	LMDLTX1CMH-NW-MPRB-PT	**9300**	40	4000
	37929	LMDLTX1CMS-WW-MPRB-PT	**3960**	18	3000
	37932	LMDLTX1CMH-WW-MPRB-PT	**8300**	40	3000
STŘÍBRNÁ	36773	LMDLTX1CML-NW-MATS-PT	**6500**	25	4000
	36776	LMDLTX1CMM-NW-MATS-PT	**7800**	29	4000
	36779	LMDLTX1CML-WW-MATS-PT	**5960**	25	3000
	36782	LMDLTX1CMM-WW-MATS-PT	**6900**	29	3000
	37912	LMDLTX1CMS-NW-MATS-PT	**4800**	18	4000
	37915	LMDLTX1CMH-NW-MATS-PT	**10100**	40	4000
	37918	LMDLTX1CMS-WW-MATS-PT	**4280**	18	3000
	37921	LMDLTX1CMH-WW-MATS-PT	**9000**	40	3000
	36785	LMDLTX1CML-NW-MPRS-PT	**6000**	25	4000
	36788	LMDLTX1CMM-NW-MPRS-PT	**7200**	29	4000
	36791	LMDLTX1CML-WW-MPRS-PT	**5500**	25	3000
	36794	LMDLTX1CMM-WW-MPRS-PT	**6340**	29	3000
	37924	LMDLTX1CMS-NW-MPRS-PT	**4500**	18	4000
	37927	LMDLTX1CMH-NW-MPRS-PT	**9300**	40	4000
	37930	LMDLTX1CMS-WW-MPRS-PT	**3960**	18	3000
	37933	LMDLTX1CMH-WW-MPRS-PT	**8300**	40	3000

Kanlux ALIN LTX vestavný

LM-LTX2C

			[lm]		
BÍLÁ	36798	LMLTX2CML-NW-MAT-W-PT	**6500**	25	4000
	36801	LMLTX2CMM-NW-MAT-W-PT	**7800**	29	4000
	36804	LMLTX2CML-WW-MAT-W-PT	**5960**	25	3000
	36807	LMLTX2CMM-WW-MAT-W-PT	**6900**	29	3000
	37937	LMLTX2CMS-NW-MAT-W-PT	**4800**	18	4000
	37940	LMLTX2CMH-NW-MAT-W-PT	**10100**	40	4000
	37943	LMLTX2CMS-WW-MAT-W-PT	**4280**	18	3000
	37946	LMLTX2CMH-WW-MAT-W-PT	**9000**	40	3000
	36810	LMLTX2CML-NW-MPR-W-PT	**6000**	25	4000
	36813	LMLTX2CMM-NW-MPR-W-PT	**7200**	29	4000
	36816	LMLTX2CML-WW-MPR-W-PT	**5500**	25	3000
	36819	LMLTX2CMM-WW-MPR-W-PT	**6340**	29	3000
	37949	LMLTX2CMS-NW-MPR-W-PT	**4500**	18	4000
	37952	LMLTX2CMH-NW-MPR-W-PT	**9300**	40	4000
	37955	LMLTX2CMS-WW-MPR-W-PT	**3960**	18	3000
	37958	LMLTX2CMH-WW-MPR-W-PT	**8300**	40	3000
ČERNÁ	36796	LMLTX2CML-NW-MAT-B-PT	**6500**	25	4000
	36799	LMLTX2CMM-NW-MAT-B-PT	**7800**	29	4000
	36802	LMLTX2CML-WW-MAT-B-PT	**5960**	25	3000
	36805	LMLTX2CMM-WW-MAT-B-PT	**6900**	29	3000
	37935	LMLTX2CMS-NW-MAT-B-PT	**4800**	18	4000
	37938	LMLTX2CMH-NW-MAT-B-PT	**10100**	40	4000
	37941	LMLTX2CMS-WW-MAT-B-PT	**4280**	18	3000
	37944	LMLTX2CMH-WW-MAT-B-PT	**9000**	40	3000
	36808	LMLTX2CML-NW-MPR-B-PT	**6000**	25	4000
	36811	LMLTX2CMM-NW-MPR-B-PT	**7200**	29	4000
	36814	LMLTX2CML-WW-MPR-B-PT	**5500**	25	3000
	36817	LMLTX2CMM-WW-MPR-B-PT	**6340**	29	3000
	37947	LMLTX2CMS-NW-MPR-B-PT	**4500**	18	4000
	37950	LMLTX2CMH-NW-MPR-B-PT	**9300**	40	4000
	37953	LMLTX2CMS-WW-MPR-B-PT	**3960**	18	3000
	37956	LMLTX2CMH-WW-MPR-B-PT	**8300**	40	3000
STŘÍBRNÁ	36797	LMLTX2CML-NW-MAT-S-PT	**6500**	25	4000
	36800	LMLTX2CMM-NW-MAT-S-PT	**7800**	29	4000
	36803	LMLTX2CML-WW-MAT-S-PT	**5960**	25	3000
	36806	LMLTX2CMM-WW-MAT-S-PT	**6900**	29	3000
	37936	LMLTX2CMS-NW-MAT-S-PT	**4800**	18	4000
	37939	LMLTX2CMH-NW-MAT-S-PT	**10100**	40	4000
	37942	LMLTX2CMS-WW-MAT-S-PT	**4280**	18	3000
	37945	LMLTX2CMH-WW-MAT-S-PT	**9000**	40	3000
	36809	LMLTX2CML-NW-MPR-S-PT	**6000**	25	4000
	36812	LMLTX2CMM-NW-MPR-S-PT	**7200**	29	4000
	36815	LMLTX2CML-WW-MPR-S-PT	**5500**	25	3000
	36818	LMLTX2CMM-WW-MPR-S-PT	**6340**	29	3000
	37948	LMLTX2CMS-NW-MPR-S-PT	**4500**	18	4000
	37951	LMLTX2CMH-NW-MPR-S-PT	**9300**	40	4000
	37954	LMLTX2CMS-WW-MPR-S-PT	**3960**	18	3000
	37957	LMLTX2CMH-WW-MPR-S-PT	**8300**	40	3000

DALI LMD-LTX2C

			[lm]		
BÍLÁ	36822	LMDLTX2CML-NW-MATW-PT	**6500**	25	4000
	36825	LMDLTX2CMM-NW-MATW-PT	**7800**	29	4000
	36828	LMDLTX2CML-WW-MATW-PT	**5960**	25	3000
	36831	LMDLTX2CMM-WW-MATW-PT	**6900**	29	3000
	37961	LMDLTX2CMS-NW-MATW-PT	**4800**	18	4000
	37964	LMDLTX2CMH-NW-MATW-PT	**10100**	40	4000
	37967	LMDLTX2CMS-WW-MATW-PT	**4280**	18	3000
	37970	LMDLTX2CMH-WW-MATW-PT	**9000**	40	3000
	36834	LMDLTX2CML-NW-MPRW-PT	**6000**	25	4000
	36837	LMDLTX2CMM-NW-MPRW-PT	**7200**	29	4000
	36840	LMDLTX2CML-WW-MPRW-PT	**5500**	25	3000
	36843	LMDLTX2CMM-WW-MPRW-PT	**6340**	29	3000
	37973	LMDLTX2CMS-NW-MPRW-PT	**4500**	18	4000
	37976	LMDLTX2CMH-NW-MPRW-PT	**9300**	40	4000
	37979	LMDLTX2CMS-WW-MPRW-PT	**3960**	18	3000
	37982	LMDLTX2CMH-WW-MPRW-PT	**8300**	40	3000
ČERNÁ	36820	LMDLTX2CML-NW-MATB-PT	**6500**	25	4000
	36823	LMDLTX2CMM-NW-MATB-PT	**7800**	29	4000
	36826	LMDLTX2CML-WW-MATB-PT	**5960**	25	3000
	36829	LMDLTX2CMM-WW-MATB-PT	**6900**	29	3000
	37959	LMDLTX2CMS-NW-MATB-PT	**4800**	18	4000
	37962	LMDLTX2CMH-NW-MATB-PT	**10100**	40	4000
	37965	LMDLTX2CMS-WW-MATB-PT	**4280**	18	3000
	37968	LMDLTX2CMH-WW-MATB-PT	**9000**	40	3000
	36832	LMDLTX2CML-NW-MPRB-PT	**6000**	25	4000
	36835	LMDLTX2CMM-NW-MPRB-PT	**7200**	29	4000
	36838	LMDLTX2CML-WW-MPRB-PT	**5500**	25	3000
	36841	LMDLTX2CMM-WW-MPRB-PT	**6340**	29	3000
	37971	LMDLTX2CMS-NW-MPRB-PT	**4500**	18	4000
	37974	LMDLTX2CMH-NW-MPRB-PT	**9300**	40	4000
	37977	LMDLTX2CMS-WW-MPRB-PT	**3960**	18	3000
	37980	LMDLTX2CMH-WW-MPRB-PT	**8300**	40	3000
STŘÍBRNÁ	36821	LMDLTX2CML-NW-MATS-PT	**6500**	25	4000
	36824	LMDLTX2CMM-NW-MATS-PT	**7800**	29	4000
	36827	LMDLTX2CML-WW-MATS-PT	**5960**	25	3000
	36830	LMDLTX2CMM-WW-MATS-PT	**6900**	29	3000
	37960	LMDLTX2CMS-NW-MATS-PT	**4800**	18	4000
	37963	LMDLTX2CMH-NW-MATS-PT	**10100**	40	4000
	37966	LMDLTX2CMS-WW-MATS-PT	**4280**	18	3000
	37969	LMDLTX2CMH-WW-MATS-PT	**9000**	40	3000
	36833	LMDLTX2CML-NW-MPRS-PT	**6000**	25	4000
	36836	LMDLTX2CMM-NW-MPRS-PT	**7200**	29	4000
	36839	LMDLTX2CML-WW-MPRS-PT	**5500**	25	3000
	36842	LMDLTX2CMM-WW-MPRS-PT	**6340**	29	3000
	37972	LMDLTX2CMS-NW-MPRS-PT	**4500**	18	4000
	37975	LMDLTX2CMH-NW-MPRS-PT	**9300**	40	4000
	37978	LMDLTX2CMS-WW-MPRS-PT	**3960**	18	3000
	37981	LMDLTX2CMH-WW-MPRS-PT	**8300**	40	3000

Kanlux ALIN LTX vestavný

LL-LTX1E

			[lm]	[W]	[K]
BÍLÁ	36846	LLLTX1EML-NW-MAT-W-PT	**6500**	25	4000
BÍLÁ	36849	LLLTX1EMM-NW-MAT-W-PT	**7800**	29	4000
BÍLÁ	36852	LLLTX1EML-WW-MAT-W-PT	**5960**	25	3000
BÍLÁ	36855	LLLTX1EMM-WW-MAT-W-PT	**6900**	29	3000
BÍLÁ	37985	LLLTX1EMS-NW-MAT-W-PT	**4800**	18	4000
BÍLÁ	37988	LLLTX1EMH-NW-MAT-W-PT	**10100**	40	4000
BÍLÁ	37991	LLLTX1EMS-WW-MAT-W-PT	**4280**	18	3000
BÍLÁ	37994	LLLTX1EMH-WW-MAT-W-PT	**9000**	40	3000
BÍLÁ	36858	LLLTX1EML-NW-MPR-W-PT	**6000**	25	4000
BÍLÁ	36861	LLLTX1EMM-NW-MPR-W-PT	**7200**	29	4000
BÍLÁ	36864	LLLTX1EML-WW-MPR-W-PT	**5500**	25	3000
BÍLÁ	36867	LLLTX1EMM-WW-MPR-W-PT	**6340**	29	3000
BÍLÁ	37997	LLLTX1EMS-NW-MPR-W-PT	**4500**	18	4000
BÍLÁ	38000	LLLTX1EMH-NW-MPR-W-PT	**9300**	40	4000
BÍLÁ	38003	LLLTX1EMS-WW-MPR-W-PT	**3960**	18	3000
BÍLÁ	38006	LLLTX1EMH-WW-MPR-W-PT	**8300**	40	3000
ČERNÁ	36844	LLLTX1EML-NW-MAT-B-PT	**6500**	25	4000
ČERNÁ	36847	LLLTX1EMM-NW-MAT-B-PT	**7800**	29	4000
ČERNÁ	36850	LLLTX1EML-WW-MAT-B-PT	**5960**	25	3000
ČERNÁ	36853	LLLTX1EMM-WW-MAT-B-PT	**6900**	29	3000
ČERNÁ	37983	LLLTX1EMS-NW-MAT-B-PT	**4800**	18	4000
ČERNÁ	37986	LLLTX1EMH-NW-MAT-B-PT	**10100**	40	4000
ČERNÁ	37989	LLLTX1EMS-WW-MAT-B-PT	**4280**	18	3000
ČERNÁ	37992	LLLTX1EMH-WW-MAT-B-PT	**9000**	40	3000
ČERNÁ	36856	LLLTX1EML-NW-MPR-B-PT	**6000**	25	4000
ČERNÁ	36859	LLLTX1EMM-NW-MPR-B-PT	**7200**	29	4000
ČERNÁ	36862	LLLTX1EML-WW-MPR-B-PT	**5500**	25	3000
ČERNÁ	36865	LLLTX1EMM-WW-MPR-B-PT	**6340**	29	3000
ČERNÁ	37995	LLLTX1EMS-NW-MPR-B-PT	**4500**	18	4000
ČERNÁ	37998	LLLTX1EMH-NW-MPR-B-PT	**9300**	40	4000
ČERNÁ	38001	LLLTX1EMS-WW-MPR-B-PT	**3960**	18	3000
ČERNÁ	38004	LLLTX1EMH-WW-MPR-B-PT	**8300**	40	3000
STŘÍBRNÁ	36845	LLLTX1EML-NW-MAT-S-PT	**6500**	25	4000
STŘÍBRNÁ	36848	LLLTX1EMM-NW-MAT-S-PT	**7800**	29	4000
STŘÍBRNÁ	36851	LLLTX1EML-WW-MAT-S-PT	**5960**	25	3000
STŘÍBRNÁ	36854	LLLTX1EMM-WW-MAT-S-PT	**6900**	29	3000
STŘÍBRNÁ	37984	LLLTX1EMS-NW-MAT-S-PT	**4800**	18	4000
STŘÍBRNÁ	37987	LLLTX1EMH-NW-MAT-S-PT	**10100**	40	4000
STŘÍBRNÁ	37990	LLLTX1EMS-WW-MAT-S-PT	**4280**	18	3000
STŘÍBRNÁ	37993	LLLTX1EMH-WW-MAT-S-PT	**9000**	40	3000
STŘÍBRNÁ	36857	LLLTX1EML-NW-MPR-S-PT	**6000**	25	4000
STŘÍBRNÁ	36860	LLLTX1EMM-NW-MPR-S-PT	**7200**	29	4000
STŘÍBRNÁ	36863	LLLTX1EML-WW-MPR-S-PT	**5500**	25	3000
STŘÍBRNÁ	36866	LLLTX1EMM-WW-MPR-S-PT	**6340**	29	3000
STŘÍBRNÁ	37996	LLLTX1EMS-NW-MPR-S-PT	**4500**	18	4000
STŘÍBRNÁ	37999	LLLTX1EMH-NW-MPR-S-PT	**9300**	40	4000
STŘÍBRNÁ	38002	LLLTX1EMS-WW-MPR-S-PT	**3960**	18	3000
STŘÍBRNÁ	38005	LLLTX1EMH-WW-MPR-S-PT	**8300**	40	3000

DALI LLD-LTX1E

			[lm]	[W]	[K]
BÍLÁ	36870	LLDLTX1EML-NW-MATW-PT	**6500**	25	4000
BÍLÁ	36873	LLDLTX1EMM-NW-MATW-PT	**7800**	29	4000
BÍLÁ	36876	LLDLTX1EML-WW-MATW-PT	**5960**	25	3000
BÍLÁ	36879	LLDLTX1EMM-WW-MATW-PT	**6900**	29	3000
BÍLÁ	38009	LLDLTX1EMS-NW-MATW-PT	**4800**	18	4000
BÍLÁ	38012	LLDLTX1EMH-NW-MATW-PT	**10100**	40	4000
BÍLÁ	38015	LLDLTX1EMS-WW-MATW-PT	**4280**	18	3000
BÍLÁ	38018	LLDLTX1EMH-WW-MATW-PT	**9000**	40	3000
BÍLÁ	36882	LLDLTX1EML-NW-MPRW-PT	**6000**	25	4000
BÍLÁ	36885	LLDLTX1EMM-NW-MPRW-PT	**7200**	29	4000
BÍLÁ	36888	LLDLTX1EML-WW-MPRW-PT	**5500**	25	3000
BÍLÁ	36891	LLDLTX1EMM-WW-MPRW-PT	**6340**	29	3000
BÍLÁ	38021	LLDLTX1EMS-NW-MPRW-PT	**4500**	18	4000
BÍLÁ	38024	LLDLTX1EMH-NW-MPRW-PT	**9300**	40	4000
BÍLÁ	38027	LLDLTX1EMS-WW-MPRW-PT	**3960**	18	3000
BÍLÁ	38030	LLDLTX1EMH-WW-MPRW-PT	**8300**	40	3000
ČERNÁ	36868	LLDLTX1EML-NW-MATB-PT	**6500**	25	4000
ČERNÁ	36871	LLDLTX1EMM-NW-MATB-PT	**7800**	29	4000
ČERNÁ	36874	LLDLTX1EML-WW-MATB-PT	**5960**	25	3000
ČERNÁ	36877	LLDLTX1EMM-WW-MATB-PT	**6900**	29	3000
ČERNÁ	38007	LLDLTX1EMS-NW-MATB-PT	**4800**	18	4000
ČERNÁ	38010	LLDLTX1EMH-NW-MATB-PT	**10100**	40	4000
ČERNÁ	38013	LLDLTX1EMS-WW-MATB-PT	**4280**	18	3000
ČERNÁ	38016	LLDLTX1EMH-WW-MATB-PT	**9000**	40	3000
ČERNÁ	36880	LLDLTX1EML-NW-MPRB-PT	**6000**	25	4000
ČERNÁ	36883	LLDLTX1EMM-NW-MPRB-PT	**7200**	29	4000
ČERNÁ	36886	LLDLTX1EML-WW-MPRB-PT	**5500**	25	3000
ČERNÁ	36889	LLDLTX1EMM-WW-MPRB-PT	**6340**	29	3000
ČERNÁ	38019	LLDLTX1EMS-NW-MPRB-PT	**4500**	18	4000
ČERNÁ	38022	LLDLTX1EMH-NW-MPRB-PT	**9300**	40	4000
ČERNÁ	38025	LLDLTX1EMS-WW-MPRB-PT	**3960**	18	3000
ČERNÁ	38028	LLDLTX1EMH-WW-MPRB-PT	**8300**	40	3000
STŘÍBRNÁ	36869	LLDLTX1EML-NW-MATS-PT	**6500**	25	4000
STŘÍBRNÁ	36872	LLDLTX1EMM-NW-MATS-PT	**7800**	29	4000
STŘÍBRNÁ	36875	LLDLTX1EML-WW-MATS-PT	**5960**	25	3000
STŘÍBRNÁ	36878	LLDLTX1EMM-WW-MATS-PT	**6900**	29	3000
STŘÍBRNÁ	38008	LLDLTX1EMS-NW-MATS-PT	**4800**	18	4000
STŘÍBRNÁ	38011	LLDLTX1EMH-NW-MATS-PT	**10100**	40	4000
STŘÍBRNÁ	38014	LLDLTX1EMS-WW-MATS-PT	**4280**	18	3000
STŘÍBRNÁ	38017	LLDLTX1EMH-WW-MATS-PT	**9000**	40	3000
STŘÍBRNÁ	36881	LLDLTX1EML-NW-MPRS-PT	**6000**	25	4000
STŘÍBRNÁ	36884	LLDLTX1EMM-NW-MPRS-PT	**7200**	29	4000
STŘÍBRNÁ	36887	LLDLTX1EML-WW-MPRS-PT	**5500**	25	3000
STŘÍBRNÁ	36890	LLDLTX1EMM-WW-MPRS-PT	**6340**	29	3000
STŘÍBRNÁ	38020	LLDLTX1EMS-NW-MPRS-PT	**4500**	18	4000
STŘÍBRNÁ	38023	LLDLTX1EMH-NW-MPRS-PT	**9300**	40	4000
STŘÍBRNÁ	38026	LLDLTX1EMS-WW-MPRS-PT	**3960**	18	3000
STŘÍBRNÁ	38029	LLDLTX1EMH-WW-MPRS-PT	**8300**	40	3000

Kanlux ALIN LTX vestavný

L-X

L-T

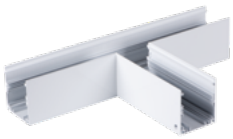

L-L

tvarovky

BÍLÁ	**36893**	L-L-MAT-S-PT
	36896	L-L-MPR-S-PT
	36899	L-T-MAT-S-PT
	36902	L-T-MPR-S-PT
	36905	L-X-MAT-S-PT
	36908	L-X-MPR-S-PT
ČERNÁ	**36892**	L-L-MAT-B-PT
	36895	L-L-MPR-B-PT
	36898	L-T-MAT-B-PT
	36901	L-T-MPR-B-PT
	36904	L-X-MAT-B-PT
	36907	L-X-MPR-B-PT
STŘÍBRNÁ	**36894**	L-L-MAT-W-PT
	36897	L-L-MPR-W-PT
	36900	L-T-MAT-W-PT
	36903	L-T-MPR-W-PT
	36906	L-X-MAT-W-PT
	36909	L-X-MPR-W-PT

DALI tvarovky

BÍLÁ	**36911**	LD-L-MAT-S-PT
	36914	LD-L-MPR-S-PT
	36917	LD-T-MAT-S-PT
	36920	LD-T-MPR-S-PT
	36923	LD-X-MAT-S-PT
	36926	LD-X-MPR-S-PT
ČERNÁ	**36910**	LD-L-MAT-B-PT
	36913	LD-L-MPR-B-PT
	36916	LD-T-MAT-B-PT
	36919	LD-T-MPR-B-PT
	36922	LD-X-MAT-B-PT
	36925	LD-X-MPR-B-PT
STŘÍBRNÁ	**36912**	LD-L-MAT-W-PT
	36915	LD-L-MPR-W-PT
	36918	LD-T-MAT-W-PT
	36921	LD-T-MPR-W-PT
	36924	LD-X-MAT-W-PT
	36927	LD-X-MPR-W-PT

Kanlux
FACTORY

ALIN 4LED
lineární svítidlo pro trubice T8 LED

Kanlux ALIN 4LED je svítidlo přizpůsobené pro trubice T8 LED. Je to řešení pro ty, kteří upřednostňují výměnné světelné zdroje. Značkové komponenty a precizní zpracování zajišťují estetiku a dlouhodobou spolehlivost. Široká nabídka modelů umožňuje přizpůsobit svítidlo potřebám každé investice.

5 let záruky dle podmínek záručního prohlášení dostupného na webových stránkách: www.kanlux.com

Kanlux

FACTORY

ALIN 4LED

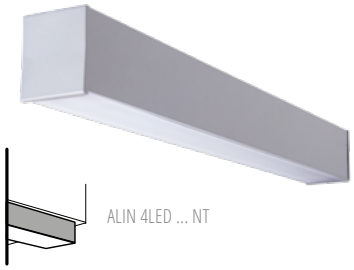

ALIN 4LED ... NT

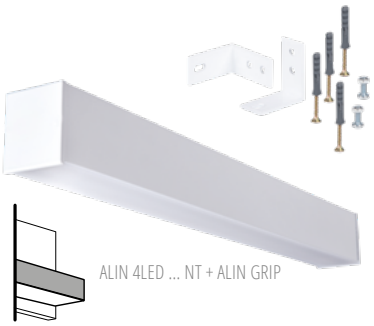

ALIN 4LED ... NT + ALIN GRIP

Kanlux ALIN 4LED legenda

4LED	verze pro výměnný světelný zdroj 4LED

VÝKON

W	BÍLÁ
B	ČERNÁ

BARVA

SE	verze s čidlem pohybu, +10cm k délce svítidla

MOŽNOSTI

AL 4LED 1X60-W-NT SE

NÁZEV ŘADY

AL	ALIN LED
ALD	ALIN LED DALI
ALC	ALIN LED CASAMBI READY

PARAMETRY

1X60	630mm	4LED 60	MAT
1X120	1240mm	4LED 120	MAT
1X150	1540mm	4LED 150	MAT
60-MPR	630mm	4LED 60	MPRM
120-MPR	1240mm	4LED 120	MPRM
150-MPR	1540mm	4LED 150	MPRM

ZPŮSOB MONTÁŽE

ALIN +CORD	závěsná verze
NT	přisazená verze
ALIN +ALIN NT GRIP	verze pro montáž na stěnu

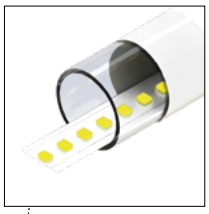

VÝMĚNNÝ SVĚTELNÝ ZDROJ: DOPORUČENÉ TRUBICE T8 LED KANLUX

33218	T8 LED GLASSv4 22W-NW
33219	T8 LED GLASSv4 22W-CW

TŘI DÉLKY:
630mm
1240mm
1540mm

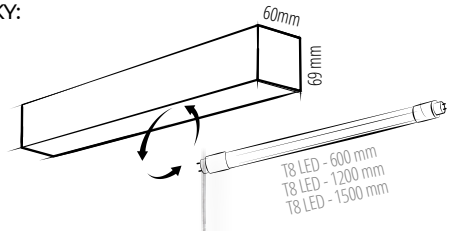

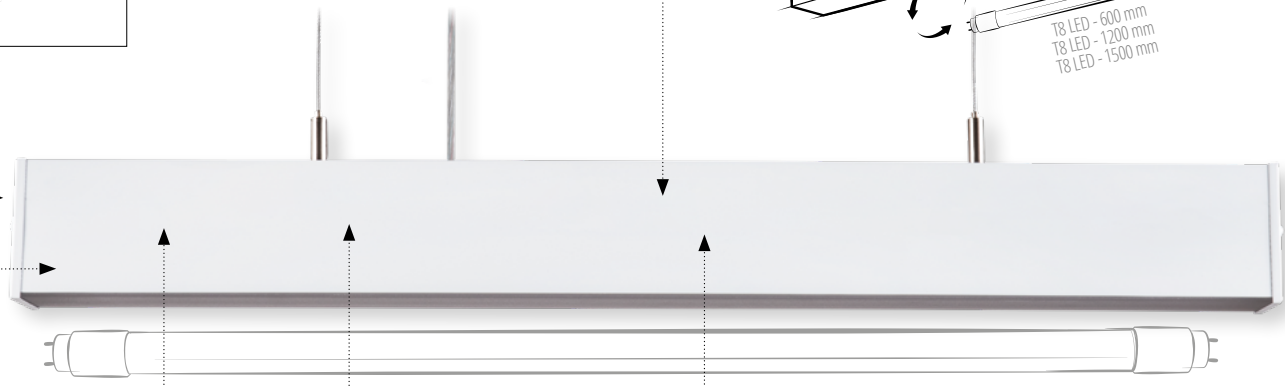

UNIKÁTNÍ SVĚTELNÁ LINIE

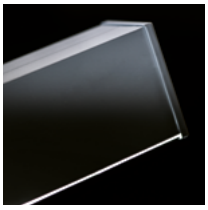

TŘI BARVY KORPUSU

BÍLÁ ČERNÁ STŘÍBRNÁ

LIBOVOLNÁ PERSONALIZACE BARVY KORPUSU

COLOR option

DVA TYPY DIFUZORU

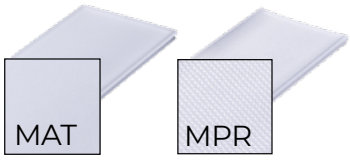

MATNÝ MIKROPRIZMATICKÝ

MOŽNOST S VESTAVĚNÝM, NEVIDITELNÝM MIKROVLNNÝM SNÍMAČEM POHYBU

TŘI VERZE

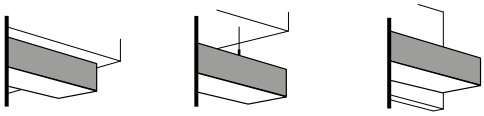

PŘISAZENÁ ZÁVĚSNÁ PRO MONTÁŽ NA STĚNU

Kanlux
FACTORY

MADE IN EU

5 WARRANTY 5 years

Přizpůsobíme světlo Vašim potřebám.

SESTAVTE SI SAMI IDEÁLNÍ SVÍTIDLO

CONFIGURATOR

Vyrobíme pro vás ideální svítidlo. Vytvořte jej pomocí našeho konfigurátoru.

custom product

NEOMEZENÁ DÉLKA SVĚTELNÉ LINIE SE SLOŽITOU STRUKTUROU A TVARY

Kanlux ALIN LED AL 4LED

ČERNÁ	**28450**	AL 4LED 120-MPR-B
	28447	AL 4LED 120-MPR-B-NT
	28456	AL 4LED 150-MPR-B
	28453	AL 4LED 150-MPR-B-NT
	27414	ALIN 4LED 1X120-B
	27420	ALIN 4LED 1X120-B-NT
	28444	AL 4LED 60-MPR-B
	28441	AL 4LED 60-MPR-B-NT
	27423	ALIN 4LED 1X150-B
	27426	ALIN 4LED 1X150-B-NT
	27411	ALIN 4LED 1X60-B
	27417	ALIN 4LED 1X60-B-NT
BÍLÁ	**28449**	AL 4LED 120-MPR-W
	28446	AL 4LED 120-MPR-W-NT
	28455	AL 4LED 150-MPR-W
	28452	AL 4LED 150-MPR-W-NT
	28443	AL 4LED 60-MPR-W
	28440	AL 4LED 60-MPR-W-NT
	27413	ALIN 4LED 1X120-W
	27419	ALIN 4LED 1X120-W-NT
	27422	ALIN 4LED 1X150-W
	27425	ALIN 4LED 1X150-W-NT
	27410	ALIN 4LED 1X60-W
	27416	ALIN 4LED 1X60-W-NT
STŘÍBRNÁ	**28451**	AL 4LED 120-MPR-SR
	28448	AL 4LED 120-MPR-SR-NT
	28457	AL 4LED 150-MPR-SR
	28454	AL 4LED 150-MPR-SR-NT
	28457	AL 4LED 150-MPR-SR
	28454	AL 4LED 150-MPR-SR-NT
	28457	AL 4LED 150-MPR-SR
	28454	AL 4LED 150-MPR-SR-NT
	28457	AL 4LED 150-MPR-SR
	28454	AL 4LED 150-MPR-SR-NT
	28457	AL 4LED 150-MPR-SR
	28454	AL 4LED 150-MPR-SR-NT

Kanlux ALIN LED PŘÍSLUŠENSTVÍ

29557	ALIN-NT-GRIP

Kanlux
FACTORY

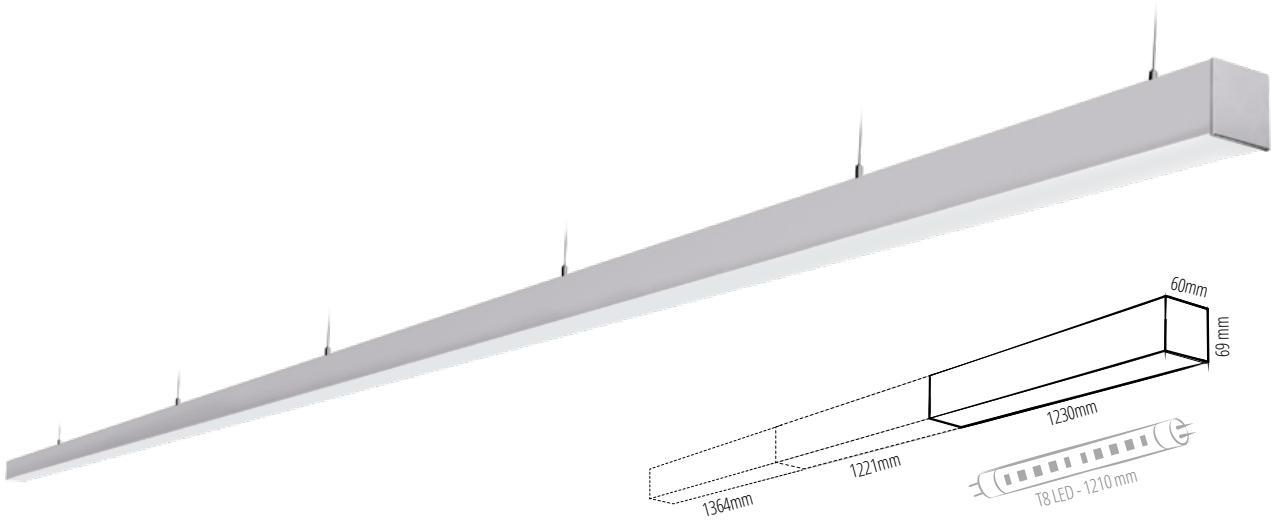

ALIN 4LED LINE
lineární svítidlo pro trubice T8 LED

Kanlux ALIN 4LED je svítidlo přizpůsobené pro trubice T8 LED. Je to řešení pro ty, kteří upřednostňují výměnné světelné zdroje. Značkové komponenty a precizní zpracování zajišťují estetiku a dlouhodobou spolehlivost. Široká nabídka modelů umožňuje přizpůsobit svítidlo potřebám každé investice.

5 let záruky dle podmínek záručního prohlášení dostupného na webových stránkách: www.kanlux.com

Kanlux

FACTORY

ALIN 4LED

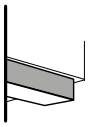

ALIN 4LED ... NT

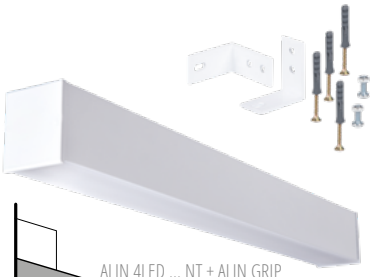

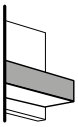

ALIN 4LED ... NT + ALIN GRIP

Kanlux ALIN 4LED LINE legenda

MAT	matný difuzor
MPRM	mikroprizmatický difuzor

W	BÍLÁ
B	ČERNÁ
S	STŘÍBRNÁ

DIFUZOR

BARVA KORPUSU

LF4LED120-MAT-B-NT

ELEMENT SVĚTELNÉ LINIE

ZPŮSOB MONTÁŽE

LF	1364mm	počáteční element
LM	1221mm	střední element
LL	1097mm	koncový element

NT	přisazená verze
ALIN +CORD +ROPE	závěsná verze
ALIN +ALIN NT GRIP	verze pro montáž na stěnu

VÝMĚNNÝ SVĚTELNÝ ZDROJ:
DOPORUČENÉ TRUBICE T8 LED
KANLUX

33218	T8 LED GLASSv4 22W-NW
33219	T8 LED GLASSv4 22W-CW

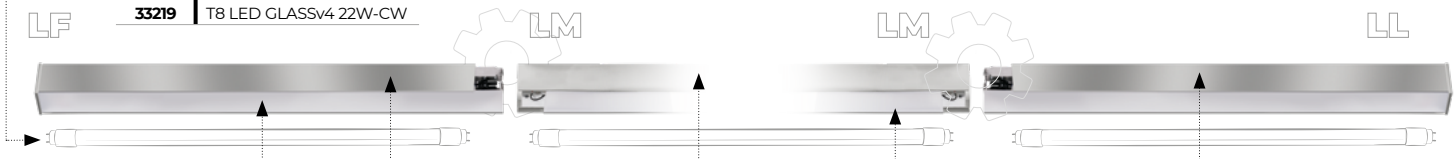

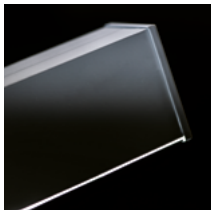

UNIKÁTNÍ
SVĚTELNÁ
LINIE

TŘI
BARVY
KORPUSU

BÍLÁ ČERNÁ STŘÍBRNÁ

LIBOVOLNÁ
PERSONALIZACE
BARVY KORPUSU

DVA TYPY DIFUZORU

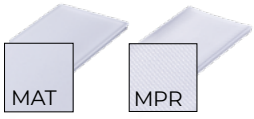

MATNÝ MIKROPRIZMATICKÝ

OPCJA Z WBUDOWANYM,
NIEWIDOCZNYM, MIKROFALOWYM
CZUJNIKIEM RUCHU

TŘI
VERZE

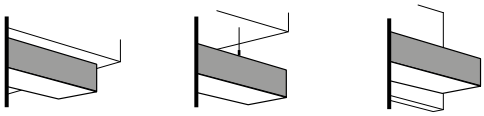

PŘISAZENÁ ZÁVĚSNÁ NA STĚNU

Kanlux
FACTORY

MADE IN EU

5 WARRANTY 5 years

Přizpůsobíme světlo Vašim potřebám.

SESTAVTE SI SAMI IDEÁLNÍ SVÍTIDLO

CONFIGURATOR

Vyrobíme pro vás ideální svítidlo. Vytvořte jej pomocí našeho konfigurátoru.

custom product

NEOMEZENÁ DÉLKA SVĚTELNÉ LINIE SE SLOŽITOU STRUKTUROU A TVARY

Kanlux
FACTORY

OFIS
kancelářské svítidlo LED

Kanlux OFIS S LED je řešení navržené jako moderní, efektivní a estetická alternativa ke zastaralým rastrovým nebo zářivkovým svítidlům. Díky použití značkových komponentů a precizní výrobě v polské továrně Kanlux, můžeme parametry a funkčnost těchto svítidel přesně přizpůsobit Vašim potřebám a specifikům dané investice. Promyšlená konstrukce zajišťuje rychlou a bezproblémovou instalaci, čímž šetří čas i námahu. Ultratenké tělo svítidla se ideálně hodí tam, kde je prostor skutečně cenný. KANLUX OFIS LED je světlo navržené s ohledem na Vaše pohodlí a komfort – od prvního zapojení až po každodenní používání.

Kanlux

FACTORY

OFIS RST N3 B

OFIS S P3 W

OFIS RST N1 W

OFIS S P1 B

Kanlux OFIS legenda

OS	OFIS LED
OSD	OFIS LED DALI
OSC	OFIS LED CASAMBI READY

NÁZEV ŘADY

WW	3000K	Ra ≥ 80
WN	3500K	Ra ≥ 80
NW	4000K	Ra ≥ 80

BARVA SVĚTLA

W	BÍLÁ
B	ČERNÁ
WB	BÍLÁ/ČERNÁ
BW	ČERNÁ /BÍLÁ

BARVA KORPUSU

SE	senzor pohybu

MOŽNOSTI

OS-M5D-WW-RST-B-P3-SE

VÝKON

S	22W	3200/2800lm
L	31W	4300/3800lm
M	32W	5400/4800lm
H	49W	6300/5600lm

VYZAŘOVACÍ ÚHEL

5D	60°
8D	90°

DIFUZOR

RST	lineární rastr
RX	příčný rastr
MPRM	mikroprizmatický difuzor

TYP MONTÁŽE

N1	přisazená verze	600x600mm
N3	přisazená verze	300x1200mm
N4	přisazená verze	300x300mm
P1	vestavná verze	295x295mm
P3	vestavná verze	295x1190mm

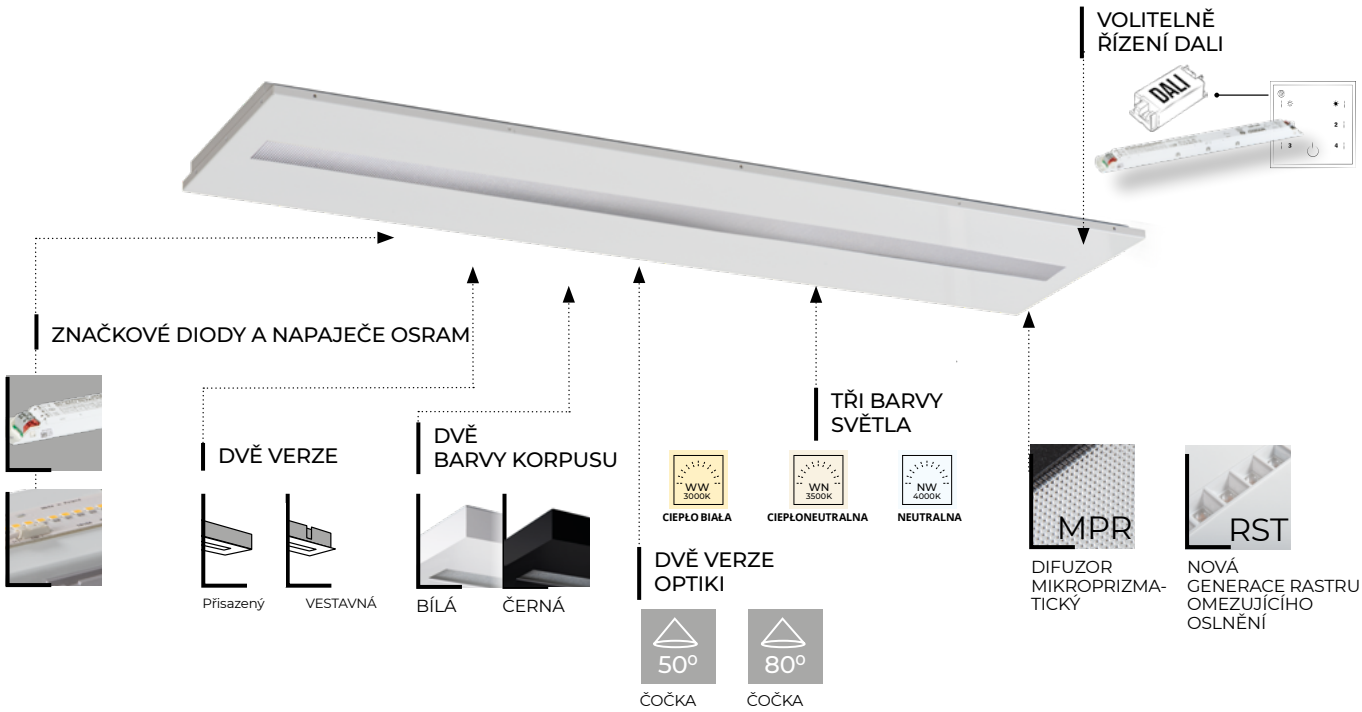

RŮZNÉ ROZMĚRY:

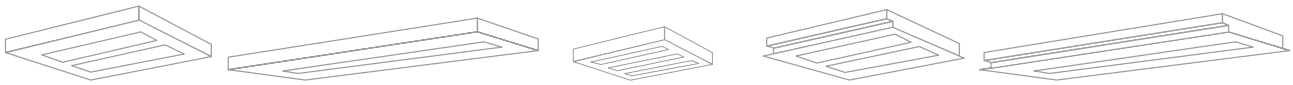

N1 600mm x 600mm **N3** 1200mm x 300mm **N4** 300mm x 300mm **P1** 595mm x 595mm **P3** 1195mm x 295mm

Kanlux

FACTORY

MADE IN EU

5 WARRANTY 5 years

BRANDED components

up to 140 lm/W

Přizpůsobíme světlo Vašim potřebám.

SESTAVTE SI SAMI IDEÁLNÍ SVÍTIDLO

CONFIGURATOR

Vyrobíme pro vás ideální svítidlo. Vytvořte jej pomocí našeho konfigurátoru.

Kanlux OFIS přisazený **OS MPRM N1**

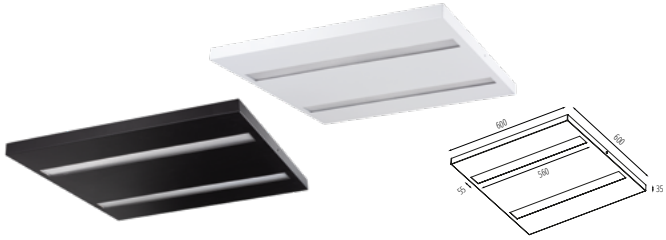

			[lm]	[W]	
BÍLÁ	35732	OS 40W-830-MPRM-W-N1	**4200lm**	40W	3000K
	32820	OS 40W-840-MPRM-W-N1	**4600lm**	40W	4000K
	36394	OSD 40W-830-MPRM-W-N1	**4200lm**	40W	3000K
	36402	OSD 40W-840-MPRM-W-N1	**4600lm**	40W	4000K
ČERNÁ	35729	OS 40W-830-MPRM-B-N1	**4100lm**	40W	3000K
	32824	OS 40W-840-MPRM-B-N1	**4300lm**	40W	4000K
	36390	OSD 40W-830-MPRM-B-N1	**4100lm**	40W	3000K
	36398	OSD 40W-840-MPRM-B-N1	**4300lm**	40W	4000K

Kanlux OFIS přisazený **OS MPRM N3**

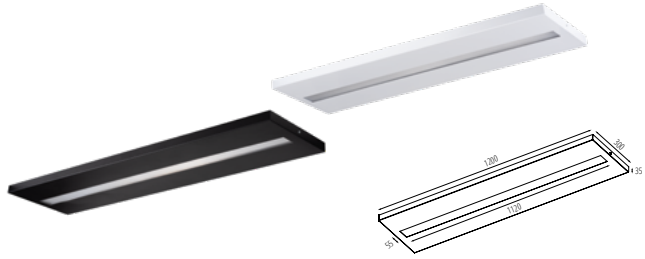

			[lm]	[W]	
BÍLÁ	35733	OS 40W-830-MPRM-W-N3	**4100lm**	40W	3000K
	32821	OS 40W-840-MPRM-W-N3	**4500lm**	40W	4000K
	36395	OSD 40W-830-MPRM-W-N3	**4100lm**	40W	3000K
	36403	OSD 40W-840-MPRM-W-N3	**4500lm**	40W	4000K
ČERNÁ	32819	OS 40W-830-MPRM-B-N3	**4000lm**	40W	3000K
	32825	OS 40W-840-MPRM-B-N3	**4400lm**	40W	4000K
	36391	OSD 40W-830-MPRM-B-N3	**4000lm**	40W	3000K
	36399	OSD 40W-840-MPRM-B-N3	**4400lm**	40W	4000K

Kanlux OFIS přisazený **OS MPRM N4**

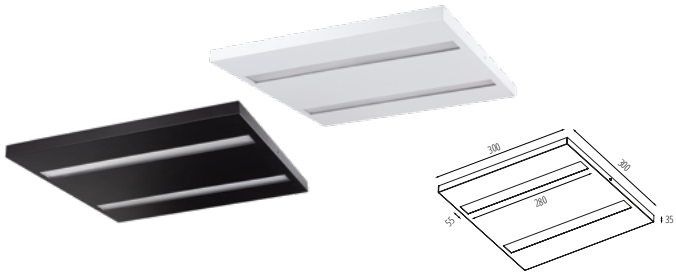

			[lm]	[W]	
BÍLÁ	38151	OS-18W-830-MPRM-W-N4	**2000lm**	18W	3000K
	38150	OS-18W-840-MPRM-W-N4	**2100lm**	18W	4000K
	38153	OSD-18W-830-MPRM-W-N4	**2000lm**	18W	3000K
	38152	OSD-18W-840-MPRM-W-N4	**2100lm**	18W	4000K
ČERNÁ	38155	OS-18W-830-MPRM-B-N4	**1950lm**	18W	3000K
	38154	OS-18W-840-MPRM-B-N4	**2150lm**	18W	4000K
	38157	OSD-18W-830-MPRM-B-N4	**1950lm**	18W	3000K
	38156	OSD-18W-840-MPRM-B-N4	**2150lm**	18W	4000K

Kanlux OFIS vestavný **OS MPRM P1**

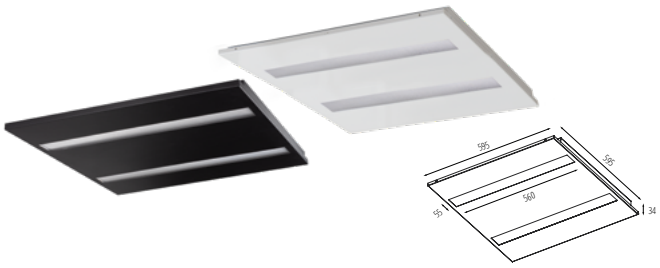

			[lm]	[W]	
BÍLÁ	35734	OS 40W-830-MPRM-W-P1	**4200lm**	40W	3000K
	32822	OS 40W-840-MPRM-W-P1	**4600lm**	40W	4000K
	36396	OSD 40W-830-MPRM-W-P1	**4200lm**	40W	3000K
	32828	OSD 40W-840-MPRM-W-P1	**4600lm**	40W	4000K
ČERNÁ	35730	OS 40W-830-MPRM-B-P1	**4100lm**	40W	3000K
	32826	OS 40W-840-MPRM-B-P1	**4300lm**	40W	4000K
	36392	OSD 40W-830-MPRM-B-P1	**4100lm**	40W	3000K
	36400	OSD 40W-840-MPRM-B-P1	**4300lm**	40W	4000K

Kanlux OFIS vestavný **OS MPRM P3**

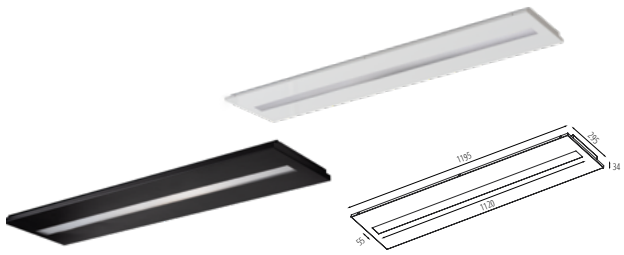

			[lm]	[W]	
BÍLÁ	35735	OS 40W-830-MPRM-W-P3	**4100lm**	40W	3000K
	32823	OS 40W-840-MPRM-W-P3	**4500lm**	40W	4000K
	36397	OSD 40W-830-MPRM-W-P3	**4100lm**	40W	3000K
	36404	OSD 40W-840-MPRM-W-P3	**4500lm**	40W	4000K
ČERNÁ	35731	OS 40W-830-MPRM-B-P3	**4000lm**	40W	3000K
	32827	OS 40W-840-MPRM-B-P3	**4400lm**	40W	4000K
	36393	OSD 40W-830-MPRM-B-P3	**4000lm**	40W	3000K
	36401	OSD 40W-840-MPRM-B-P3	**4400lm**	40W	4000K

Kanlux OFIS přisazený **OS RST N1**

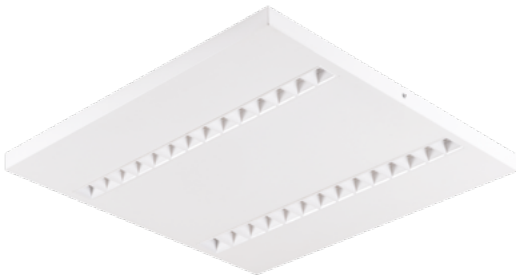

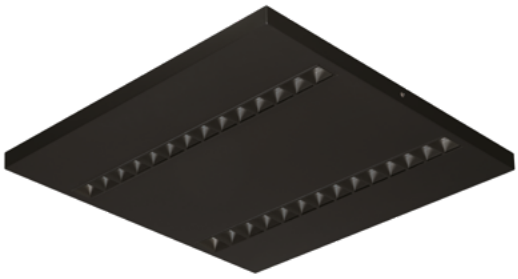

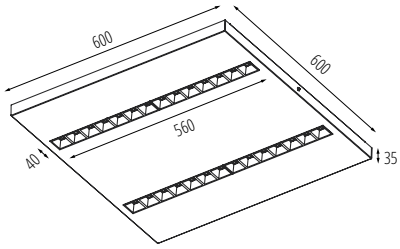

			[lm]	W	IP / IK / °C / flicker
BÍLÁ	35810	OS-S5D-WW-RST-W-N1	**3050**	22	3000
	35814	OS-L5D-WW-RST-W-N1	**4200**	31	3000
	35818	OS-M5D-WW-RST-W-N1	**5250**	39	3000
	35822	OS-H5D-WW-RST-W-N1	**5950**	49	3000
	35826	OS-S5D-NW-RST-W-N1	**3250**	22	4000
	35830	OS-L5D-NW-RST-W-N1	**4300**	31	4000
	35834	OS-M5D-NW-RST-W-N1	**5400**	39	4000
	35838	OS-H5D-NW-RST-W-N1	**6250**	49	4000
	35842	OS-S8D-WW-RST-W-N1	**3050**	22	3000
	35846	OS-L8D-WW-RST-W-N1	**4200**	31	3000
	35850	OS-M8D-WW-RST-W-N1	**5250**	39	3000
	35854	OS-H8D-WW-RST-W-N1	**5950**	49	3000
	35858	OS-S8D-NW-RST-W-N1	**3250**	22	4000
	35862	OS-L8D-NW-RST-W-N1	**4300**	31	4000
	35866	OS-M8D-NW-RST-W-N1	**5400**	39	4000
	35870	OS-H8D-NW-RST-W-N1	**6250**	49	4000
	35874	OSD-S5D-WW-RST-W-N1	**3050**	23	3000
	35878	OSD-L5D-WW-RST-W-N1	**4200**	32	3000
	35882	OSD-M5D-WW-RST-W-N1	**5250**	40	3000
	35886	OSD-H5D-WW-RST-W-N1	**5950**	50	3000
	35890	OSD-S5D-NW-RST-W-N1	**3250**	23	4000
	35894	OSD-L5D-NW-RST-W-N1	**4300**	32	4000
	35898	OSD-M5D-NW-RST-W-N1	**5400**	40	4000
	35902	OSD-H5D-NW-RST-W-N1	**6250**	50	4000
	35906	OSD-S8D-WW-RST-W-N1	**3050**	23	3000
	35910	OSD-L8D-WW-RST-W-N1	**4200**	32	3000
	35914	OSD-M8D-WW-RST-W-N1	**5250**	40	3000
	35918	OSD-H8D-WW-RST-W-N1	**5950**	50	3000
	35922	OSD-S8D-NW-RST-W-N1	**3250**	23	4000
	35926	OSD-L8D-NW-RST-W-N1	**4300**	32	4000
	35930	OSD-M8D-NW-RST-W-N1	**5400**	40	4000
	35934	OSD-H8D-NW-RST-W-N1	**6250**	50	4000
ČERNÁ	35938	OS-S5D-WW-RST-B-N1	**2750**	22	3000
	35942	OS-L5D-WW-RST-B-N1	**3750**	31	3000
	35946	OS-M5D-WW-RST-B-N1	**4650**	39	3000
	35950	OS-H5D-WW-RST-B-N1	**5300**	49	3000
	35954	OS-S5D-NW-RST-B-N1	**2850**	22	4000
	35958	OS-L5D-NW-RST-B-N1	**3850**	31	4000
	35962	OS-M5D-NW-RST-B-N1	**4800**	39	4000
	35966	OS-H5D-NW-RST-B-N1	**5600**	49	4000
	35970	OS-S8D-WW-RST-B-N1	**2750**	22	3000
	35974	OS-L8D-WW-RST-B-N1	**3750**	31	3000
	35978	OS-M8D-WW-RST-B-N1	**4650**	39	3000
	35982	OS-H8D-WW-RST-B-N1	**5300**	49	3000
	35986	OS-S8D-NW-RST-B-N1	**2850**	22	4000
	35990	OS-L8D-NW-RST-B-N1	**3850**	31	4000
	35994	OS-M8D-NW-RST-B-N1	**4800**	39	4000
	35998	OS-H8D-NW-RST-B-N1	**5600**	49	4000
	36002	OSD-S5D-WW-RST-B-N1	**2750**	23	3000
	36006	OSD-L5D-WW-RST-B-N1	**3750**	32	3000
	36010	OSD-M5D-WW-RST-B-N1	**4650**	40	3000
	36014	OSD-H5D-WW-RST-B-N1	**5300**	50	3000
	36018	OSD-S5D-NW-RST-B-N1	**2850**	23	4000
	36022	OSD-L5D-NW-RST-B-N1	**3850**	32	4000
	36026	OSD-M5D-NW-RST-B-N1	**4800**	40	4000
	36030	OSD-H5D-NW-RST-B-N1	**5600**	50	4000
	36034	OSD-S8D-WW-RST-B-N1	**2750**	23	3000
	36038	OSD-L8D-WW-RST-B-N1	**3750**	32	3000
	36042	OSD-M8D-WW-RST-B-N1	**4650**	40	3000
	36046	OSD-H8D-WW-RST-B-N1	**5300**	50	3000
	36050	OSD-S8D-NW-RST-B-N1	**2850**	23	4000
	36054	OSD-L8D-NW-RST-B-N1	**3850**	32	4000
	36058	OSD-M8D-NW-RST-B-N1	**4800**	40	4000
	36062	OSD-H8D-NW-RST-B-N1	**5600**	50	4000

Kanlux OFIS přisazený OS RST N1

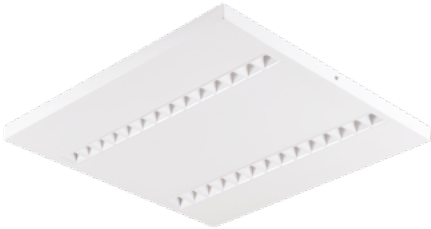

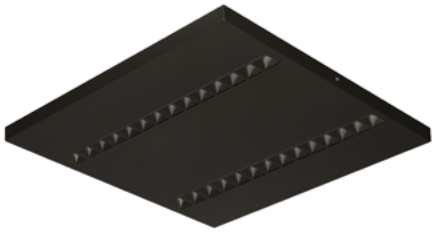

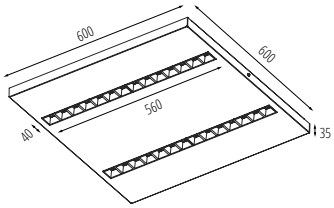

		[lm]	[W]	TC
BÍLÁ	36066	OS-S5D-WN-RST-W-N1	**3150**	22	3000
	36070	OS-L5D-WN-RST-W-N1	**4250**	31	3000
	36074	OS-M5D-WN-RST-W-N1	**5300**	39	3000
	36078	OS-H5D-WN-RST-W-N1	**6100**	49	3000
	36082	OS-S8D-WN-RST-W-N1	**3150**	22	4000
	36086	OS-L8D-WN-RST-W-N1	**4250**	31	4000
	36090	OS-M8D-WN-RST-W-N1	**5300**	39	4000
	36094	OS-H8D-WN-RST-W-N1	**6100**	49	4000
	36098	OSD-S5D-WN-RST-W-N1	**3150**	23	3000
	36102	OSD-L5D-WN-RST-W-N1	**4250**	32	3000
	36106	OSD-M5D-WN-RST-W-N1	**5300**	40	3000
	36110	OSD-H5D-WN-RST-W-N1	**6100**	50	3000
	36114	OSD-S8D-WN-RST-W-N1	**3150**	23	4000
	36118	OSD-L8D-WN-RST-W-N1	**4250**	32	4000
	36122	OSD-M8D-WN-RST-W-N1	**5300**	40	4000
	36126	OSD-H8D-WN-RST-W-N1	**6100**	50	4000
ČERNÁ	36130	OS-S5D-WN-RST-B-N1	**2800**	22	3000
	36134	OS-L5D-WN-RST-B-N1	**3800**	31	3000
	36138	OS-M5D-WN-RST-B-N1	**4700**	39	3000
	36142	OS-H5D-WN-RST-B-N1	**5450**	49	3000
	36146	OS-S8D-WN-RST-B-N1	**2800**	22	4000
	36150	OS-L8D-WN-RST-B-N1	**3800**	31	4000
	36154	OS-M8D-WN-RST-B-N1	**4700**	39	4000
	36158	OS-H8D-WN-RST-B-N1	**5450**	49	4000
	36162	OSD-S5D-WN-RST-B-N1	**2800**	23	3000
	36166	OSD-L5D-WN-RST-B-N1	**3800**	32	3000
	36170	OSD-M5D-WN-RST-B-N1	**4700**	40	3000
	36174	OSD-H5D-WN-RST-B-N1	**5450**	50	3000
	36178	OSD-S8D-WN-RST-B-N1	**2800**	23	4000
	36182	OSD-L8D-WN-RST-B-N1	**3800**	32	4000
	36186	OSD-M8D-WN-RST-B-N1	**4700**	40	4000
	36190	OSD-H8D-WN-RST-B-N1	**5450**	50	4000

Kanlux OFIS přisazený OS RST P1

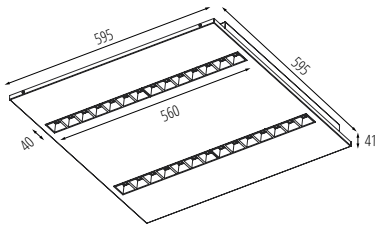

		[lm]	[W]	TC
BÍLÁ	35812	OS-S5D-WW-RST-W-P1	**3050**	22	3000
	35816	OS-L5D-WW-RST-W-P1	**4200**	31	3000
	35820	OS-M5D-WW-RST-W-P1	**5250**	39	3000
	35824	OS-H5D-WW-RST-W-P1	**5950**	49	3000
	35828	OS-S5D-NW-RST-W-P1	**3250**	22	4000
	35832	OS-L5D-NW-RST-W-P1	**4300**	31	4000
	35836	OS-M5D-NW-RST-W-P1	**5400**	39	4000
	35840	OS-H5D-NW-RST-W-P1	**6250**	49	4000
	35844	OS-S8D-WW-RST-W-P1	**3050**	22	3000
	35848	OS-L8D-WW-RST-W-P1	**4200**	31	3000
	35852	OS-M8D-WW-RST-W-P1	**5250**	39	3000
	35856	OS-H8D-WW-RST-W-P1	**5950**	49	3000
	35860	OS-S8D-NW-RST-W-P1	**3250**	22	4000
	35864	OS-L8D-NW-RST-W-P1	**4300**	31	4000
	35868	OS-M8D-NW-RST-W-P1	**5400**	39	4000
	35872	OS-H8D-NW-RST-W-P1	**6250**	49	4000
	35876	OSD-S5D-WW-RST-W-P1	**3050**	23	3000
	35880	OSD-L5D-WW-RST-W-P1	**4200**	32	3000
	35884	OSD-M5D-WW-RST-W-P1	**5250**	40	3000
	35888	OSD-H5D-WW-RST-W-P1	**5950**	50	3000
	35892	OSD-S5D-NW-RST-W-P1	**3250**	23	4000
	35896	OSD-L5D-NW-RST-W-P1	**4300**	32	4000
	35900	OSD-M5D-NW-RST-W-P1	**5400**	40	4000
	35904	OSD-H5D-NW-RST-W-P1	**6250**	50	4000
	35908	OSD-S8D-WW-RST-W-P1	**3050**	23	3000
	35912	OSD-L8D-WW-RST-W-P1	**4200**	32	3000
	35916	OSD-M8D-WW-RST-W-P1	**5250**	40	3000
	35920	OSD-H8D-WW-RST-W-P1	**5950**	50	3000
	35924	OSD-S8D-NW-RST-W-P1	**3250**	23	4000
	35928	OSD-L8D-NW-RST-W-P1	**4300**	32	4000
	35932	OSD-M8D-NW-RST-W-P1	**5400**	40	4000
	35936	OSD-H8D-NW-RST-W-P1	**6250**	50	4000

Kanlux OFIS přisazený OS RST P1

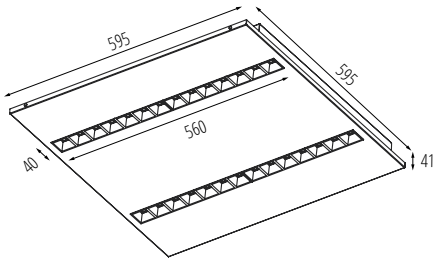

			[lm]	W	K / °/o flicker
ČERNÁ	35940	OS-S5D-WW-RST-B-P1	**2750**	22	3000
	35944	OS-L5D-WW-RST-B-P1	**3750**	31	3000
	35948	OS-M5D-WW-RST-B-P1	**4650**	39	3000
	35952	OS-H5D-WW-RST-B-P1	**5300**	49	3000
	35956	OS-S5D-NW-RST-B-P1	**2850**	22	4000
	35960	OS-L5D-NW-RST-B-P1	**3850**	31	4000
	35964	OS-M5D-NW-RST-B-P1	**4800**	39	4000
	35968	OS-H5D-NW-RST-B-P1	**5600**	49	4000
	35972	OS-S8D-WW-RST-B-P1	**2750**	22	3000
	35976	OS-L8D-WW-RST-B-P1	**3750**	31	3000
	35980	OS-M8D-WW-RST-B-P1	**4650**	39	3000
	35984	OS-H8D-WW-RST-B-P1	**5300**	49	3000
	35988	OS-S8D-NW-RST-B-P1	**2850**	22	4000
	35992	OS-L8D-NW-RST-B-P1	**3850**	31	4000
	35996	OS-M8D-NW-RST-B-P1	**4800**	39	4000
	36000	OS-H8D-NW-RST-B-P1	**5600**	49	4000
	36004	OSD-S5D-WW-RST-B-P1	**2750**	23	3000
	36008	OSD-L5D-WW-RST-B-P1	**3750**	32	3000
	36012	OSD-M5D-WW-RST-B-P1	**4650**	40	3000
	36016	OSD-H5D-WW-RST-B-P1	**5300**	50	3000
	36020	OSD-S5D-NW-RST-B-P1	**2850**	23	4000
	36024	OSD-L5D-NW-RST-B-P1	**3850**	32	4000
	36028	OSD-M5D-NW-RST-B-P1	**4800**	40	4000
	36032	OSD-H5D-NW-RST-B-P1	**5600**	50	4000
	36036	OSD-S8D-WW-RST-B-P1	**2750**	23	3000
	36040	OSD-L8D-WW-RST-B-P1	**3750**	32	3000
	36044	OSD-M8D-WW-RST-B-P1	**4650**	40	3000
	36048	OSD-H8D-WW-RST-B-P1	**5300**	50	3000
	36052	OSD-S8D-NW-RST-B-P1	**2850**	23	4000
	36056	OSD-L8D-NW-RST-B-P1	**3850**	32	4000
	36060	OSD-M8D-NW-RST-B-P1	**4800**	40	4000
	36064	OSD-H8D-NW-RST-B-P1	**5600**	50	4000
	36068	OS-S5D-WN-RST-W-P1	**3150**	22	3000
	36072	OS-L5D-WN-RST-W-P1	**4250**	31	3000
	36076	OS-M5D-WN-RST-W-P1	**5300**	39	3000
	36080	OS-H5D-WN-RST-W-P1	**6100**	49	3000
	36084	OS-S8D-WN-RST-W-P1	**3150**	22	4000
	36088	OS-L8D-WN-RST-W-P1	**4250**	31	4000
	36092	OS-M8D-WN-RST-W-P1	**5300**	39	4000
	36096	OS-H8D-WN-RST-W-P1	**6100**	49	4000
	36100	OSD-S5D-WN-RST-W-P1	**3150**	23	3000
	36104	OSD-L5D-WN-RST-W-P1	**4250**	32	3000
	36108	OSD-M5D-WN-RST-W-P1	**5300**	40	3000
	36112	OSD-H5D-WN-RST-W-P1	**6100**	50	3000
	36116	OSD-S8D-WN-RST-W-P1	**3150**	23	4000
	36120	OSD-L8D-WN-RST-W-P1	**4250**	32	4000
	36124	OSD-M8D-WN-RST-W-P1	**5300**	40	4000
	36128	OSD-H8D-WN-RST-W-P1	**6100**	50	4000
	36132	OS-S5D-WN-RST-B-P1	**2800**	22	3000
	36136	OS-L5D-WN-RST-B-P1	**3800**	31	3000
	36140	OS-M5D-WN-RST-B-P1	**4700**	39	3000
	36144	OS-H5D-WN-RST-B-P1	**5450**	49	3000
	36148	OS-S8D-WN-RST-B-P1	**2800**	22	4000
	36152	OS-L8D-WN-RST-B-P1	**3800**	31	4000
	36156	OS-M8D-WN-RST-B-P1	**4700**	39	4000
	36160	OS-H8D-WN-RST-B-P1	**5450**	49	4000
	36164	OSD-S5D-WN-RST-B-P1	**2800**	23	3000
	36168	OSD-L5D-WN-RST-B-P1	**3800**	32	3000
	36172	OSD-M5D-WN-RST-B-P1	**4700**	40	3000
	36176	OSD-H5D-WN-RST-B-P1	**5450**	50	3000
	36180	OSD-S8D-WN-RST-B-P1	**2800**	23	4000
	36184	OSD-L8D-WN-RST-B-P1	**3800**	32	4000
	36188	OSD-M8D-WN-RST-B-P1	**4700**	40	4000
	36192	OSD-H8D-WN-RST-B-P1	**5450**	50	4000

Kanlux OFIS přisazený **OS RST N3**

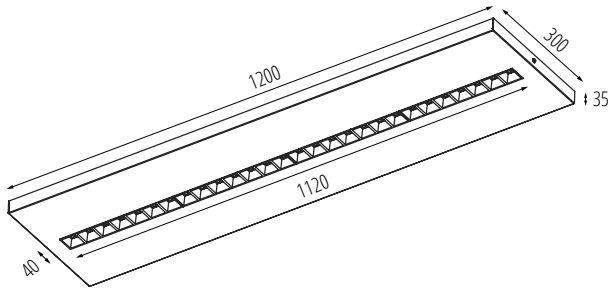

			[lm]	[W]	[K]
BÍLÁ	35811	OS-S5D-WW-RST-W-N3	**3050**	22	3000
	35815	OS-L5D-WW-RST-W-N3	**4200**	31	3000
	35819	OS-M5D-WW-RST-W-N3	**5250**	39	3000
	35823	OS-H5D-WW-RST-W-N3	**5950**	49	3000
	35827	OS-S5D-NW-RST-W-N3	**3250**	22	4000
	35831	OS-L5D-NW-RST-W-N3	**4300**	31	4000
	35835	OS-M5D-NW-RST-W-N3	**5400**	39	4000
	35839	OS-H5D-NW-RST-W-N3	**6250**	49	4000
	35843	OS-S8D-WW-RST-W-N3	**3050**	22	3000
	35847	OS-L8D-WW-RST-W-N3	**4200**	31	3000
	35851	OS-M8D-WW-RST-W-N3	**5250**	39	3000
	35855	OS-H8D-WW-RST-W-N3	**5950**	49	3000
	35859	OS-S8D-NW-RST-W-N3	**3250**	22	4000
	35863	OS-L8D-NW-RST-W-N3	**4300**	31	4000
	35867	OS-M8D-NW-RST-W-N3	**5400**	39	4000
	35871	OS-H8D-NW-RST-W-N3	**6250**	49	4000
	35875	OSD-S5D-WW-RST-W-N3	**3050**	23	3000
	35879	OSD-L5D-WW-RST-W-N3	**4200**	32	3000
	35883	OSD-M5D-WW-RST-W-N3	**5250**	40	3000
	35887	OSD-H5D-WW-RST-W-N3	**5950**	50	3000
	35891	OSD-S5D-NW-RST-W-N3	**3250**	23	4000
	35895	OSD-L5D-NW-RST-W-N3	**4300**	32	4000
	35899	OSD-M5D-NW-RST-W-N3	**5400**	40	4000
	35903	OSD-H5D-NW-RST-W-N3	**6250**	50	4000
	35907	OSD-S8D-WW-RST-W-N3	**3050**	23	3000
	35911	OSD-L8D-WW-RST-W-N3	**4200**	32	3000
	35915	OSD-M8D-WW-RST-W-N3	**5250**	40	3000
	35919	OSD-H8D-WW-RST-W-N3	**5950**	50	3000
	35923	OSD-S8D-NW-RST-W-N3	**3250**	23	4000
	35927	OSD-L8D-NW-RST-W-N3	**4300**	32	4000
	35931	OSD-M8D-NW-RST-W-N3	**5400**	40	4000
	35935	OSD-H8D-NW-RST-W-N3	**6250**	50	4000
ČERNÁ	35939	OS-S5D-WW-RST-B-N3	**2750**	22	3000
	35943	OS-L5D-WW-RST-B-N3	**3750**	31	3000
	35947	OS-M5D-WW-RST-B-N3	**4650**	39	3000
	35951	OS-H5D-WW-RST-B-N3	**5300**	49	3000
	35955	OS-S5D-NW-RST-B-N3	**2850**	22	4000
	35959	OS-L5D-NW-RST-B-N3	**3850**	31	4000
	35963	OS-M5D-NW-RST-B-N3	**4800**	39	4000
	35967	OS-H5D-NW-RST-B-N3	**5600**	49	4000
	35971	OS-S8D-WW-RST-B-N3	**2750**	22	3000
	35975	OS-L8D-WW-RST-B-N3	**3750**	31	3000
	35979	OS-M8D-WW-RST-B-N3	**4650**	39	3000
	35983	OS-H8D-WW-RST-B-N3	**5300**	49	3000
	35987	OS-S8D-NW-RST-B-N3	**2850**	22	4000
	35991	OS-L8D-NW-RST-B-N3	**3850**	31	4000
	35995	OS-M8D-NW-RST-B-N3	**4800**	39	4000
	35999	OS-H8D-NW-RST-B-N3	**5600**	49	4000
	36003	OSD-S5D-WW-RST-B-N3	**2750**	23	3000
	36007	OSD-L5D-WW-RST-B-N3	**3750**	32	3000
	36011	OSD-M5D-WW-RST-B-N3	**4650**	40	3000
	36015	OSD-H5D-WW-RST-B-N3	**5300**	50	3000
	36019	OSD-S5D-NW-RST-B-N3	**2850**	23	4000
	36023	OSD-L5D-NW-RST-B-N3	**3850**	32	4000
	36027	OSD-M5D-NW-RST-B-N3	**4800**	40	4000
	36031	OSD-H5D-NW-RST-B-N3	**5600**	50	4000
	36035	OSD-S8D-WW-RST-B-N3	**2750**	23	3000
	36039	OSD-L8D-WW-RST-B-N3	**3750**	32	3000
	36043	OSD-M8D-WW-RST-B-N3	**4650**	40	3000
	36047	OSD-H8D-WW-RST-B-N3	**5300**	50	3000
	36051	OSD-S8D-NW-RST-B-N3	**2850**	23	4000
	36055	OSD-L8D-NW-RST-B-N3	**3850**	32	4000
	36059	OSD-M8D-NW-RST-B-N3	**4800**	40	4000
	36063	OSD-H8D-NW-RST-B-N3	**5600**	50	4000

Kanlux OFIS přisazený OS RST N3

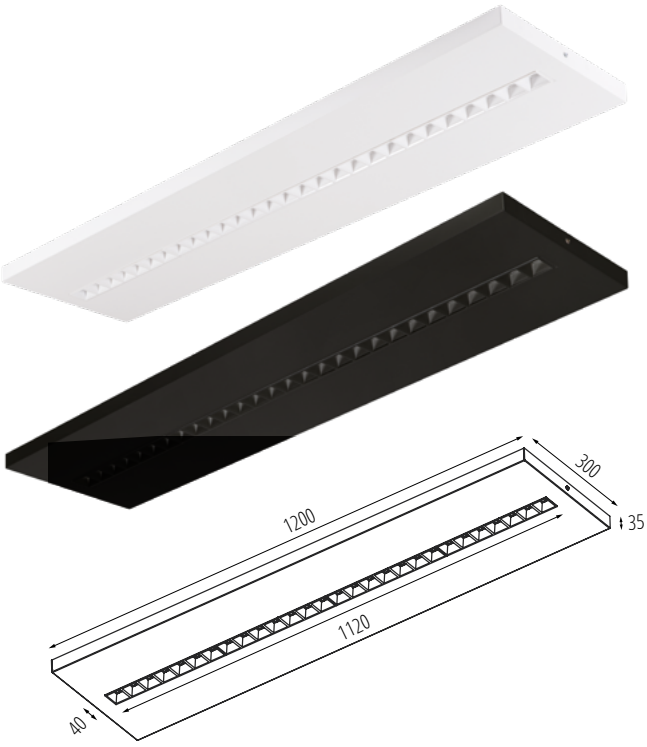

			[lm]	W	
BÍLÁ	36067	OS-S5D-WN-RST-W-N3	**3150**	22	3000
	36071	OS-L5D-WN-RST-W-N3	**4250**	31	3000
	36075	OS-M5D-WN-RST-W-N3	**5300**	39	3000
	36079	OS-H5D-WN-RST-W-N3	**6100**	49	3000
	36083	OS-S8D-WN-RST-W-N3	**3150**	22	4000
	36087	OS-L8D-WN-RST-W-N3	**4250**	31	4000
	36091	OS-M8D-WN-RST-W-N3	**5300**	39	4000
	36095	OS-H8D-WN-RST-W-N3	**6100**	49	4000
	36099	OSD-S5D-WN-RST-W-N3	**3150**	23	3000
	36103	OSD-L5D-WN-RST-W-N3	**4250**	32	3000
	36107	OSD-M5D-WN-RST-W-N3	**5300**	40	3000
	36111	OSD-H5D-WN-RST-W-N3	**6100**	50	3000
	36115	OSD-S8D-WN-RST-W-N3	**3150**	23	4000
	36119	OSD-L8D-WN-RST-W-N3	**4250**	32	4000
	36123	OSD-M8D-WN-RST-W-N3	**5300**	40	4000
	36127	OSD-H8D-WN-RST-W-N3	**6100**	50	4000
ČERNÁ	36131	OS-S5D-WN-RST-B-N3	**2800**	22	3000
	36135	OS-L5D-WN-RST-B-N3	**3800**	31	3000
	36139	OS-M5D-WN-RST-B-N3	**4700**	39	3000
	36143	OS-H5D-WN-RST-B-N3	**5450**	49	3000
	36147	OS-S8D-WN-RST-B-N3	**2800**	22	4000
	36151	OS-L8D-WN-RST-B-N3	**3800**	31	4000
	36155	OS-M8D-WN-RST-B-N3	**4700**	39	4000
	36159	OS-H8D-WN-RST-B-N3	**5450**	49	4000
	36163	OSD-S5D-WN-RST-B-N3	**2800**	23	3000
	36167	OSD-L5D-WN-RST-B-N3	**3800**	32	3000
	36171	OSD-M5D-WN-RST-B-N3	**4700**	40	3000
	36175	OSD-H5D-WN-RST-B-N3	**5450**	50	3000
	36179	OSD-S8D-WN-RST-B-N3	**2800**	23	4000
	36183	OSD-L8D-WN-RST-B-N3	**3800**	32	4000
	36187	OSD-M8D-WN-RST-B-N3	**4700**	40	4000
	36191	OSD-H8D-WN-RST-B-N3	**5450**	50	4000

Kanlux OFIS přisazený OS RST P3

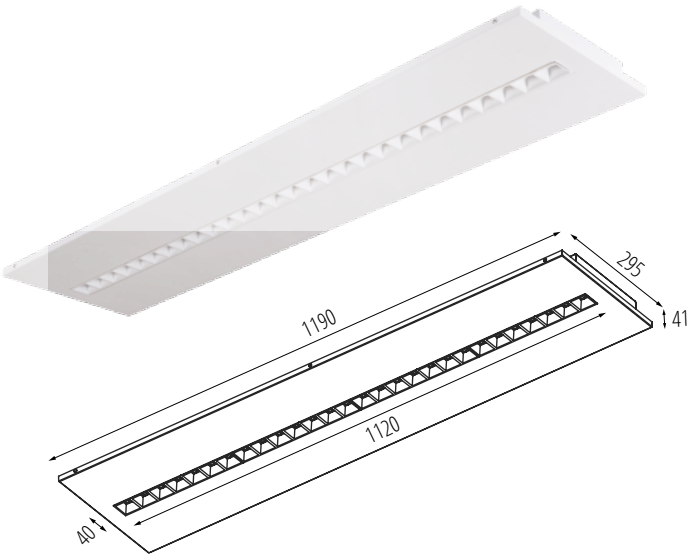

			[lm]	W	
BÍLÁ	35813	OS-S5D-WW-RST-W-P3	**3050**	22	3000
	35817	OS-L5D-WW-RST-W-P3	**4200**	31	3000
	35821	OS-M5D-WW-RST-W-P3	**5250**	39	3000
	35825	OS-H5D-WW-RST-W-P3	**5950**	49	3000
	35829	OS-S5D-NW-RST-W-P3	**3250**	22	4000
	35833	OS-L5D-NW-RST-W-P3	**4300**	31	4000
	35837	OS-M5D-NW-RST-W-P3	**5400**	39	4000
	35841	OS-H5D-NW-RST-W-P3	**6250**	49	4000
	35845	OS-S8D-WW-RST-W-P3	**3050**	22	3000
	35849	OS-L8D-WW-RST-W-P3	**4200**	31	3000
	35853	OS-M8D-WW-RST-W-P3	**5250**	39	3000
	35857	OS-H8D-WW-RST-W-P3	**5950**	49	3000
	35861	OS-S8D-NW-RST-W-P3	**3250**	22	4000
	35865	OS-L8D-NW-RST-W-P3	**4300**	31	4000
	35869	OS-M8D-NW-RST-W-P3	**5400**	39	4000
	35873	OS-H8D-NW-RST-W-P3	**6250**	49	4000
	35877	OSD-S5D-WW-RST-W-P3	**3050**	23	3000
	35881	OSD-L5D-WW-RST-W-P3	**4200**	32	3000
	35885	OSD-M5D-WW-RST-W-P3	**5250**	40	3000
	35889	OSD-H5D-WW-RST-W-P3	**5950**	50	3000
	35893	OSD-S5D-NW-RST-W-P3	**3250**	23	4000
	35897	OSD-L5D-NW-RST-W-P3	**4300**	32	4000
	35901	OSD-M5D-NW-RST-W-P3	**5400**	40	4000
	35905	OSD-H5D-NW-RST-W-P3	**6250**	50	4000
	35909	OSD-S8D-WW-RST-W-P3	**3050**	23	3000
	35913	OSD-L8D-WW-RST-W-P3	**4200**	32	3000
	35917	OSD-M8D-WW-RST-W-P3	**5250**	40	3000
	35921	OSD-H8D-WW-RST-W-P3	**5950**	50	3000
	35925	OSD-S8D-NW-RST-W-P3	**3250**	23	4000
	35929	OSD-L8D-NW-RST-W-P3	**4300**	32	4000
	35933	OSD-M8D-NW-RST-W-P3	**5400**	40	4000
	35937	OSD-H8D-NW-RST-W-P3	**6250**	50	4000

Kanlux OFIS přisazený OS RST P3

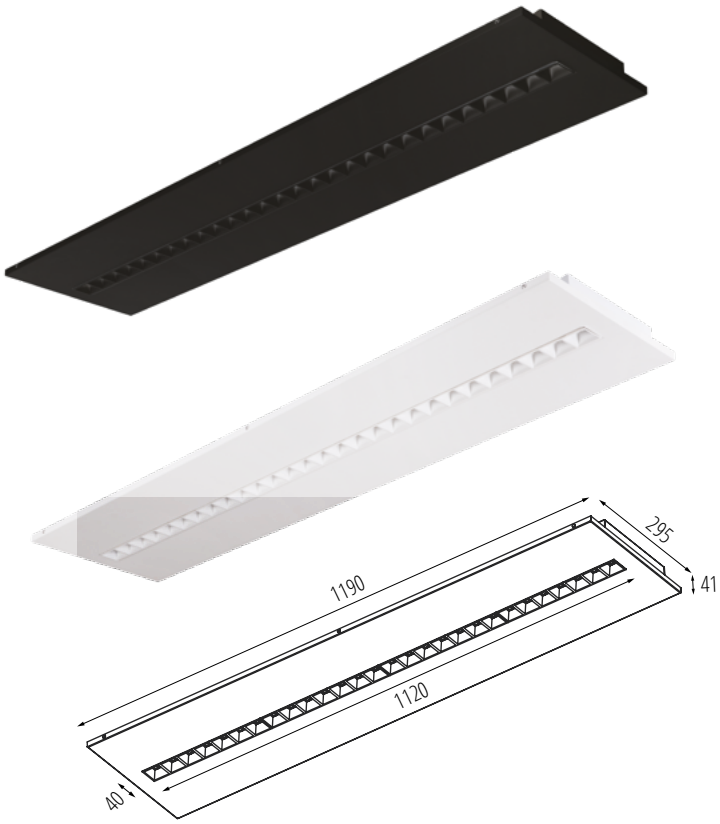

			[lm]	[W]	[K]
ČERNÁ	35941	OS-S5D-WW-RST-B-P3	**2750**	22	3000
	35945	OS-L5D-WW-RST-B-P3	**3750**	31	3000
	35949	OS-M5D-WW-RST-B-P3	**4650**	39	3000
	35953	OS-H5D-WW-RST-B-P3	**5300**	49	3000
	35957	OS-S5D-NW-RST-B-P3	**2850**	22	4000
	35961	OS-L5D-NW-RST-B-P3	**3850**	31	4000
	35965	OS-M5D-NW-RST-B-P3	**4800**	39	4000
	35969	OS-H5D-NW-RST-B-P3	**5600**	49	4000
	35973	OS-S8D-WW-RST-B-P3	**2750**	22	3000
	35977	OS-L8D-WW-RST-B-P3	**3750**	31	3000
	35981	OS-M8D-WW-RST-B-P3	**4650**	39	3000
	35985	OS-H8D-WW-RST-B-P3	**5300**	49	3000
	35989	OS-S8D-NW-RST-B-P3	**2850**	22	4000
	35993	OS-L8D-NW-RST-B-P3	**3850**	31	4000
	35997	OS-M8D-NW-RST-B-P3	**4800**	39	4000
	36001	OS-H8D-NW-RST-B-P3	**5600**	49	4000
	36005	OSD-S5D-WW-RST-B-P3	**2750**	23	3000
	36009	OSD-L5D-WW-RST-B-P3	**3750**	32	3000
	36013	OSD-M5D-WW-RST-B-P3	**4650**	40	3000
	36017	OSD-H5D-WW-RST-B-P3	**5300**	50	3000
	36021	OSD-S5D-NW-RST-B-P3	**2850**	23	4000
	36025	OSD-L5D-NW-RST-B-P3	**3850**	32	4000
	36029	OSD-M5D-NW-RST-B-P3	**4800**	40	4000
	36033	OSD-H5D-NW-RST-B-P3	**5600**	50	4000
	36037	OSD-S8D-WW-RST-B-P3	**2750**	23	3000
	36041	OSD-L8D-WW-RST-B-P3	**3750**	32	3000
	36045	OSD-M8D-WW-RST-B-P3	**4650**	40	3000
	36049	OSD-H8D-WW-RST-B-P3	**5300**	50	3000
	36053	OSD-S8D-NW-RST-B-P3	**2850**	23	4000
	36057	OSD-L8D-NW-RST-B-P3	**3850**	32	4000
	36061	OSD-M8D-NW-RST-B-P3	**4800**	40	4000
	36065	OSD-H8D-NW-RST-B-P3	**5600**	50	4000
BÍLÁ	36069	OS-S5D-WN-RST-W-P3	**3150**	22	3000
	36073	OS-L5D-WN-RST-W-P3	**4250**	31	3000
	36077	OS-M5D-WN-RST-W-P3	**5300**	39	3000
	36081	OS-H5D-WN-RST-W-P3	**6100**	49	3000
	36085	OS-S8D-WN-RST-W-P3	**3150**	22	4000
	36089	OS-L8D-WN-RST-W-P3	**4250**	31	4000
	36093	OS-M8D-WN-RST-W-P3	**5300**	39	4000
	36097	OS-H8D-WN-RST-W-P3	**6100**	49	4000
	36101	OSD-S5D-WN-RST-W-P3	**3150**	23	3000
	36105	OSD-L5D-WN-RST-W-P3	**4250**	32	3000
	36109	OSD-M5D-WN-RST-W-P3	**5300**	40	3000
	36113	OSD-H5D-WN-RST-W-P3	**6100**	50	3000
	36117	OSD-S8D-WN-RST-W-P3	**3150**	23	4000
	36121	OSD-L8D-WN-RST-W-P3	**4250**	32	4000
	36125	OSD-M8D-WN-RST-W-P3	**5300**	40	4000
	36129	OSD-H8D-WN-RST-W-P3	**6100**	50	4000
ČERNÁ	36133	OS-S5D-WN-RST-B-P3	**2800**	22	3000
	36137	OS-L5D-WN-RST-B-P3	**3800**	31	3000
	36141	OS-M5D-WN-RST-B-P3	**4700**	39	3000
	36145	OS-H5D-WN-RST-B-P3	**5450**	49	3000
	36149	OS-S8D-WN-RST-B-P3	**2800**	22	4000
	36153	OS-L8D-WN-RST-B-P3	**3800**	31	4000
	36157	OS-M8D-WN-RST-B-P3	**4700**	39	4000
	36161	OS-H8D-WN-RST-B-P3	**5450**	49	4000
	36165	OSD-S5D-WN-RST-B-P3	**2800**	23	3000
	36169	OSD-L5D-WN-RST-B-P3	**3800**	32	3000
	36173	OSD-M5D-WN-RST-B-P3	**4700**	40	3000
	36177	OSD-H5D-WN-RST-B-P3	**5450**	50	3000
	36181	OSD-S8D-WN-RST-B-P3	**2800**	23	4000
	36185	OSD-L8D-WN-RST-B-P3	**3800**	32	4000
	36189	OSD-M8D-WN-RST-B-P3	**4700**	40	4000
	36193	OSD-H8D-WN-RST-B-P3	**5450**	50	4000

Kanlux
FACTORY

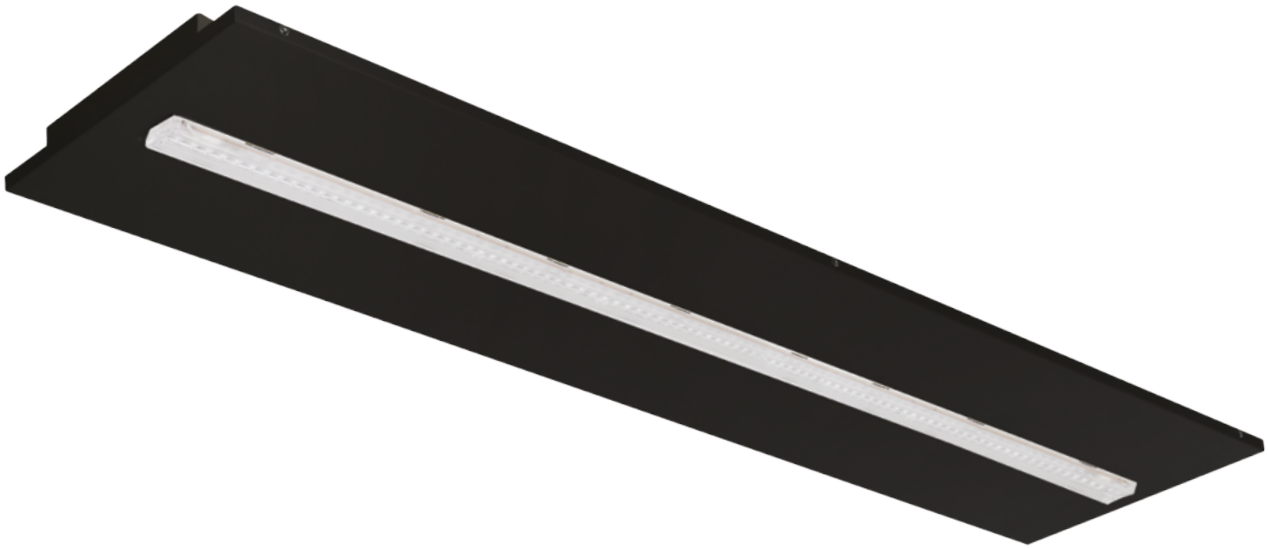

KIENO
kancelářské svítidlo LED

KIENO LED je řada svítidel, která spojuje mimořádnou světelnou účinnost s elegantním, moderním designem. Byla navržena pro veřejné prostory, kanceláře a všude tam, kde je klíčová vysoká kvalita osvětlení. Svítidlo poskytuje intenzivní, rovnoměrně rozptýlené světlo. Díky širokému rozsahu parametrů, decentnímu designu a pokročilé technologii řízení, ideálně spolupracuje se systémy inteligentního řízení osvětlení. KANLUX KIENO LED se snadno přizpůsobí i těm nejnáročnějším interiérům a splňuje nejvyšší požadavky na funkčnost i estetiku.

Kanlux

FACTORY

KN...P1

KNU...P1D

KN...P3

Kanlux KIENO LED legenda

NÁZEV ŘADY

KN	KIENO LED
KND	KIENO LED DALI
KNDU	KIENO LED UGR

VYZAŘOVACÍ ÚHEL

6D	60°
9D	90°

BARVA KORPUSU

W	BÍLÁ
B	ČERNÁ

MOŽNOSTI

SE	senzor pohybu
AW	nouzový modul

KN-M6D-WW-B-P3-SE

VÝKON

	[VA]	
S	19W	2400/2950lm
L	25W	3350/4400lm
M	37W	4350/6000lm

BARVA SVĚTLA

WW	**3000K**	Ra ≥ 80
NW	**4000K**	Ra ≥ 80

TYP MONTÁŽE

P1	vestavná verze	295x295mm
P3	vestavná verze	295x1190mm
P1D	vestavná verze UGR	295x295mm

DVĚ BARVY KORPUSU

BÍLÁ

ČERNÁ

NOVÁ GENERACE DIFUZORU ZVYŠUJÍCÍHO SVĚTELNOU ÚČINNOST SVÍTIDLA

DVĚ BARVY SVĚTLA

ZNAČKOVÉ DIODY A NAPÁJEČE OSRAM/TRIDONIC

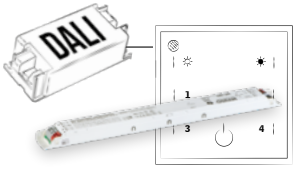

VOLITELNĚ ŘÍZENÍ DALI A CASAMBI

DVĚ VERZE OPTIKI

ČOČKA

ČOČKA

TŘI VERZE:

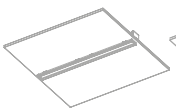

KN-P1

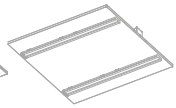

KNU-P1D

KN-P3

DVA ROZMĚRY:

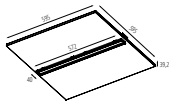

P1 595mm x 595mm

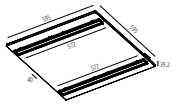

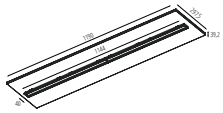

P3 1195mm x 295mm

Kanlux

FACTORY

MADE IN EU

5 WARRANTY 5 years

Přizpůsobíme světlo Vašim potřebám.

SESTAVTE SI SAMI IDEÁLNÍ SVÍTIDLO

CONFIGURATOR

Vyrobíme pro vás ideální svítidlo. Vytvořte jej pomocí našeho konfigurátoru.

custom product

NEOMEZENÁ DÉLKA SVĚTELNÉ LINIE SE SLOŽITOU STRUKTUROU A TVARY

Kanlux KIENO LED vestavný P1

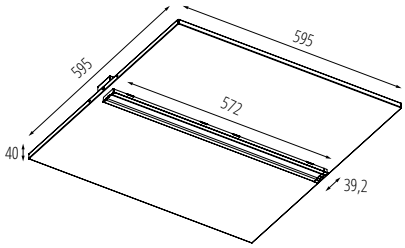

			[lm]		
BÍLÁ	37440	KN-S6D-WW-W-P1	**2800**	**19**	**3000K**
	37443	KN-S9D-WW-W-P1	**2750**	**19**	**3000K**
	37446	KN-S6D-NW-W-P1	**3000**	**19**	**4000K**
	37449	KN-S9D-NW-W-P1	**2950**	**19**	**4000K**
	37441	KN-L6D-WW-W-P1	**3850**	**25**	**3000K**
	37444	KN-L9D-WW-W-P1	**3800**	**25**	**3000K**
	37447	KN-L6D-NW-W-P1	**4100**	**25**	**4000K**
	37450	KN-L9D-NW-W-P1	**4050**	**25**	**4000K**
	37442	KN-M6D-WW-W-P1	**5100**	**37**	**3000K**
	37445	KN-M9D-WW-W-P1	**5000**	**37**	**3000K**
	37448	KN-M6D-NW-W-P1	**5450**	**37**	**4000K**
	37451	KN-M9D-NW-W-P1	**5350**	**37**	**4000K**
	37464	KND-S6D-WW-W-P1	**2800**	**19**	**3000K**
	37467	KND-S9D-WW-W-P1	**2750**	**19**	**3000K**
	37470	KND-S6D-NW-W-P1	**3000**	**19**	**4000K**
	37473	KND-S9D-NW-W-P1	**3950**	**19**	**4000K**
	37465	KND-L6D-WW-W-P1	**3850**	**25**	**3000K**
	37468	KND-L9D-WW-W-P1	**3800**	**25**	**3000K**
	37471	KND-L6D-NW-W-P1	**4100**	**25**	**4000K**
	37474	KND-L9D-NW-W-P1	**4050**	**25**	**4000K**
	37466	KND-M6D-WW-W-P1	**5100**	**37**	**3000K**
	37469	KND-M9D-WW-W-P1	**5000**	**37**	**3000K**
	37472	KND-M6D-NW-W-P1	**5450**	**37**	**4000K**
	37475	KND-M9D-NW-W-P1	**5350**	**37**	**4000K**
ČERNÁ	37452	KN-S6D-WW-B-P1	**2450**	**19**	**3000K**
	37455	KN-S9D-WW-B-P1	**2400**	**19**	**3000K**
	37458	KN-S6D-NW-B-P1	**2650**	**19**	**4000K**
	37461	KN-S9D-NW-B-P1	**2600**	**19**	**4000K**
	37453	KN-L6D-WW-B-P1	**3350**	**25**	**3000K**
	37456	KN-L9D-WW-B-P1	**3350**	**25**	**3000K**
	37459	KN-L6D-NW-B-P1	**3600**	**25**	**4000K**
	37462	KN-L9D-NW-B-P1	**3550**	**25**	**4000K**
	37454	KN-M6D-WW-B-P1	**4450**	**37**	**3000K**
	37457	KN-M9D-WW-B-P1	**4350**	**37**	**3000K**
	37460	KN-M6D-NW-B-P1	**4750**	**37**	**4000K**
	37463	KN-M9D-NW-B-P1	**4700**	**37**	**4000K**
	37476	KND-S6D-WW-B-P1	**2450**	**19**	**3000K**
	37479	KND-S9D-WW-B-P1	**2400**	**19**	**3000K**
	37482	KND-S6D-NW-B-P1	**2650**	**19**	**4000K**
	37485	KND-S9D-NW-B-P1	**2600**	**19**	**4000K**
	37477	KND-L6D-WW-B-P1	**3350**	**25**	**3000K**
	37480	KND-L9D-WW-B-P1	**3350**	**25**	**3000K**
	37483	KND-L6D-NW-B-P1	**3600**	**25**	**4000K**
	37486	KND-L9D-NW-B-P1	**3550**	**25**	**4000K**
	37478	KND-M6D-WW-B-P1	**4450**	**37**	**3000K**
	37481	KND-M9D-WW-B-P1	**4350**	**37**	**3000K**
	37484	KND-M6D-NW-B-P1	**4750**	**37**	**4000K**
	37487	KND-M9D-NW-B-P1	**4700**	**37**	**4000K**

Kanlux KIENO LED vestavný P1

			[lm]		
BÍLÁ	37536	KNU-S6D-WW-W-P1D	**2950**	18	3000K
	37539	KNU-S6D-NW-W-P1D	**3150**	18	4000K
	37537	KNU-L6D-WW-W-P1D	**4150**	25	3000K
	37540	KNU-L6D-NW-W-P1D	**4400**	25	4000K
	37538	KNU-M6D-WW-W-P1D	**5650**	35	3000K
	37541	KNU-M6D-NW-W-P1D	**6000**	35	4000K
	37548	KNDU-S6D-WW-W-P1D	**2950**	19	3000K
	37551	KNDU-S6D-NW-W-P1D	**3150**	19	4000K
	37549	KNDU-L6D-WW-W-P1D	**4150**	26	3000K
	37552	KNDU-L6D-NW-W-P1D	**4400**	26	4000K
	37550	KNDU-M6D-WW-W-P1D	**5650**	36	3000K
	37553	KNDU-M6D-NW-W-P1D	**6000**	36	4000K
ČERNÁ	37542	KNU-S6D-WW-B-P1D	**2600**	18	3000K
	37545	KNU-S6D-NW-B-P1D	**2750**	18	4000K
	37543	KNU-L6D-WW-B-P1D	**3650**	25	3000K
	37546	KNU-L6D-NW-B-P1D	**3850**	25	4000K
	37544	KNU-M6D-WW-B-P1D	**4950**	35	3000K
	37547	KNU-M6D-NW-B-P1D	**5250**	35	4000K
	37554	KNDU-S6D-WW-B-P1D	**2600**	19	3000K
	37557	KNDU-S6D-NW-B-P1D	**2750**	19	4000K
	37555	KNDU-L6D-WW-B-P1D	**3650**	26	3000K
	37558	KNDU-L6D-NW-B-P1D	**3850**	26	4000K
	37556	KNDU-M6D-WW-B-P1D	**4950**	36	3000K
	37559	KNDU-M6D-NW-B-P1D	**5250**	36	4000K

Kanlux KIENO LED vestavný P3

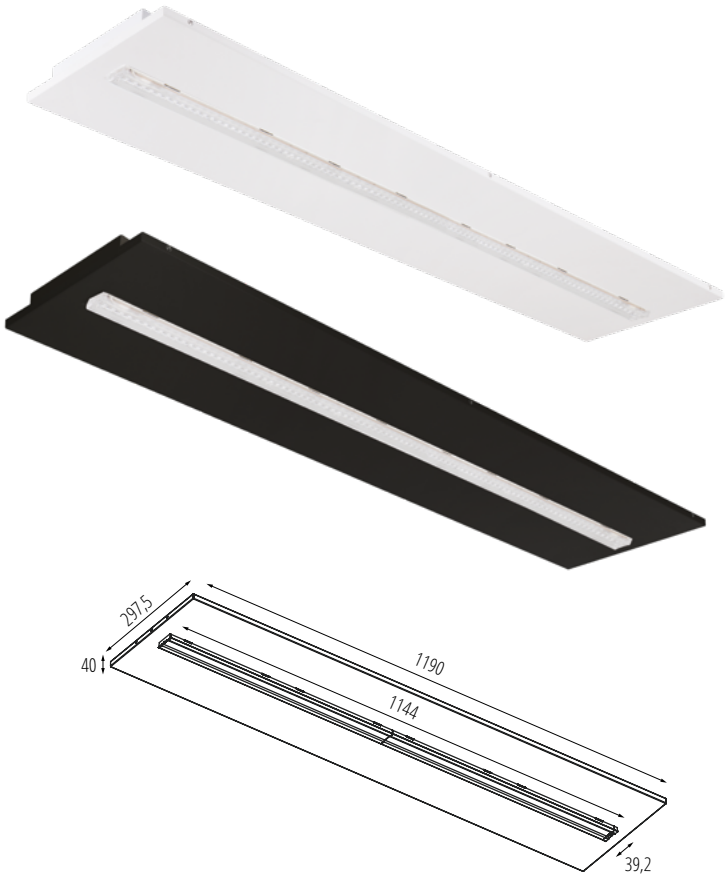

			[lm]	[W]	[K]
BÍLÁ	37488	KN-S6D-WW-W-P3	**2950**	18	3000K
	37491	KN-S9D-WW-W-P3	**2850**	18	3000K
	37494	KN-S6D-NW-W-P3	**3150**	18	4000K
	37497	KN-S9D-NW-W-P3	**3050**	18	4000K
	37489	KN-L6D-WW-W-P3	**4150**	25	3000K
	37492	KN-L9D-WW-W-P3	**4050**	25	3000K
	37495	KN-L6D-NW-W-P3	**4400**	25	4000K
	37498	KN-L9D-NW-W-P3	**4300**	25	4000K
	37490	KN-M6D-WW-W-P3	**5650**	36	3000K
	37493	KN-M9D-WW-W-P3	**5500**	36	3000K
	37496	KN-M6D-NW-W-P3	**6000**	36	4000K
	37499	KN-M9D-NW-W-P3	**5850**	36	4000K
	37512	KND-S6D-WW-W-P3	**2950**	18	3000K
	37515	KND-S9D-WW-W-P3	**2850**	18	3000K
	37518	KND-S6D-NW-W-P3	**3150**	18	4000K
	37521	KND-S9D-NW-W-P3	**3050**	18	4000K
	37513	KND-L6D-WW-W-P3	**4150**	25	3000K
	37516	KND-L9D-WW-W-P3	**4050**	25	3000K
	37519	KND-L6D-NW-W-P3	**4400**	25	4000K
	37522	KND-L9D-NW-W-P3	**4300**	25	4000K
	37514	KND-M6D-WW-W-P3	**5650**	36	3000K
	37517	KND-M9D-WW-W-P3	**5500**	36	3000K
	37520	KND-M6D-NW-W-P3	**6000**	36	4000K
	37523	KND-M9D-NW-W-P3	**5850**	36	4000K
ČERNÁ	37500	KN-S6D-WW-B-P3	**2600**	18	3000K
	37503	KN-S9D-WW-B-P3	**2550**	18	3000K
	37506	KN-S6D-NW-B-P3	**2750**	18	4000K
	37509	KN-S9D-NW-B-P3	**2650**	18	4000K
	37501	KN-L6D-WW-B-P3	**3650**	25	3000K
	37504	KN-L9D-WW-B-P3	**3600**	25	3000K
	37507	KN-L6D-NW-B-P3	**3850**	25	4000K
	37510	KN-L9D-NW-B-P3	**3750**	25	4000K
	37502	KN-M6D-WW-B-P3	**4950**	36	3000K
	37505	KN-M9D-WW-B-P3	**4900**	36	3000K
	37508	KN-M6D-NW-B-P3	**5250**	36	4000K
	37511	KN-M9D-NW-B-P3	**5100**	36	4000K
	37524	KND-S6D-WW-B-P3	**2600**	18	3000K
	37527	KND-S9D-WW-B-P3	**2550**	18	3000K
	37530	KND-S6D-NW-B-P3	**2750**	18	4000K
	37533	KND-S9D-NW-B-P3	**2650**	18	4000K
	37525	KND-L6D-WW-B-P3	**3650**	25	3000K
	37528	KND-L9D-WW-B-P3	**3600**	25	3000K
	37531	KND-L6D-NW-B-P3	**3850**	25	4000K
	37534	KND-L9D-NW-B-P3	**3750**	25	4000K
	37526	KND-M6D-WW-B-P3	**4950**	36	3000K
	37529	KND-M9D-WW-B-P3	**4900**	36	3000K
	37532	KND-M6D-NW-B-P3	**5250**	36	4000K
	37535	KND-M9D-NW-B-P3	**5100**	36	4000K

Kanlux
FACTORY

ADTR
přisazený rámeček

Rámečky Kanlux ADTR představují univerzální řešení, kompatibilní se všemi LED panely značky Kanlux i s většinou panelů dostupných na trhu. Umožňují rychlou a estetickou montáž na povrch. Jsou připravené k použití bez nutnosti předchozího šroubování – to znamená úsporu času a záruku dokonalého vizuálního výsledku. Dostupné v různých barvách a velikostech umožňují harmonické sladění s interiérem bez ohledu na typ stropu. Skvěle se osvědčují se svítidly jako Kanlux BRAVO, Kanlux BLINGO nebo Kanlux OFIS S a zajišťují stylistickou i funkční jednotnost v každém osvětlovacím projektu.

Kanlux

FACTORY

Kanlux
FACTORY

MADE IN POLAND

UNIVERSAL solution

EASY installation

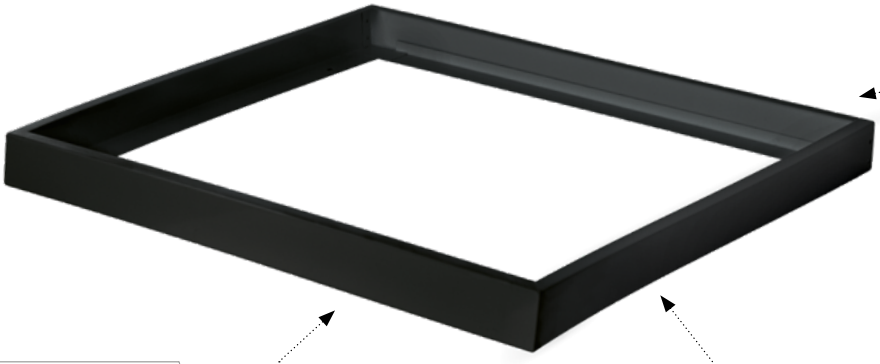

ESTETIKA PROVEDENÍ

BEZ DODATEČNÝCH SPOJOVACÍCH PRVKŮ A PLASTOVÝCH ROHOVÝCH DÍLŮ

VYSOKÁ TUHOST A ZÁRUKA ZACHOVÁNÍ ÚHLŮ

TŘI TVARY

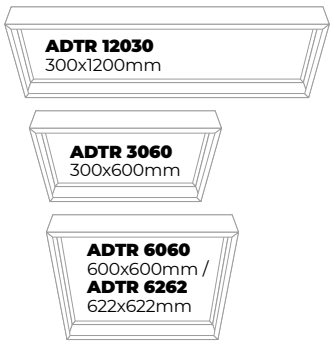

TŘI VÝŠKY

ADTR výška 45mm

ADTR-H výška 65mm

ADTR-H 76MM výška 76mm

TŘI BARVY KORPUSU

BÍLÁ

ČERNÁ

STŘÍBRNÁ

Kanlux ramka přisazený ADTR

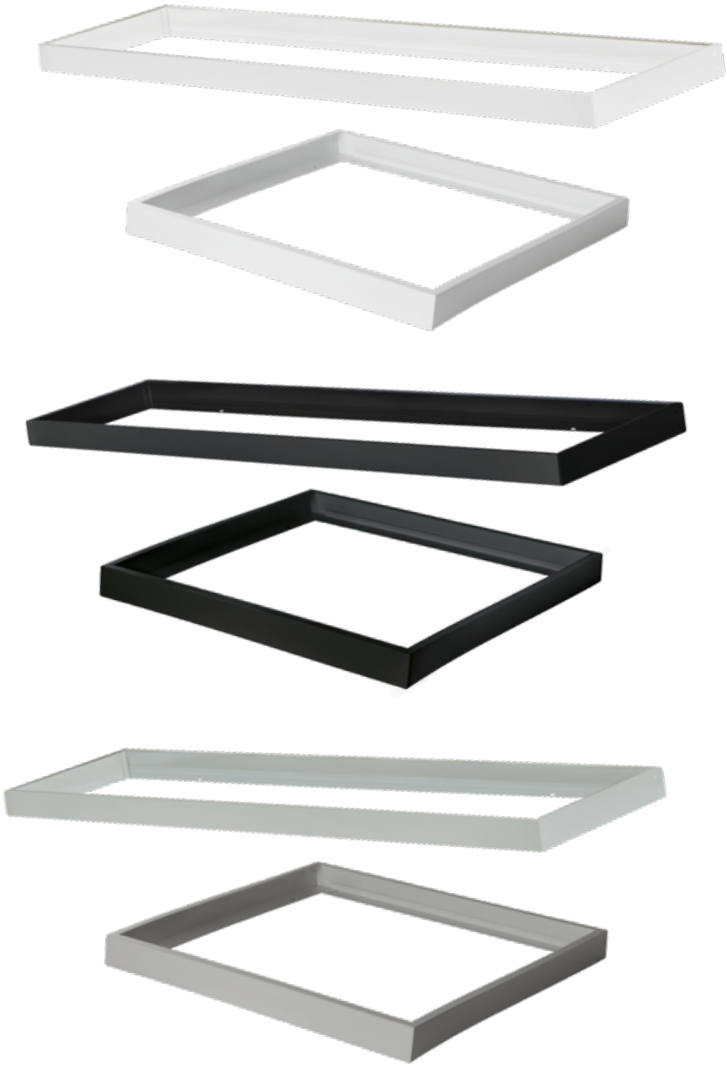

LEGENDA

ADTR	adaptér
ADTR-H	adaptér vysoký
ADTR-H 76MM	adaptér vysoký 76mm
ADTR-S	adaptér SLIM
ADTR-S-H	adaptér SLIM vysoký 76mm
W	barva korpusu: BÍLÁ
B	barva korpusu: ČERNÁ
S	barva korpusu: STŘÍBRNÁ

BÍLÁ	**27611**	ADTR 12030 W	5905339276117
	33390	ADTR-H 12030 W	5905339333902
	29840	ADTR 3060 W	5905339298409
	33393	ADTR-H 3060 W	5905339333933
	27613	ADTR 6060 W	5905339276131
	33432	ADTR 6262 W	5905339334329
	29843	ADTR-H 6060 W	5905339298430
	33435	ADTR-H 6262 W	5905339334350
	33398	ADTR-H 76MM 6060 W	5905339333988
	33436	ADTR-H 76MM 6262 W	5905339334367
	27616	ADTR-S 6060 W	5905339276162
	27617	ADTR-S-H 6060 W	5905339276179
ČERNÁ	**27614**	ADTR 12030 B	5905339276148
	33391	ADTR-H 12030 B	5905339333919
	29842	ADTR 3060 B	5905339298423
	33394	ADTR-H 3060 B	5905339333940
	27615	ADTR 6060 B	5905339276155
	33430	ADTR 6262 B	5905339334305
	29845	ADTR-H 6060 B	5905339298454
	33433	ADTR-H 6262 B	5905339334336
	33437	ADTR-H 76MM 6262 B	5905339334374
STŘÍBRNÁ	**27612**	ADTR 12030 SR	5905339276124
	33392	ADTR-H 12030 SR	5905339333926
	29841	ADTR 3060 SR	5905339298416
	33395	ADTR-H 3060 SR	5905339333957
	27610	ADTR 6060 SR	5905339276100
	33431	ADTR 6262 SR	5905339334312
	29844	ADTR-H 6060 SR	5905339298447
	33434	ADTR-H 6262 SR	5905339334343
	33438	ADTR-H 76MM 6262 SR	5905339334381

Kanlux
FACTORY

ADTR SKY
vestavný rámeček

Rámeček umožňuje montáž LED panelu tak, aby vznikl efekt skrytého světla. Na rozdíl od přisazeného rámečku, jeho konstrukce umožňuje diskrétní zapuštění osvětlení do montážního povrchu, čímž vytváří efekt podobný střešnímu světlíku.

Kanlux
FACTORY

MADE IN POLAND

5 WARRANTY 5 years

EASY installation

Kanlux
FACTORY

GYMSON LED
Přisazené svítidlo LED

Kanlux GYMSON LED je řada svítidel navržených pro speciální použití. Zesílená konstrukce zajišťuje vysokou odolnost proti nárazům, díky čemuž jsou ideální do náročných prostor. Kromě vynikající světelné účinnosti, použití komponentů nejvyšší kvality, umožňuje těmto svítidlům obstát i v nejnáročnějších projektech. Jsou ideální do tělocvičen, sportovních hal a všude tam, kde je klíčová odolnost vůči přímým nárazům.

Kanlux

FACTORY

GYMSON S...W

GYMSON M..W

GYMSON L...W

GYMSON GRID..W

Kanlux GYMSON LED legenda

	[VA]	[lm]
SL	50W	7500lm
SH	72W	11000lm
MS	77W	12500lm
ML	97W	15000lm
MM	117W	18000lm
MH	145W	21500lm
MSH	159W	23000lm
LL	176W	27000lm
LH	218W	33000lm

VÝKON

IP40

W	BÍLÁ

BARVA KORPUSU

GM LM-NW-40-W-NT

NÁZEV ŘADY

VERZE

BARVA SVĚTLA

ZPŮSOB MONTÁŽE

GM	GYMSON LED

NW	**4000K** Ra ≥ 80

JEDNA BARVA KORPUSU

BÍLÁ

MMožnost použití ochranné mřížky, která zvyšuje stupeň odolnosti až na IK10.

BBARVA SVĚTLA000K

TŘI VERZE:

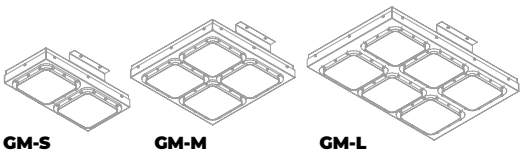

GM-S **GM-M** **GM-L**

TŘI ROZMĚRY:

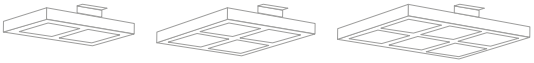

S 200mm x 400mm **M** 400mm x 400mm **L** 400mm x 600mm

Kanlux
FACTORY

MADE IN EU

5 WARRANTY 5 years

BRANDED components

up to 150 lm/W

Přizpůsobíme světlo Vašim potřebám.

SESTAVTE SI SAMI IDEÁLNÍ SVÍTIDLO

CONFIGURATOR

Vyrobíme pro vás ideální svítidlo. Vytvořte jej pomocí našeho konfigurátoru.

Kanlux GYMSON LED GM-S

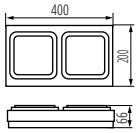

		[lm]	[W]	TC
38800	GM-SL-NW-40-W-NT	**7500lm**	**50**	**4000**
38801	GM-SH-NW-40-W-NT	**11000lm**	**72**	**4000**

Kanlux GYMSON LED GM-M

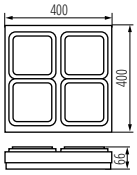

		[lm]	[W]	TC
38802	GM-MS-NW-40-W-NT	**12500lm**	**77**	**4000**
38803	GM-ML-NW-40-W-NT	**15000lm**	**97**	**4000**
38804	GM-MM-NW-40-W-NT	**18000lm**	**117**	**4000**
38805	GM-MH-NW-40-W-NT	**21500lm**	**145**	**4000**
38806	GM-MSH-NW-40-W-NT	**23000lm**	**159**	**4000**

Kanlux GYMSON LED GM-L

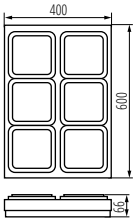

		[lm]	[W]	TC
38807	GM-LL-NW-40-W-NT	**27000lm**	**176**	**4000**
38808	GM-LH-NW-40-W-NT	**33000lm**	**218**	**4000**

Kanlux
FACTORY

FUTURIO LED
prachotěsné svítidlo LED

Kanlux FUTURIO LED je řada hermetických svítidel, která stanovuje nový standard v technickém osvětlení. Spojuje nejvyšší kvalitu s vynikajícími světelnými parametry a moderní optickou soustavou, čímž vytváří odolné a spolehlivé řešení. Svítidla FUTURIO LED jsou vyráběna v Polsku ve výrobním závodě Kanlux a splňují i ty nejnáročnější požadavky. Díky promyšlené konstrukci je zajištěn snadný a rychlý přístup ke klíčovým připojovacím prvkům, což umožňuje instalaci za méně než 3 minuty a výrazně zvyšuje efektivitu montáže.

Kanlux FUTURIO LED legenda

1200	1180mm
1500	1480mm

DÉLKA

WW	3000K Ra ≥ 80
NW	4000K Ra ≥ 80

BARVA SVĚTLA

FTD1200 37W-840-RYF

NÁZEV ŘADY

FT	FUTURIO LED
FTD	FUTURIO LED DALI
FTHL	verze s vysokým světelným tokem
FTHT	verze pro práci ve vyšších teplotách

VÝKON

26W	3900lm
28W	4100lm
37W	5000lm
43W	5000lm
49W	6500lm
55W	7900lm
66W	10000lm
73W	10200lm

MOŽNOSTI

OPL	opálový difuzor
RYF	difuzor s prizmatickou strukturou
INT	čočka s úzkým vyzařovacím úhlem
ASY	asymetrická čočka

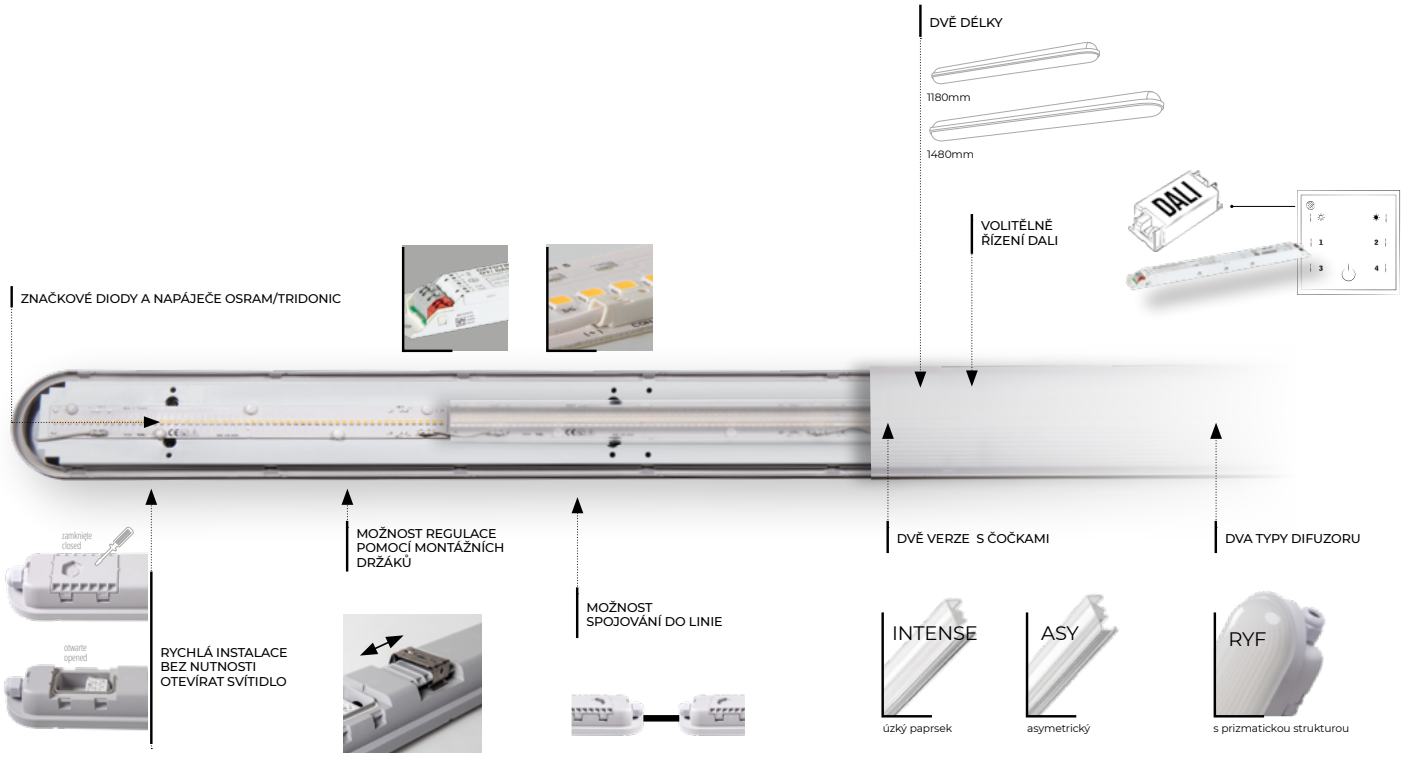
DVĚ DÉLKY
1180mm
1480mm
VOLITĚLNĚ ŘÍZENÍ DALI
DALI
ZNAČKOVÉ DIODY A NAPÁJEČE OSRAM/TRIDONIC
zamknięte
closed
otwarte
opened
RYCHLÁ INSTALACE BEZ NUTNOSTI OTEVÍRAT SVÍTIDLO
MOŽNOST REGULACE POMOCÍ MONTÁŽNÍCH DRŽÁKŮ
MOŽNOST SPOJOVÁNÍ DO LINIE
DVĚ VERZE S ČOČKAMI
INTENSE
úzký paprsek
ASY
asymetrický
DVA TYPY DIFUZORU
RYF
s prizmatickou strukturou

Kanlux

FACTORY

MADE IN EU

5 WARRANTY 5 years

BRANDED components

up to 160 lm/W

Přizpůsobíme světlo Vašim potřebám.

SESTAVTE SI SAMI IDEÁLNÍ SVÍTIDLO

CONFIGURATOR

Vyrobíme pro vás ideální svítidlo. Vytvořte jej pomocí našeho konfigurátoru.

custom product

NEOMEZENÁ DÉLKA SVĚTELNÉ LINIE SE SLOŽITOU STRUKTUROU A TVARY

Kanlux FUTURIO LED

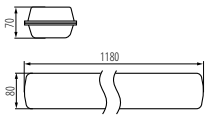

		[lm]	[W]	
BÍLÁ	**28853**	FT1200 28W-840-ASY	**4300**	**28**	**4000**
	28634	FT1200 37W-840-ASY	**5200**	**37**	**4000**
	28648	FT1200 49W-840-ASY	**6500**	**49**	**4000**
	28850	FT1200 28W-840-OPL	**4100**	**28**	**4000**
	28630	FT1200 37W-840-OPL	**5000**	**37**	**4000**
	28644	FT1200 49W-840-OPL	**6200**	**49**	**4000**
	28687	FT1200 26W-840-RYF	**3900**	**26**	**4000**
	28851	FT1200 28W-840-RYF	**4500**	**28**	**4000**
	28631	FT1200 37W-840-RYF	**5400**	**37**	**4000**
	28645	FT1200 49W-840-RYF	**6700**	**49**	**4000**
	28852	FT1200 28W-840-INT	**4300**	**28**	**4000**
	28633	FT1200 37W-840-INT	**5200**	**37**	**4000**
	28647	FT1200 49W-840-INT	**6500**	**49**	**4000**
	28861	FT1500 43W-840-ASY	**6300**	**43**	**4000**
	28662	FT1500 55W-840-ASY	**7900**	**55**	**4000**
	28858	FT1500 43W-840-OPL	**6100**	**43**	**4000**
	28665	FT1500 55W-840-OPL	**7500**	**55**	**4000**
	28859	FT1500 43W-840-RYF	**6500**	**43**	**4000**
	28659	FT1500 55W-840-RYF	**8150**	**55**	**4000**
	28686	FT1500 66W-840-RYF	**10000**	**66**	**4000**
	28860	FT1500 43W-840-INT	**6300**	**43**	**4000**
	28661	FT1500 55W-840-INT	**7900**	**55**	**4000**

Kanlux FUTURIO DALI LED

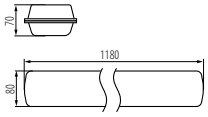

		[lm]	[W]	
BÍLÁ	**28857**	FTD1200 28W-840-ASY	**4300**	**28**	**4000**
	28641	FTD1200 37W-840-ASY	**5200**	**37**	**4000**
	28655	FTD1200 49W-840-ASY	**6500**	**49**	**4000**
	28854	FTD1200 28W-840-OPL	**4100**	**28**	**4000**
	28637	FTD1200 37W-840-OPL	**5000**	**37**	**4000**
	28651	FTD1200 49W-840-OPL	**6200**	**49**	**4000**
	28855	FTD1200 28W-840-RYF	**4500**	**28**	**4000**
	28638	FTD1200 37W-840-RYF	**5400**	**37**	**4000**
	28652	FTD1200 49W-840-RYF	**6700**	**49**	**4000**
	28856	FTD1200 28W-840-INT	**4300**	**28**	**4000**
	28640	FTD1200 37W-840-INT	**5200**	**37**	**4000**
	28654	FTD1200 49W-840-INT	**6500**	**49**	**4000**
	28865	FTD1500 43W-840-ASY	**6300**	**43**	**4000**
	28669	FTD1500 55W-840-ASY	**7900**	**55**	**4000**
	28873	FTHT1500 43W-840-ASY	**6300**	**43**	**4000**
	28869	FTHL1500 73W-840-ASY	**9800**	**73**	**4000**
	28862	FTD1500 43W-840-OPL	**6100**	**43**	**4000**
	28658	FTD1500 55W-840-OPL	**7500**	**55**	**4000**
	28870	FTHT1500 43W-840-OPL	**6100**	**43**	**4000**
	28866	FTHL1500 73W-840-OPL	**9400**	**73**	**4000**
	28863	FTD1500 43W-840-RYF	**6500**	**43**	**4000**
	28666	FTD1500 55W-840-RYF	**8150**	**55**	**4000**
	28871	FTHT1500 43W-840-RYF	**6500**	**43**	**4000**
	28867	FTHL1500 73W-840-RYF	**10200**	**73**	**4000**
	28864	FTD1500 43W-840-INT	**6300**	**43**	**4000**
	28668	FTD1500 55W-840-INT	**7900**	**55**	**4000**
	28872	FTHT1500 43W-840-INT	**6300**	**43**	**4000**
	28868	FTHL1500 73W-840-INT	**9800**	**73**	**4000**

Kanlux
FACTORY

AMPLINE

Lineární svítidlo pro trubice T8 LED

Kanlux AMPLINE je ekonomický systém lineárních svítidel navržený pro použití v obchodech, dílnách a průmyslových halách. Konstrukce umožňuje snadné spojování do linií a přizpůsobení konfigurace specifickým požadavkům projektu. Ve spojení s LED trubicemi T8 z nabídky Kanlux systém umožňuje přesné nastavení výkonu a barvy světla, čímž zajišťuje optimální světelné parametry pro různá pracovní prostředí.

Kanlux

FACTORY

Kanlux AMPLINE **legenda**

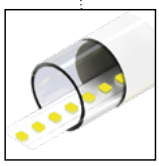

VYMĚNITELNÝ SVĚTELNÝ ZDROJ:
DOPORUČENÉ TRUBICE
T8 LED KANLUX

33218	T8 LED GLASSv4 22W-NW
33219	T8 LED GLASSv4 22W-CW

W	BÍLÁ

BARVA KORPUSU

AMPLINE 4LED 1x150W

NÁZEV ŘADY

VERZE

4LED	svítidlo pro výměnný světelný zdroj T8 LED

MOŽNOSTI

1X150	svítidlo pro jednu trubici T8 LED
2X150	svítidlo pro dvě trubice T8 LED

AMPLINE 4LED 2-150-W

max 2xT8LED 24W

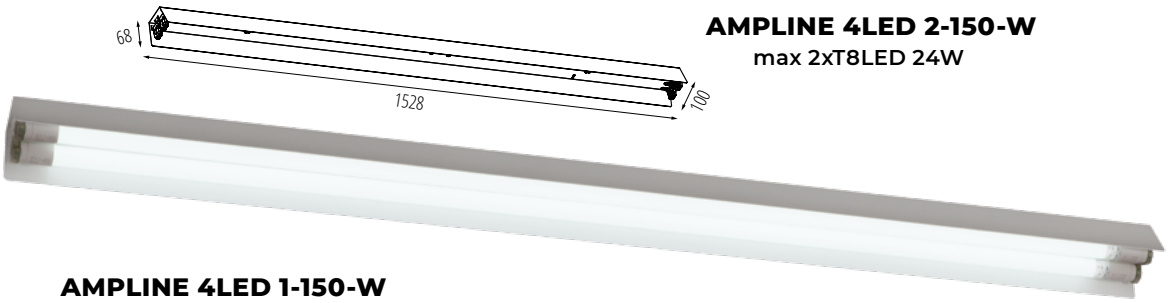

AMPLINE 4LED 1-150-W

max 1xT8LED 24W

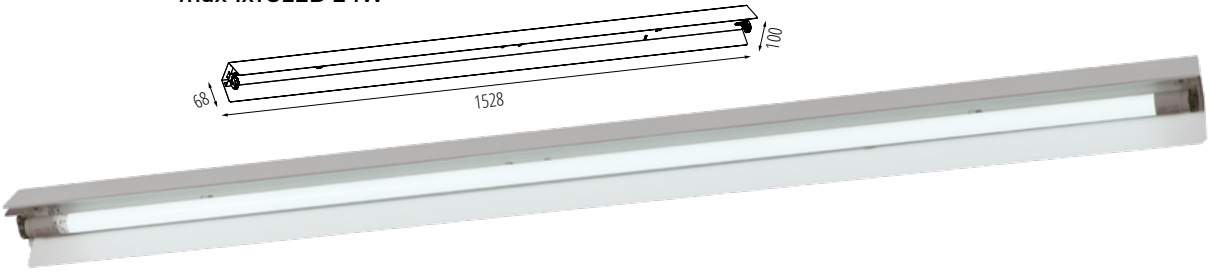

Kanlux
FACTORY

MADE IN EU

5 WARRANTY 5 years

Přizpůsobíme světlo Vašim potřebám.

SESTAVTE SI SAMI IDEÁLNÍ SVÍTIDLO

CONFIGURATOR

Vyrobíme pro vás ideální svítidlo. Vytvořte jej pomocí našeho konfigurátoru.

custom product

NEOMEZENÁ DÉLKA SVĚTELNÉ LINIE SE SLOŽITOU STRUKTUROU A TVARY

Kanlux AMPLINE LED

BÍLÁ	**38035**	AMPLINE 4LED 1-150-W	svítidlo 1xT8 LED
	38036	AMPLINE 4LED 2-150-W	svítidlo 2xT8 LED
	38037	AMPLINE 4LED ENDCAP-W	záslepka
	38038	AMPLINE 4LED FIX-W	přímá spojka

UNIVERZÁLNÍ DÉLKA

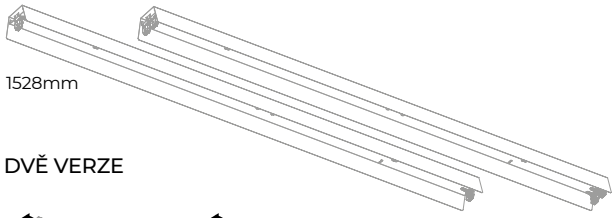

DVĚ VERZE

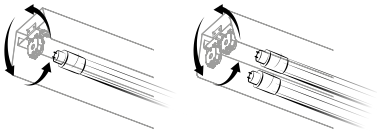

AMPLINE 1X150W **AMPLINE 2X150W**

DALŠÍ MONTÁŽNÍ PŘÍSLUŠENSTVÍ: MĚLO BY BÝT VYBRÁNO INDIVIDUÁLNĚ

ROPE-NT 150 SINGLE
PŘÍSLUŠENSTVÍ PRO ZÁVĚSNOU VERZI

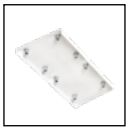

AMPLINE 4LED FIX-W
PŘÍSLUŠENSTVÍ PRO SPOJOVÁNÍ DO LINIE

AMPLINE 4LED ENDCAP-W
ZÁSLEPKA

MOŽNOST SPOJOVÁNÍ DO LINIE

Při spojování svítidel do linie by měly být propojovací vodiče mezi jednotlivými prvky vedeny ze strany zhotovitele.

Konfigurujte libovolně dle Vašich potřeb

verze přisazená a závěsná

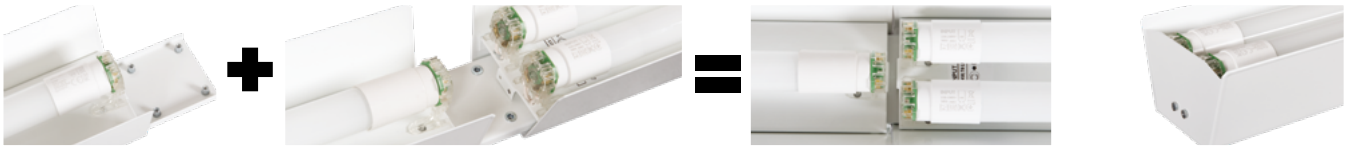

Svítidla lze spojovat s využitím doplňkového příslušenství.

Každá konfigurace by měla být na obou koncích uzavřena záslepkou.

Kanlux

FACTORY

CONFIGURATOR

Kanlux FACTORY

Dovolte nám rozsvítit Vaši firmu

Přizpůsobíme světlo Vašim potřebám

SESTAVTE SI SAMI IDEÁLNÍ SVÍTIDLO

- DÉLKA
- VÝKON
- DIFUZOR
- BARVA
- TEPLOTA CHROMATIČNOSTI
- ZPŮSOB MONTÁŽE

Vyrobíme pro vás ideální svítidlo. Vytvořte jej pomocí našeho konfigurátoru.

Kanlux **ALIN**

Kanlux **FUTURIO**

CONFIGURATOR

KANLUX SA
ul. Objazdowa 1 - 3, 41 - 922 Radzionków
POLSKA
tel. +48 32/388 74 00
fax +48 32/388 74 99
e-mail: kanlux@kanlux.pl

KANLUX LTD
2703 Sugar Mill Business Park,
Oakhurst Road, LS11 7HL Leeds
UNITED KINGDOM
salesuk@kanlux.com
tel.: +44 (0) 7725249456

KANLUX S.R.O.
Sadová 618, 738 01 Frýdek-Místek
ČESKÁ REPUBLIKA
tel. +420 558 402 511, 603 504 218
fax +420 558 694 250
e-mail: kanlux.cz@kanlux.cz

KANLUX S.R.O.
Zlatovská 2179/28, 911 05 Trencín
SLOVENSKÁ REPUBLIKA
tel. +421 327 446 385-6
fax +421 327 446 387
e-mail: kanlux.sk@kanlux.sk

KANLUX KFT.
9026 Győr, Bácsai út 153/b
HUNGARY
tel. +36 96 525-467
fax +36 96 319-420
e-mail: info@kanlux.hu

ТОВ КАНЛЮКС
08130, Київська область,
Києво-Святошинський район,
с.Петропавлівська Борщагівка, вул. Соборна,
будинок 1-Б, офіс 617 УКРАЇНА
тел. +38 (044) 585 33 19
факс +38 (44) 585 33 18
e-mail: kanlux_ua@kanlux.com

KANLUX LITHUANIA and **LATVIA DISTRIBUTION**
tel. +37 065 693 649
e-mail: donatas.pliura@kanlux.com

KANLUX EOOD
Warehouse area Gopet Logistics, 1532 Kazichene,
Sofia, BULGARIA
tel. +359 2 421 96 24
fax +359 2 421 96 23
e-mail: kanlux.bg@kanlux.com

KANLUX GMBH
Flugplatz 21, 44319 Dortmund
DEUTSCHLAND
Tel. +49 231 56557255
Fax +49 231 56557256
e-mail: kanlux.gmbh@kanlux.com

KANLUX LIGHTING SRL
Kanlux Lighting S.R.L.Oltenitei 249
Popesti Leordeni, 077160, Ilfov,
ROMANIA
tel. +40 371 474 133
e-mail: comenzi@kanlux.com

KANLUX FRANCE SAS
224 bis, rue Marcadet,
75018 Paris
FRANCE
tel. +33 (0) 9 86 23 98 61
e-mail: kanlux.fr@kanlux.com

KANLUX ITALY DISTRIBUTION
mob. +39 (0) 339 833 78 00
e-mail: kanlux.it@kanlux.com

více než
more than light. **světlo.**